Renault KOLEOS

Instructieboekje

RENAULT

RENAULT
Passion for life

Castrol, exclusieve partner van Renault

Aanbevolen door Renault Castrol

Profiteer van de geavanceerde technologie uit de autosport dankzij het speciaal door Renault en Castrol ontwikkelde assortiment motoroliën dat garant staat voor optimale prestaties en een lange levensduur van uw Renault.

renault.com

Welkom aan boord van uw auto

In dit instructieboekje worden aanwijzingen gegeven voor de bediening en het onderhoud, zodat u:

– uw auto goed leert kennen waardoor u al zijn kwaliteiten, functies en zijn vele mogelijkheden ten volle kunt benutten.

– de werking optimaal kunt houden door eenvoudige maar stipt op te volgen onderhoudsvoorschriften.

– zonder overbodig tijdverlies zelf kleine storingen kunt verhelpen, waarvoor geen specialist nodig is.

Door dit instructieboekje zorgvuldig te bestuderen, wordt u geïnformeerd over de mogelijkheden en de nieuwe technieken die erin zijn toegepast. Als sommige punten nog onduidelijk zijn, willen de technici van onze dealers u graag alle verdere informatie geven.

en Ze zijn zichtbaar op de auto en geven aan dat u het instructieboekje moet raadplegen voor informatie en/of beperkingen inzake handelingen met betrekking tot de uitrusting van uw auto.

Dit duidt overal in het instructieboekje op een risico, een gevaar of een veiligheidsadvies.

Dit instructieboekje is tot stand gekomen aan de hand van de gegevens die op het moment van samenstelling van dit boekje bekend waren. **In dit boekje staan alle mogelijke uitrustingen** (standaard of optioneel) **van dit model beschreven. De aanwezigheid ervan in de auto is afhankelijk van de uitvoering, de gekozen opties en het land van aflevering.**
Ook kunnen er uitrustingen zijn opgenomen die pas op een later tijdstip in de auto zullen worden toegepast.

Wij wensen u een goede reis in uw auto.

Vertaald uit het Engels. Gehele of gedeeltelijke nadruk of vertaling is verboden zonder schriftelijke toestemming van de constructeur van de auto.

0.2

I N H O U D

Hoofdstuk

Ken uw auto 1

Rijden 2

Comfort 3

Onderhoud 4

Praktische tips 5

Technische gegevens 6

Alfabetische inhoudsopgave 7

0.4

Hoofdstuk 1: Ken uw auto

Sleutel, FM-afstandsbediening: algemeen, gebruik . . . 1.2
RENAULT-card: algemene informatie, gebruik, extra portiervergrendeling. . . . 1.5
Portieren vergrendelen, ontgrendelen . . . 1.12
Portieren openen en sluiten. . . . 1.15
Automatische portiervergrendeling tijdens het rijden. . . . 1.17
Hoofdsteun – stoelen. . . . 1.18
Autogordels . . . 1.26
Aanvullende veiligheidsvoorzieningen. . . . 1.30
bij de autogordels voorin . . . 1.30
bij de autogordels achterin . . . 1.34
aan de zijkant . . . 1.35
Kinderveiligheid: algemene informatie. . . . 1.37
keuze van de bevestiging van het kinderzitje . . . 1.40
Installatie van het kinderzitje, algemeen . . . 1.42
Kinderzitjes: bevestiging met de autogordel of met het Isofix-systeem. . . . 1.44
Uitschakelen, inschakelen van de passagiersairbag voorin . . . 1.50
Klok en buitentemperatuur . . . 1.53
Bedieningsorganen . . . 1.54
Instrumentenpaneel. . . . 1.58
Boordcomputer . . . 1.66
Menu voor het personaliseren van de auto-instellingen.. . . . 1.76
Stuurwiel, stuurbekrachtiging . . . 1.78
Spiegels. . . . 1.80
Verlichting en signalen. . . . 1.82
Claxon en lichtsignalen . . . 1.87
Afstellen van de koplampen . . . 1.88
Ruitenwissers, ruitensproeiers . . . 1.90
Brandstoftank (brandstof tanken) . . . 1.98
Reagenstank . . . 1.101

1 Vergrendelen van alle portieren

2 Ontgrendelen van alle portieren

3 Contactsleutel, sleutel van het bestuurdersportier.

4 Enkel de achterklep vergrendelen/ontgrendelen.

Afstandsbediening met inklapbaar inzetstuk:

5 Vergrendelen/ontgrendelen van het inzetstuk van de sleutel. Om het inzetstuk vrij te maken van zijn houder, drukt u op de knop ***5***, het komt vanzelf naar buiten. Druk op de knop ***5*** en begeleid het inzetstuk tot in zijn houder.

Advies

Stel de afstandsbediening niet bloot aan warmte, koude of vocht.

Gebruik de sleutel alleen waarvoor deze bedoeld is (en niet bijvoorbeeld als flesopener, enz.).

Verantwoordelijkheid van de bestuurder tijdens het parkeren of stoppen van de auto

Laat nooit, zelfs niet eventjes, een kind, een afhankelijke volwassene of een dier in de auto achter als u deze verlaat.
Het kan zichzelf of anderen in gevaar brengen door bijvoorbeeld de motor te starten, door organen te bedienen zoals de ruitbediening, of de portieren te vergrendelen, enz..
Bovendien kan bij warm en/of zonnig weer de temperatuur in het interieur heel erg snel oplopen.
LEVENSGEVAAR OF GEVAAR VAN ERNSTIG LETSEL.

Bereik van de FM-afstandsbediening

Dit wordt beïnvloed door de omgeving: let er bij het vasthouden van de afstandsbediening op dat de portieren niet per ongeluk worden vergrendeld of ontgrendeld.

NB: als een portier (of achterklep) open of niet goed gesloten is, vergrendelen/ontgrendelen de portieren snel.

Radiostoringen
De werking van de afstandsbediening kan gestoord worden in de omgeving van een zendinstallatie of bij gebruik van apparatuur die werkt op dezelfde frequentie als de afstandsbediening.

Vervangen, extra sleutel of afstandsbediening nodig

Ga uitsluitend naar een merkdealer:

– het vervangen van een sleutel moet altijd bij een merkdealer gebeuren, want het systeem moet daarbij worden gereset met alle sleutels;

– afhankelijk van de auto kunt u maximaal vier afstandsbedieningen gebruiken.

Als de afstandsbediening niet werkt:

Controleer of de batterij goed en van het juiste model is en correct is geplaatst. De batterijen hebben een levensduur van ongeveer twee jaar.

Raadpleeg voor het vervangen de paragraaf “FM-afstandsbediening: batterij” in hoofdstuk 5.

De auto kan met de afstandsbediening ***A*** worden vergrendeld of ontgrendeld.
Deze wordt gevoed door een batterijtje, dat u kunt vervangen (raadpleeg de paragraaf “FM-afstandsbediening: batterijtjes” in hoofdstuk 5).

Portieren vergrendelen

Druk op de vergrendelknop ***1***.
Het **vergrendelen** ziet u aan het **twee** keer oplichten van de knipperlichten en de zijknipperlichten.
Als een portier (of de achterklep) open staat of niet goed is gesloten, worden de portieren en de achterklep vergrendeld en snel ontgrendeld en knipperen de knipperlichten en de zijknipperlichten niet.

Ontgrendelen van de portieren

Met een druk op knop ***2*** kunnen de portieren ontgrendeld worden.

Het **ontgrendelen** ziet u aan het **één** keer oplichten van de knipperlichten en de zijknipperlichten.

Vergrendelen/ontgrendelen van alleen de achterklep

Druk op de knop ***3***.

N.B.

bij draaiende motor, contact aan en in de stand “Accessoires” (raadpleeg de paragraaf “Contactslot: auto met sleutel” in hoofdstuk 2), werken de knoppen van de afstandsbediening niet.

Verantwoordelijkheid van de bestuurder tijdens het parkeren of stoppen van de auto
Laat nooit, zelfs niet eventjes, een kind, een afhankelijke volwassene of een dier in de auto achter als u deze verlaat.
Het kan zichzelf of anderen in gevaar brengen door bijvoorbeeld de motor te starten, door organen te bedienen zoals de ruitbediening, of de portieren te vergrendelen, enz..
Bovendien kan bij warm en/of zonnig weer de temperatuur in het interieur heel erg snel oplopen.
LEVENSGEVAAR OF GEVAAR VAN ERNSTIG LETSEL.

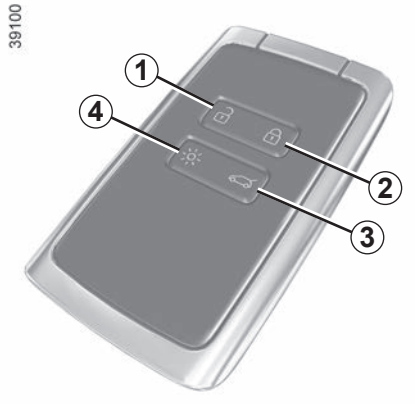

1 Ontgrendelen van alle portieren.

2 Vergrendelen van alle portieren.

3 Vergrendelen/ontgrendelen van de bagageruimte.

4 Op afstand inschakelen van de verlichting of de motor, afhankelijk van de auto.

Met de RENAULT card kunt u:

– de portieren en de achterklep vergrendelen/ontgrendelen (raadpleeg de volgende bladzijden);

– de verlichting inschakelen op afstand van de auto (raadpleeg de volgende bladzijdes);

– de motor starten (raadpleeg de paragraaf “Starten van de motor” in hoofdstuk 2).

Actieradius

Controleer of het batterijtje nog goed en van het juiste model is en of het correct werd geplaatst. De levensduur is ongeveer twee jaar: vervang het als de boodschap “Vervang batterij sleutelkaart” op het instrumentenpaneel verschijnt (raadpleeg de paragraaf “RENAULT-card: batterijtje” in hoofdstuk 5).

Bereik van de RENAULT card

Het bereik van de card wordt beïnvloed door de omgeving. Let op bij het vasthouden van de RENAULT card dat u niet per ongeluk op de knoppen drukt waardoor de portieren worden vergrendeld of ontgrendeld.

Bij lege batterij, kunt u de auto altijd vergrendelen/ontgrendelen en starten. Raadpleeg de paragrafen “Vergrendelen, ontgrendelen van de portieren” in hoofdstuk 1 en “Starten, stoppen van de motor” in hoofdstuk 2.

Functie “verlichting op afstand”

Druk, afhankelijk van de auto, op de knop ***4*** om de dimlichten en de binnenverlichting gedurende ongeveer 20 seconden in te schakelen. Hiermee kan de auto op afstand herkend worden, bijvoorbeeld op een parkeerterrein.
NB: Druk nogmaals op knop ***4*** om de verlichting uit te schakelen.

Op afstand starten van de motor

Raadpleeg het gedeelte “Starten, stoppen van de motor: auto met RENAULT-kaart” in hoofdstuk 2.

Advies

Stel de kaart niet bloot aan warmte, koude of vocht.

Berg de RENAULT card nooit op een plek op waar deze verbogen of per ongeluk beschadigd zou kunnen worden: dit kan bijvoorbeeld gebeuren als u op de card gaat zitten als deze in uw achterzak zit.

Vervangen of extra RENAULT card

Bij verlies, of voor het bestellen van een extra RENAULT card, kunt u deze uitsluitend bestellen bij een merkdealer.

Het vervangen van een RENAULT card moet altijd bij een merkdealer gebeuren. Het systeem moet met **alle RENAULT** cards worden gereset.

Het is mogelijk maximaal vier RENAULT cards per auto te gebruiken.

Verantwoordelijkheid van de bestuurder tijdens het parkeren of stoppen van de auto

Laat nooit, zelfs niet eventjes, een kind, een afhankelijke volwassene of een dier in de auto achter als u deze verlaat.
Het kan zichzelf of anderen in gevaar brengen door bijvoorbeeld de motor te starten, door organen te bedienen zoals de ruitbediening, of de portieren te vergrendelen, enz..
Bovendien kan bij warm en/of zonnig weer de temperatuur in het interieur heel erg snel oplopen.
LEVENSGEVAAR OF GEVAAR VAN ERNSTIG LETSEL.

Er zijn twee manieren voor het vergrendelen/ontgrendelen van de auto:

– “handsfree”;

– de knoppen van de RENAULT-card.

Berg de RENAULT-card niet op op een plaats waar andere elektronische apparaten (computer, telefoon enz.) de werking ervan kunnen verstoren.

Verantwoordelijkheid van de bestuurder tijdens het parkeren of stoppen van de auto

Laat nooit, zelfs niet eventjes, een kind, een afhankelijke volwassene of een dier in de auto achter als u deze verlaat.
Het kan zichzelf of anderen in gevaar brengen door bijvoorbeeld de motor te starten, door organen te bedienen zoals de ruitbediening, of de portieren te vergrendelen, enz..
Bovendien kan bij warm en/of zonnig weer de temperatuur in het interieur heel erg snel oplopen.
LEVENSGEVAAR OF GEVAAR VAN ERNSTIG LETSEL.

Gebruik van de card in handsfree-modus

Hiermee kunt u de auto vergrendelen/ontgrendelen zonder aan de RENAULT card te komen wanneer deze zich in de herkenningszone ***1*** bevindt.

NB: De “handsfree”-toegang kan worden gedeactiveerd (raadpleeg de paragraaf “Menu voor het personaliseren van de instellingen van de auto” in hoofdstuk 1).

“Handsfree” ontgrendelen

Druk met de RENAULT-kaart in zone ***1*** op de knop ***2*** op de handgreep van een van de twee voorportieren of de knop 3 op de achterklep, om de auto te ontgrendelen.

Het ontgrendelen ziet u aan het **één** keer oplichten van de knipperlichten.

Opmerking: het handsfree systeem kan tijdelijk problemen ondervinden als één van de sensoren die in de portierhandgreep zijn ingebouwd, is afgedekt (door vuil, modder, sneeuw, strooizout, enz.). Reinig de sensoren. Als het probleem aanhoudt, moet u een merkdealer raadplegen.

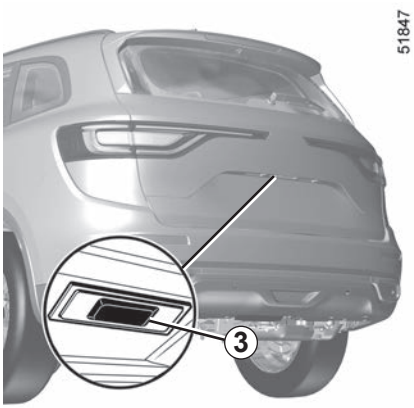

“Handsfree” vergrendelen op afstand

Loop met de RENAULT-card bij u, als de portieren en de bagageruimte dicht zijn, weg van de auto: deze vergrendelt automatisch zodra u de toegangszone verlaat.

Opmerking: de afstand waarop de auto vergrendeld wordt, hangt af van de omgeving.

Het vergrendelen wordt gevisualiseerd door het knipperen van de alarmknipperlichten, vervolgens blijft een lampje gedurende vier seconden branden en hoort u een geluidssignaal.

Vergrendelen met behulp van de knop *2*

Terwijl de portieren en bagageruimte gesloten zijn en de auto vergrendeld is, drukt u op de knop ***2*** van de handgreep van een van de voorportieren. De auto vergrendelt.

Het vergrendelen ziet u aan het **twee keer oplichten** van de alarmknipperlichten.

Bijzonderheden met betrekking tot het vergrendelen van de auto

– Als een portier open of niet goed gesloten is, wordt de auto vergrendeld/snel ontgrendeld zonder knipperen van de alarmknipperlichten.

– wacht na het vergrendelen met een druk op knop ***2*** ongeveer drie seconden om de auto te ontgrendelen.

Gebruik van de card met afstandsbediening

Ontgrendelen met behulp van de RENAULT card
druk op de knop ***4***.
Het ontgrendelen ziet u aan het **één** keer oplichten van de knipperlichten.

Vergrendelen met behulp van de RENAULT card
Druk, met de portieren en de bagageruimte gesloten, op de knop ***5***: de auto wordt vergrendeld.
Het vergrendelen ziet u aan het **twee keer oplichten** van de knipperlichten.

NB: de maximale afstand waarop de auto vergrendeld wordt, hangt af van de omgeving.

Bijzonderheden
De auto kan niet worden vergrendeld als een portier (of de achterklep) open of niet goed gesloten is, in dat geval vergrendelt/ontgrendelt de auto snel en knipperen de alarmknipperlichten niet.

Als de motor draait werken de knoppen van de card niet.

Wanneer de card zich bij een **gestarte motor** en na het openen en sluiten van een deur niet langer binnen de zone ***6*** bevindt, waarschuwt de boodschap “Kaart niet gedetecteerd” u dat de card zich niet langer in de auto bevindt. Dit voorkomt, bijvoorbeeld, dat u wegrijdt nadat een passagier is uitgestapt met de card bij zich.

De waarschuwing verdwijnt zodra de card weer gedetecteerd is.

Vergrendelen/ontgrendelen van alleen de achterklep

Druk op de knop ***7*** om enkel de koffer te vergrendelen/ontgrendelen.

Verantwoordelijkheid van de bestuurder tijdens het parkeren of stoppen van de auto

Laat nooit, zelfs niet eventjes, een kind, een afhankelijke volwassene of een dier in de auto achter als u deze verlaat.
Het kan zichzelf of anderen in gevaar brengen door bijvoorbeeld de motor te starten, door organen te bedienen zoals de ruitbediening, of de portieren te vergrendelen, enz..
Bovendien kan bij warm en/of zonnig weer de temperatuur in het interieur heel erg snel oplopen.
LEVENSGEVAAR OF GEVAAR VAN ERNSTIG LETSEL.

KAART: extra portiervergrendeling

Als de auto extra portiervergrendeling heeft, kunnen hiermee de portieren worden vergrendeld en niet met de handgrepen aan de binnenkant van de portieren worden ontgrendeld (na het inslaan van een ruit om het portier van binnenuit te openen).

Gebruik nooit de extra portiervergrendeling als er nog iemand in de auto zit.

Activeren van de extra portiervergrendeling

Drukt u twee keer snel achter elkaar op knop ***2***.

Terwijl de auto ontgrendeld is, hebt u tevens de mogelijkheid om twee keer snel achter elkaar op de knop ***3*** van de handgreep van het bestuurdersportier, het passagiersportier of de achterklep te drukken.

In beide gevallen zullen de knipperlichten en de alarmknipperlichten **vijf keer knipperen** om aan te geven dat de portieren zijn vergrendeld.

Bijzonderheid

De extra portiervergrendeling kan niet worden ingeschakeld als de alarmknipperlichten of de markeringslichten branden.

Deactiveren van de extra portiervergrendeling

Ontgrendel de auto met behulp van de knop ***1*** op de kaart.

Het ontgrendelen wordt aangeduid met **één keer knipperen** van de alarmknipperlichten en de knipperlichten.

Als de afstandsbediening of, afhankelijk van de auto, de RENAULT-card niet werkt.

In bepaalde gevallen werken de FM-afstandsbediening of de RENAULT-card niet:

– batterij van de FM-afstandsbediening of van de RENAULT-card leeg, accu van de auto ontladen enz.

– gebruik van apparaten die op dezelfde frequentie als de card werken (mobiele telefoon, enz.);

– de auto bevindt zich in een sterk elektromagnetisch veld.

In dat geval is het mogelijk:

– afhankelijk van de auto, de in de FM-afstandsbediening geïntegreerde sleutel of de in de card geïntegreerde noodsleutel gebruiken om het linker voorportier te ontgrendelen;

– de portieren één voor één met de hand te vergrendelen;

– de schakelaar voor het vergrendelen/ontgrendelen van de portieren van binnenuit te gebruiken (raadpleeg de volgende bladzijden).

Laat nooit een sleutel of RENAULT card in de auto liggen als u de auto verlaat.

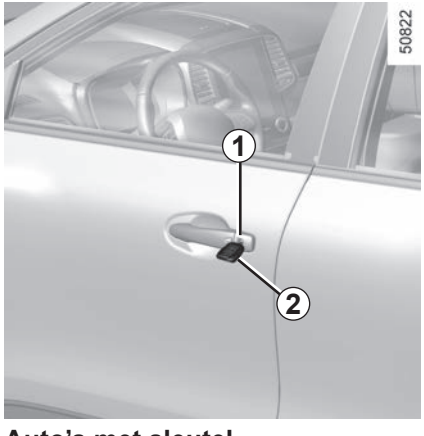

Auto’s met sleutel, afstandsbediening

Gebruik van de sleutel

Steek de sleutel ***2*** in het slot ***1*** en vergrendel of ontgrendel het linkervoorportier.

Auto's met RENAULT-card

Toegang tot de in de card geïntegreerde sleutel 4

Schuif de behuizing achter ***3*** omlaag terwijl u op de zone ***A*** drukt.

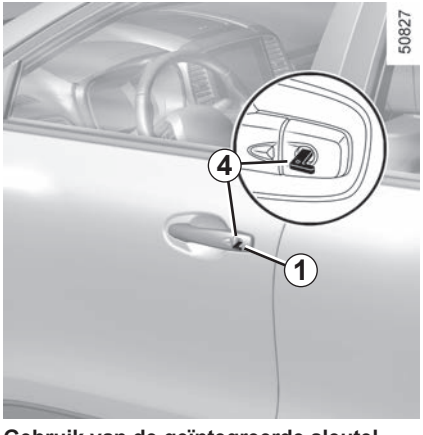

Gebruik van de geïntegreerde sleutel

Steek de sleutel ***4*** in het slot ***1*** en vergrendel of ontgrendel het linkervoorportier.

Zodra u zich in de auto bevindt, steekt u de geïntegreerde sleutel opnieuw in de uitsparing van de RENAULT-card.

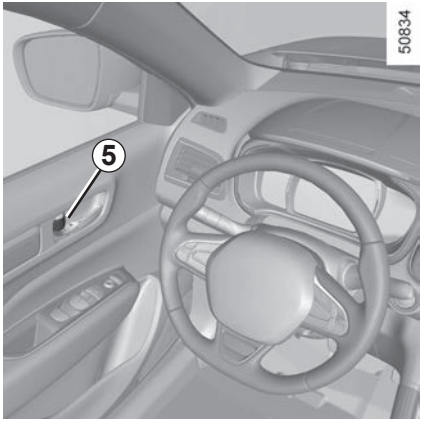

Schakelaar voor het vergrendelen/ontgrendelen van de portieren van binnenuit

Afhankelijk van de auto kan elk portier worden vergrendeld/ontgrendeld door de knop ***5*** van binnenuit te bedienen.

Verantwoordelijkheid van de bestuurder

Bedenk dat het rijden met vergrendelde portieren een belemmering kan zijn voor hulpverleners in geval van nood.

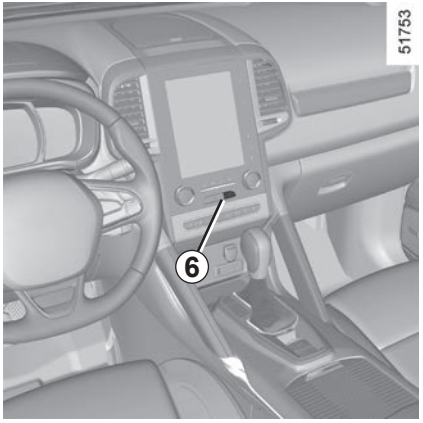

De schakelaar ***6*** bedient tegelijkertijd de portieren en de achterklep.

Als een portier (of de achterklep) open of niet goed gesloten is, vergrendelen/ontgrendelen de portieren snel.

Bij vervoer van een voorwerp met geopende achterklep, kunt u nog steeds de portieren vergrendelen:

druk met stilstaande motor langer dan vijf seconden op de schakelaar ***6*** om de andere portieren te vergrendelen.

Verlaat dan de auto en sluit het bestuurdersportier terwijl u trekt aan de handgreep aan de buitenkant.

Vergrendelen van de portieren zonder RENAULT-card of zonder sleutel

Dit is bijvoorbeeld het geval als een batterijtje ontladen is, de RENAULT card of de sleutel tijdelijk niet werkt enz.

Druk met de motor uit en een portier (of de achterklep) geopend langer dan vijf seconden op de schakelaar ***6***.
Bij het sluiten van het portier worden alle portieren en kleppen vergrendeld.
De auto kan van buitenaf alleen ontgrendeld worden als de RENAULT-card zich in de toegangszone van de auto bevindt, of met behulp van de sleutel.

Controlelampje van de portiervergrendeling

Contact aan, het controlelampje ***6*** informeert u over de staat van de vergrendeling:
– lampje brandt, de portieren zijn vergrendeld;
– lampje uit, de portieren zijn ontgrendeld.
Als u de portieren van buitenaf vergrendelt, blijft het controlelampje branden en dooft het daarna.

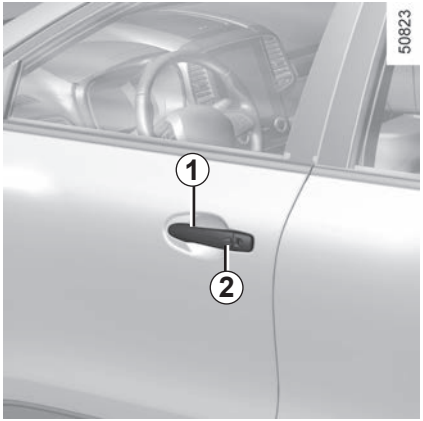

Openen van buitenaf

Trek met de portieren ontgrendeld aan de handgreep ***1***.

Bijzonderheid van auto's met de RENAULT-card

Druk met de portieren ontgrendeld op de knop ***2*** van de handgreep ***1*** van een van de twee voorportieren en trek de handgreep naar u toe.

Uit veiligheidsoverwegingen, mag u de deur alleen openen en sluiten als de auto stilstaat.

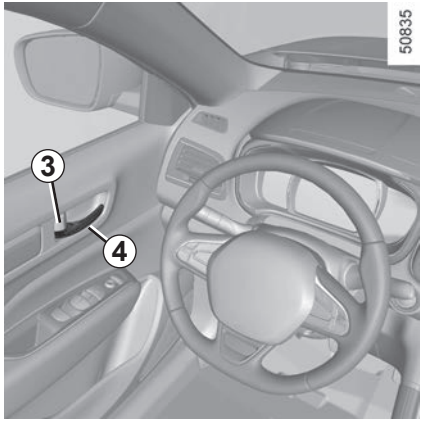

Openen van binnenuit

Als de auto is uitgerust met de knop ***3***: trek aan de handgreep ***4*** met de portieren ontgrendeld.

Als de auto niet is uitgerust met de knop ***3***: trek aan de handgreep ***4***.

Waarschuwingssignaal verlichting brandt nog

Als bij het openen van een portier, terwijl het contact is afgezet, de verlichtingsschakelaar niet in stand AUTO staat, dan klinkt er een signaal om u te waarschuwen dat de lichten nog branden.

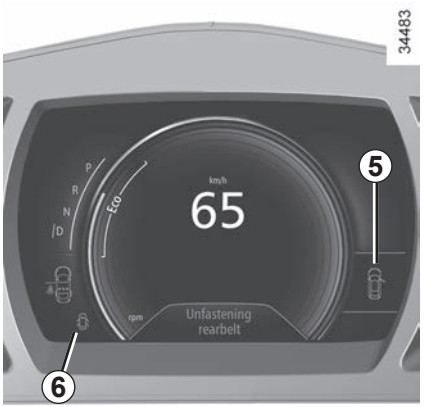

Waarschuwing portier vergeten te sluiten

Bij stilstaande auto, met het contact aan, licht het controlelampje ***5*** op het instrumentenpaneel op, samen met het controlelampje ***6*** om aan te geven dat een of meerdere portieren (portieren, achterklep) niet of niet goed gesloten zijn.

Zodra de auto ongeveer 20 km/u rijdt geeft een waarschuwingslampje aan welk(e) portier(en) (portier of achterklep) niet of niet goed gesloten is (zijn), samen met de boodschap "Achterklep open" of "Portier open" en een geluidssignaal dat gedurende 40 seconden weerklinkt, of tot het portier gesloten is.

Auto met handmatige vergrendeling van de portieren

Een achterportier kan niet van binnenuit worden geopend als u het knopje **7** omzet. Controleer of het portier inderdaad niet van binnenuit geopend kan worden. Herhaal dit bij het andere achterportier.

Verantwoordelijkheid van de bestuurder tijdens het parkeren of stoppen van de auto

Laat nooit, zelfs niet eventjes, een kind, een afhankelijke volwassene of een dier in de auto achter als u deze verlaat.
Het kan zichzelf of anderen in gevaar brengen door bijvoorbeeld de motor te starten, door organen te bedienen zoals de ruitbediening, of de portieren te vergrendelen, enz..
Bovendien kan bij warm en/of zonnig weer de temperatuur in het interieur heel erg snel oplopen.
LEVENSGEVAAR OF GEVAAR VAN ERNSTIG LETSEL.

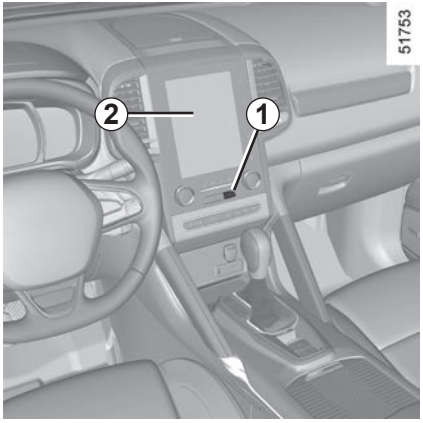

De werking van het systeem

Na het wegrijden van de auto, vergrendelen de portieren automatisch als de auto een snelheid van ongeveer 10 km/u heeft bereikt.

De portieren ontgrendelen automatisch:

– door te drukken op de schakelaar ***1*** van de centrale portiervergrendeling.

– bij stilstaande auto, door een voorportier te openen van in de auto.

NB.: na het openen van een portier vergrendelt dit weer automatisch zodra de auto 10 km/u rijdt;

Inschakelen/Uitschakelen van de functie

Inschakelen: druk, bij stilstaande auto met draaiende motor, op de schakelaar ***1*** tot u een geluidssignaal hoort.

Uitschakelen: druk, bij stilstaande auto met draaiende motor, op de schakelaar ***1*** tot u tweemaal een geluidssignaal hoort.

U kunt de functie, afhankelijk van de auto, ook uitschakelen/inschakelen via het menu op het bedieningsscherm ***2*** (raadpleeg de informatie in “Menu voor het personaliseren van de auto-instellingen” in hoofdstuk 1, functie “Auto. portiervergr. tijdens het rijden”).

Verantwoordelijkheid van de bestuurder

Bedenk dat het rijden met vergrendelde portieren een belemmering kan zijn voor hulpverleners in geval van nood.

Bij een storing

Als u een storing constateert (geen automatische vergrendeling, het lampje in schakelaar ***1*** licht niet op bij het vergrendelen van de portieren en de achterklep): controleer of de vergrendeling niet per ongeluk is uitgeschakeld en of alle portieren en de achterklep goed gesloten zijn. Als ze goed gesloten zijn en het probleem aanhoudt, raadpleeg dan een merkdealer.

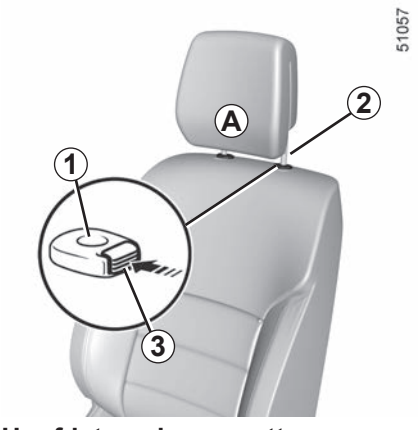

Hoofdsteun hoger zetten

Trek de hoofdsteun tot de gewenste stand omhoog. Controleer de vergrendeling.

Hoofdsteun lager zetten

Druk op de knop ***3*** en schuif de hoofdsteun omlaag tot de gewenste stand is bereikt. Controleer de vergrendeling.

Helling afstellen

Afhankelijk van de uitvoering van de auto, beweegt u het deel ***A*** naar voren of naar achteren tot de gewenste stand is bereikt.

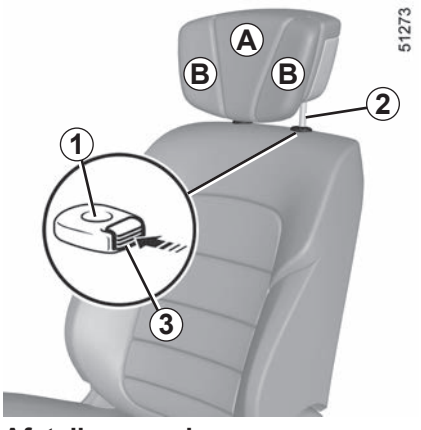

Afstellen van de zijbevestigingen B

Afhankelijk van de auto, kunt u de delen ***B*** onafhankelijk van elkaar afstellen tot het gewenste comfort bereikt is.

Hoofdsteun terugplaatsen

Controleer of de poten van de hoofdsteun ***2*** schoon zijn. De stang met de uitsparing moet in de koker ***1*** met de vergrendelingsknop ***3*** worden gestoken. Steek de poten van de hoofdsteun in de houders (kantel de rugleuning indien nodig naar achteren).
Druk op de knop ***3*** en schuif de hoofdsteun naar binnen tot hij blokkeert en stel deze vervolgens op de gewenste hoogte af. Controleer de vergrendeling van elke poot ***2*** in de rugleuning.

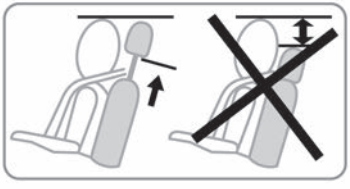

Hoofdsteun verwijderen

Zet de hoofdsteun in de hoogste stand (zet de rugleuning indien nodig schuin naar achteren). Druk op de knop ***3*** en trek de hoofdsteun omhoog tot hij vrijkomt.

De hoofdsteun is een veiligheidsorgaan, dat altijd op zijn plaats moet zitten en goed moet zijn afgesteld. Hij geeft een maximale beveiliging als de bovenkant van de hoofdsteun op gelijke hoogte is met de kruin en de afstand tussen het achterhoofd en de hoofdsteun bij ***A*** zo klein mogelijk is.

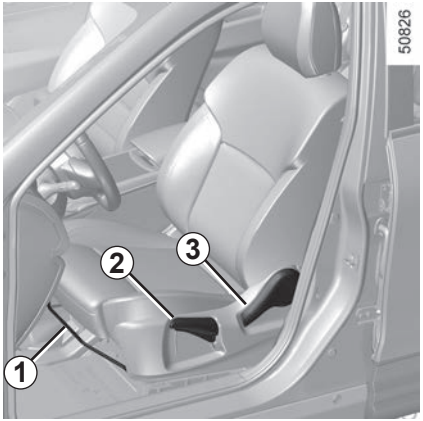

Vooruit of achteruit schuiven van de stoel

Trek de handgreep (***1***) omhoog om te ontgrendelen. In de gewenste stand laat u hem los. Controleer of de stoel vergrendeld is.

Zitting hoger of lager zetten

Beweeg de hendel ***2*** zo vaak als nodig is omhoog of omlaag.

Rugleuning verstellen

Zet de hendel ***3*** omhoog en kantel de rugleuning in de gewenste stand.

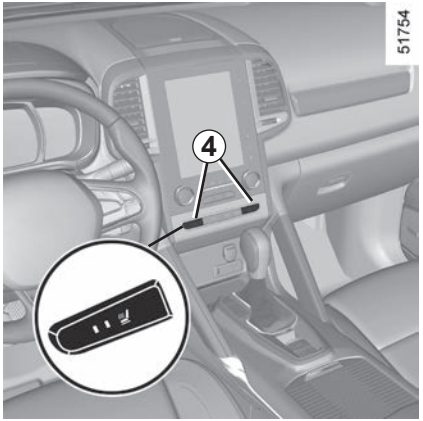

Stoelverwarming

Contact aan:

– Door één keer drukken op de schakelaar ***4*** van de gewenste stoel schakelt de stoelverwarming op de hoogste stand in.

  Beide geïntegreerde waarschuwingslichtjes op de schakelaar gaan branden;

– door een tweede keer te drukken schakelt de stoelverwarming op de laagste stand in. Eén geïntegreerd waarschuwingslampje gaat branden;

– druk een derde keer om de verwarming uit te schakelen.

storingen

Wanneer er een storing is gedetecteerd, knipperen de geïntegreerde waarschuwingslampjes op de schakelaar ***4*** van de stoel.

Ga naar een merkdealer.

Voer deze verstellingen uitsluitend uit als de auto stilstaat.

Voor een optimale werking van de autogordels moet u de rugleuningen niet te veel achterover zetten.

Laat geen spullen op de vloer (bij de bestuurder) liggen. In geval van plotseling remmen zouden deze onder de pedalen terecht kunnen komen, waardoor de bestuurder deze niet meer goed kan bedienen.

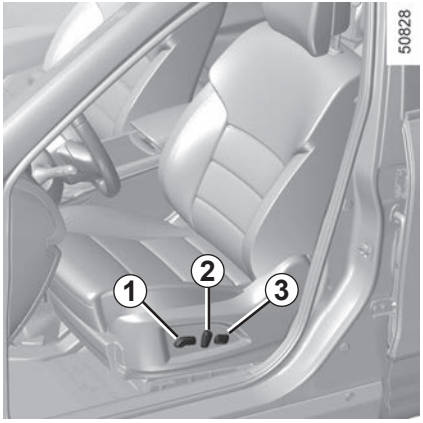

Zitting verstellen:

- **Zitting vooruit of achteruit schuiven**
  Beweeg de schakelaar ***1*** naar voren of naar achteren.
- **Zitkussen hoger of lager zetten**
  Beweeg de schakelaar ***1*** naar boven of naar beneden.

Rugleuning verstellen:

Om de rugleuning te kantelen, beweegt u de schakelaar ***2*** naar voren of naar achteren.

Om de lendensteun van de stoel te verstellen

Zet de hendel ***3*** lager voor een stevigere ondersteuning en hoger voor een zwakkere.

Let er op dat de rugleuningen van de stoelen goed vergrendeld zijn.

Voer deze verstellingen uitsluitend uit als de auto stilstaat.

Let er op dat de rugleuningen van de stoelen goed vergrendeld zijn.

Voor een optimale werking van de autogordels moet u de rugleuningen niet te veel achterover zetten.

Laat geen voorwerpen op de vloer (voor de bestuurder) liggen. In geval van plotseling remmen zouden deze onder de pedalen terecht kunnen komen, waardoor de bestuurder deze niet meer goed kan bedienen.

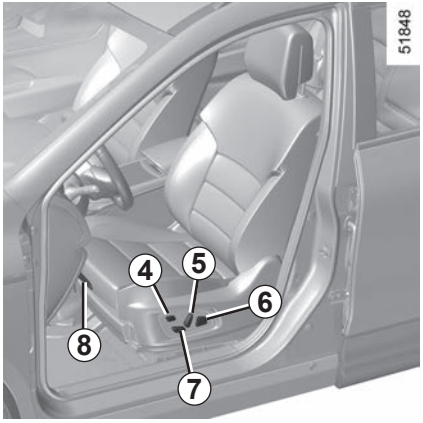

Voor auto's die hiermee zijn uitgerust, kunt u met de schakelaar ***4*** het stoelenmenu openen vanaf het multifunctioneel bedieningsscherm (raadpleeg de volgende bladzijden).

Rugleuning verstellen

Om de helling van de rugleuning te verstellen, beweegt u de bovenkant van de schakelaar ***5*** naar voren of naar achteren.

Lendensteun van de bestuurdersstoel verstellen

Beweeg de schakelaar ***6*** naar voren, naar achteren, naar boven of naar beneden.

Zitting verstellen

Stoel vooruit of achteruit bewegen
Beweeg de schakelaar ***7*** naar voren of naar achteren.

Zitting hoger of lager zetten
Beweeg de achterkant van de schakelaar ***7*** omhoog of omlaag.

Om de lengte van de zitting af te stellen

Trek de handgreep ***8*** omhoog om te ontgrendelen. In de gewenste stand laat u de handgreep los. Controleer de vergrendeling.

Let er op dat de rugleuningen van de stoelen goed vergrendeld zijn.

Voer deze verstellingen uitsluitend uit als de auto stilstaat.

Let er op dat de rugleuningen van de stoelen goed vergrendeld zijn.

Voor een optimale werking van de autogordels moet u de rugleuningen niet te veel achterover zetten.

Laat geen voorwerpen op de vloer (voor de bestuurder) liggen. In geval van plotseling remmen zouden deze onder de pedalen terecht kunnen komen, waardoor de bestuurder deze niet meer goed kan bedienen.

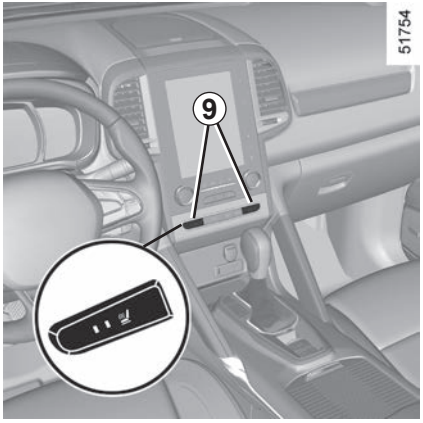

Stoelverwarming

Contact aan,

– Afhankelijk van de auto wordt, als u voor de eerste keer op de schakelaar ***9*** of ***10*** van de gewenste stoel drukt, het verwarmingssysteem op maximale kracht ingeschakeld.

  Beide geïntegreerde waarschuwingslichtjes op de schakelaar gaan branden;

– door een tweede keer te drukken schakelt de stoelverwarming op de laagste stand in. Eén geïntegreerd waarschuwingslampje gaat branden;

– druk een derde keer om de verwarming uit te schakelen.

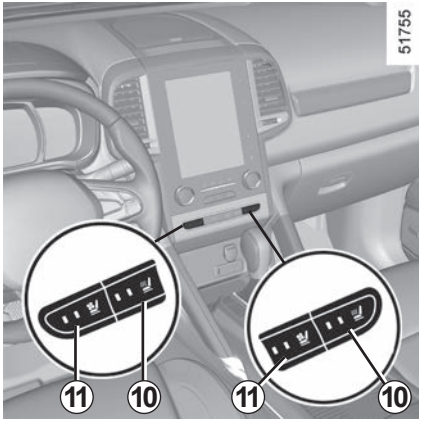

Geventileerde stoelen

De werking van de geventileerde stoelen is gebaseerd op het absorberen en afvoeren van de lucht in het interieur zonder gebruik te maken van de functies voor airco en verwarming van de auto. Voor de beste prestaties adviseren wij om bij het gebruik van deze functie altijd de airconditioning in te schakelen.

Contact aan:

– als u één keer drukt op de schakelaar ***11*** van de gewenste stoel, schakelt u het ventilatiesysteem in op de hoogste stand. Beide geïntegreerde waarschuwingslichtjes op de schakelaar gaan branden;

– als u een tweede keer drukt, schakelt u de ventilatie naar de laagste stand. Eén geïntegreerd waarschuwingslampje gaat branden;

– als u een derde keer drukt, schakelt u de ventilatie uit.

Opmerking: als u de motor uitzet en opnieuw start, is de ventilatie of de verwarming uitgeschakeld.

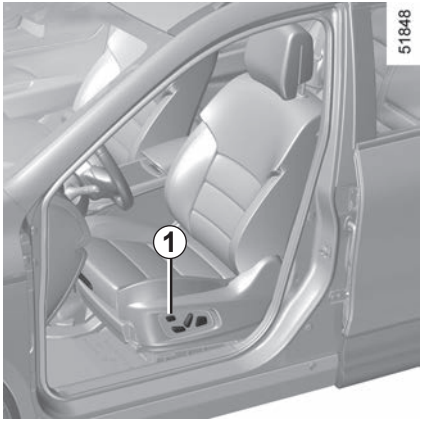

Het bedieningsscherm biedt u afhankelijk van de auto toegang tot meerdere functies van de stoelen.

Voor auto's die hiermee zijn uitgerust, kunt u met de schakelaar ***1*** rechtstreeks naar het menu Stoelen van het bedieningsscherm gaan.

Raadpleeg de gebruiksaanwijzing van het multimediasysteem voor meer informatie.

Massage

U kunt de massagefunctie van de bestuurdersstoel inschakelen.

Op het bedieningsscherm kiest u het menu "'Voertuig", "Zitplaatsen" en vervolgens "Massage".

Blader door het menu voor deze items:

– het soort massage in te stellen (stimulerend, relaxerend of lenden);

– de intensiteit in te stellen (+ of -);

– de snelheid in te stellen (+ of -);

– de ingestelde parameters resetten. Druk op ***2*** en vervolgens op "Resetten";

– de stoelmassage in of uit te schakelen (ON of OFF).

NB: de gekozen werkingsstand in het menu "Multi-Sense" kan gevolgen hebben op de instelling van de massage (raadpleeg de paragraaf "Multi-Sense" in hoofdstuk 3).

Afstellen

Op het bedieningsscherm kiest u het menu “’Voertuig”, “Zitplaatsen” en vervolgens “INSTELLINGEN”.

U kunt de volgende elementen in- of uitschakelen:

– gemakkelijke toegang van de bestuurder;

– visuele feedback van de huidige beweging.

Gemakkelijke toegang voor bestuurder

Druk op “ON” of “OFF” om deze functie te activeren of deactiveren.

Als deze functie geactiveerd is, gaat de stoel automatisch achteruit als de bestuurder uitstapt en keert deze terug in de oorspronkelijke stand als de startknop wordt ingedrukt.

Stand

Er kunnen zes profielen van het multifunctionele scherm worden opgeslagen (raadpleeg de gebruiksaanwijzing van het multimediasysteem).

Elk profiel bevat de zitpositie van de bestuurdersstoel.

Een zitpositie bevat de afstellingen van de zitting en van de rugleuning van de bestuurdersstoel, en afhankelijk van de auto, ook die van de buitenspiegels.

De zitpositie kan worden opgeslagen in het geheugen en daaruit worden opgeroepen, door op de knoppen te drukken:
– de “handsfree” RENAULT-card is gedetecteerd;
– bij het openen van het bestuurdersportier.

Voer deze verstellingen uitsluitend uit als de auto stilstaat.

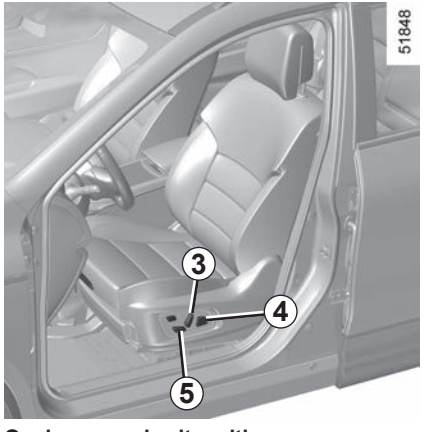

Opslaan van de zitpositie

– Stel de bestuurdersstoel af met de schakelaars ***3***, ***4*** en ***5*** (zie vorige bladzijde);
– stel de buitenspiegels af;
– selecteer op het bedieningsscherm het menu “Voertuig”, “Zitplaatsen”, “INSTELLINGEN” en vervolgens “Positie” en selecteer daarna “Opslaan”.

De stand van de buitenspiegels bij vooruit rijden en in achteruitversnelling en de positie van de bestuurdersstoel worden opgeslagen.

Oproepen van de zitpositie

Selecteer terwijl de auto **stilstaat** het menu “Voertuig”, “Zitplaatsen”, “INSTELLINGEN” en vervolgens “Positie” op het bedieningsscherm, selecteer “Oproepen” en bevestig.

NB: het oproepen van de opgeslagen zitpositie wordt onderbroken als u op één van de knoppen van de afstelling van de stoel drukt.

Tijdens het rijden, is het niet mogelijk de geheugenpositie op te roepen.

Gebruik tijdens het rijden altijd de autogordel. Het niet dragen van de gordel is gevaarlijk en strafbaar. Bovendien dient u zich te houden aan de wetgeving van het land waarin u zich bevindt

Een verkeerd afgestelde of gedraaide autogordel kan bij een ongeval letsel veroorzaken.

Gebruik één autogordel per persoon, kind of volwassene.

Zwangere vrouwen moeten ook hun gordel dragen. Let in dat geval op dat de heupgordel niet te veel op de onderbuik drukt, zonder de gordel te los te dragen.

Stel, voordat u start de juiste zithouding af, en daarna voor alle inzittenden de autogordel om de beste bescherming te krijgen.

De juiste zithouding

- **Ga goed diep in uw stoel zitten** (na uw mantel, jas, enz. uitgetrokken te hebben). Dit is belangrijk voor een goede ondersteuning van de rug;
- **verschuif de stoel zodat u makkelijk bij de pedalen kunt komen.** Plaats de stoel zo ver naar achteren dat u het koppelingspedaal nog net geheel kunt indrukken. Stel de rugleuning zo af dat u de armen moet strekken om bij de bovenkant van het stuurwiel te kunnen komen;
- **stel de hoofdsteun af.** De afstand tussen de hoofdsteun en uw achterhoofd moet zo klein mogelijk zijn;
- **stel de hoogte van het zitkussen af.** Verstel het kussen om een zo goed mogelijk zicht op het verkeer te hebben;
- **stel de stand van het stuurwiel af.**

Afstellen van de autogordel

Ga goed tegen de rugleuning aan zitten.

De band van de schoudergordel ***1*** moet zo dicht mogelijk langs de hals over de schouder lopen, zonder dat de gordel de hals raakt.

De band van de heupgordel ***2*** moet vlak over de heupen langs het bekken lopen.

De autogordel moet zo direct mogelijk tegen het lichaam gedragen worden. Bijv.: niet over te dikke kleding of over ertussen gestoken voorwerpen, enz.

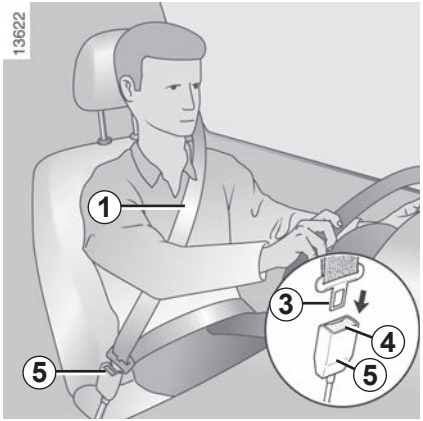

Vergrendelen

Trek de riem **langzaam en rustig** over u heen en druk de gesp ***3*** in de sluiting ***5*** (controleer de vergrendeling door aan de gesp ***3*** te trekken).

Als de gordel blokkeert, laat hem dan een stuk teruggaan en rol hem opnieuw af.

Als de autogordel compleet is geblokkeerd, trek dan langzaam, maar krachtig, aan de gordel om deze ongeveer 3 cm naar buiten te trekken. Laat hem zichzelf oprollen en rol hem opnieuw af.

Als het probleem aanhoudt, dient u een merkdealer te raadplegen.

Waarschuwingslampje autogordel van de bestuurder vergeten en, afhankelijk van de auto, van de voorpassagier

Het licht op het centrale display op bij het starten van de motor en daarna, als de gordel van de bestuurder of passagier voorin (als de stoel bezet is) niet vastgemaakt is en de auto ongeveer 20 km/uur bereikt, knippert het en een geluidssignaal klinkt gedurende ongeveer 120 seconds.

N.B.: een voorwerp op de zitting van de passagiersstoel kan in sommige gevallen het waarschuwingslampje inschakelen.

Waarschuwing achtergordel niet vastgemaakt (afhankelijk van de auto)

Het controlelampje op het centrale display licht op samen met het overzicht ***6*** op het instrumentenpaneel, gedurende 30 seconden na het starten van de auto, het openen van een portier of het vastmaken/losmaken van een autogordel achter.

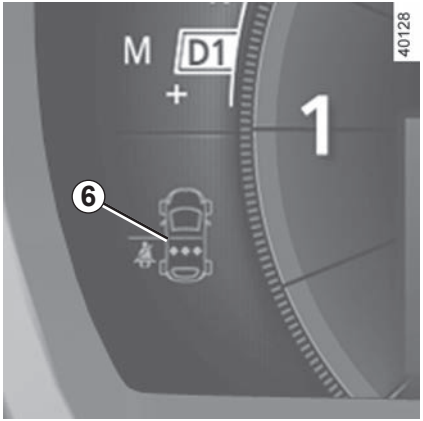

Controleer of de passagiers achter goed vastgemaakt zijn en het aantal vastgemaakte gordels overeenkomt met het aantal bezette plaatsen op de achterstoelen.

Op het overzicht ***6***:
– groen: autogordel vastgemaakt
– rood: autogordel niet vastgemaakt.

Ontgrendelen

Druk op de knop ***4***, de gordel wordt door het oprolmechanisme teruggetrokken. Begeleid hem.

Hoogteverstelling van de gordel van de voorstoelen

Verplaats de knop **7** om de hoogte van de gordel zo af te stellen dat de riem van de borstkas loopt zoals hiervoor is aangegeven. Druk op de knop **7** en zet de hoofdsteun omhoog of omlaag. Controleer na het afstellen of de knop weer goed is vergrendeld.

Autogordels achter *8*

Het vergrendelen, ontgrendelen en afstellen gebeuren op dezelfde manier als bij de voorste gordels.

Controleer de plaats en werking van de autogordel achterin na het kantelen van de achterbank.

AUTOGORDELS (4/4)

De volgende raadgevingen gelden voor de autogordels voor en achter.

– Verander niets aan de oorspronkelijke onderdelen van het veiligheidsmechanisme: gordels, stoelen en de bevestigingen ervan. Raadpleeg voor speciale gevallen (bv. installatie van een kinderzitje) een merkdealer.

– Zorg dat er geen voorwerpen tussen de riemen worden gestoken die speling kunnen veroorzaken (wasknijpers, klemmetjes, enz.): een autogordel die te los zit, kan verwondingen veroorzaken in geval van een ongeluk.

– Draag nooit de schoudergordel achter de rug of onder de arm langs aan de kant van het portier.

– Een autogordel mag nooit door meer personen tegelijk gebruikt worden; sla uw gordel nooit om een baby of een kind heen dat op uw schoot zit.

– De gordel mag niet gedraaid zijn.

– Na een botsing moet u de gordels laten controleren en indien nodig vervangen. Gordels die beschadigingen vertonen moeten ook worden vervangen.

– Let op dat de gesp van de gordel in de juiste sluiting vastzit.

– Zorg dat er geen voorwerp in de sluiting van de gordel kan komen waardoor de werking belemmerd wordt.

– Zorg dat u de sluiting goed plaatst (deze mag niet verborgen of bedekt worden door of blijven haken achter personen of voorwerpen).

– Let er bij het terugplaatsen van de achterbank op dat de autogordels en sluitingen goed zitten, zodat deze weer op de juiste wijze kunnen worden gebruikt.

AANVULLENDE VOORZIENINGEN OP DE VOORGORDEL (1/4)

Afhankelijk van de auto, kunnen deze bestaan uit:

- **gordelspanners van het oprolmechanisme van de autogordel;**
- **gordelspanners van de heupgordel voor bestuurder en passagier;**
- **krachtbegrenzers voor de bescherming van de borstkas;**
- **frontale airbags voor de bestuurder en passagier.**

Deze voorzieningen worden gelijktijdig of afzonderlijk, afhankelijk van de ernst van de aanrijding, geactiveerd bij een frontale botsing.

Afhankelijk van de ernst van de aanrijding, kan het systeem de volgende middelen activeren:

- de blokkering van de autogordel;
- de gordelspanner van het oprolmechanisme van de autogordel (die in werking komt om de speling van de autogordel op te heffen);
- de gordelspanner van de heupgordel drukt de inzittende vast op zijn stoel;
- de frontale airbag.

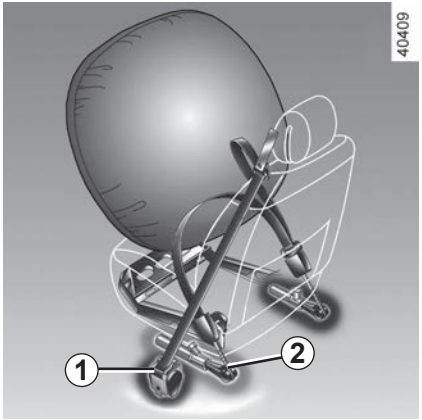

Gordelspanners

De gordelspanners dienen ervoor om de autogordel strak tegen het lichaam te trekken en daardoor de inzittende in zijn stoel te drukken wat de effectiviteit van de gordel verhoogt.

Bij contact aan, kan tijdens een ernstige frontale aanrijding, afhankelijk van de ernst van de schok, het systeem de volgende onderdelen activeren:

- de gordelspanner van het oprolmechanisme van de autogordel ***1*** die de gordel direct strak trekt;
- de gordelspanner van de heupgordel ***2*** voor bestuurder en passagier.

– Laat al deze veiligheidsvoorzieningen controleren na een aanrijding.

– Het is streng verboden zelf werkzaamheden uit te voeren aan het gehele systeem (gordelspanners, airbags, rekeneenheden, bedrading) of deze in een andere auto over te zetten.

- Om te voorkomen dat het systeem ten onrechte in werking komt, mag uitsluitend deskundig personeel van de merkdealer aan de gordelspanners en airbags werken.
- Het elektrische ontstekingsmechanisme van de gordelspanners mag uitsluitend door speciaal opgeleid personeel met speciaal gereedschap worden gecontroleerd.
- Laat de gaspatronen van de gordelspanners en de airbags door een merkdealer verwijderen voordat de auto wordt gesloopt.

Krachtbegrenzer

Vanaf een bepaalde hevigheid van de schok van de aanrijding komt dit mechanisme in werking om de kracht die de gordel op het lichaam uitoefent te begrenzen tot een draaglijk niveau.

Frontale airbags voor bestuurder en passagier

Deze bevindt zich bij de linker en rechter voorstoel.

Het opschrift “Airbag” op het stuurwiel, het dashboard (zone van de airbag ***A***) en, afhankelijk van de auto, een pictogram aan de onderkant van de voorruit herinneren aan de aanwezigheid van deze uitrusting.

Elk airbagsysteem bestaat uit:

– een airbag en een gaspatroon in het stuurwiel voor de bestuurder en in het dashboard voor de passagier;

– een rekeneenheid die het systeem bewaakt en de elektrische ontsteking van de gaspatroon bestuurt;

– een gemeenschappelijk waarschuwingslampje op het instrumentenpaneel.

Bij het afgaan van de airbag vindt een explosie plaats waardoor warmte en rook vrijkomen zonder enig brandgevaar en er klinkt een luide knal. De airbag die onmiddellijk naar buiten komt, kan ongevaarlijke, lichte schaafwonden of ander ongemak veroorzaken.

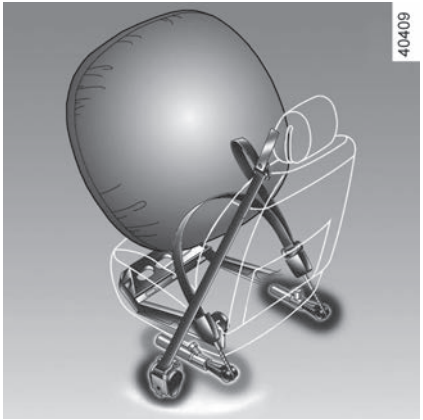

Werking

Het systeem werkt alleen als het contact aanstaat.

Bij een zware **frontale** aanrijding, worden de airbags, die de klap opvangen van het hoofd en de borstkas van de bestuurder tegen het stuurwiel en van de passagier tegen het dashboard, snel opgeblazen. Daarna lopen de airbags direct weer leeg om het verlaten van de auto niet te bemoeilijken.

Storingen

Het lampje op het instrumentenpaneel gaat branden als het contact wordt aangezet en dooft na enkele seconden.

Als het niet oplicht bij het aanzetten van het contact of als het oplicht bij draaiende motor, wijst dit op een storing in het systeem.

Raadpleeg zo spoedig mogelijk een merkdealer. Wacht u hier te lang mee dan betekent dat, dat de bescherming in de tussenliggende periode misschien niet optimaal is.

AANVULLENDE VOORZIENINGEN OP DE VOORGORDEL (4/4)

Hier volgt een aantal aanwijzingen om elke belemmering bij het opblazen van de airbag of verwonding door rondvliegende voorwerpen te voorkomen.

Waarschuwingen inzake de bestuurdersairbag

– Verander niets aan het stuurwiel of de naafdop.

– Dek de naafdop niet af.

– Bevestig geen voorwerpen (speldjes, logo, klokje, telefoonsteun, enz.) op het stuurwiel.

– Het stuurwiel mag niet worden gedemonteerd. Uitsluitend speciaal opgeleide monteurs van de merkdealer mogen deze werkzaamheden uitvoeren.

– Ga niet te dicht achter het stuurwiel zitten, maar rijd met licht gebogen armen (raadpleeg de paragraaf “Afstellen juiste zithouding” in hoofdstuk 1). Zo blijft er voldoende ruimte over voor een goede en effectieve bescherming door de werking van de airbag.

Waarschuwingen inzake de passagiersairbag

– Plak of bevestig niets op het dashboard (speldjes, logo, klokje, telefoonsteun, enz.) in de airbagzone.

– Houd de ruimte tussen het dashboard en de voorpassagier vrij (geen dier of pakjes op schoot, geen paraplu of wandelstok tegen het dashboard zetten).

– Laat de passagier nooit zijn voeten op het dashboard leggen. Dit kan zeer gevaarlijk zijn. Kom niet te dicht (met knieën, hoofd of handen) bij het dashboard.

– Schakel de aanvullende veiligheidsvoorzieningen van de autogordel van de passagier voorin direct weer in na het verwijderen van een kinderzitje, om de bescherming van de passagier te garanderen in geval van een botsing.

HET IS VERBODEN EEN KINDERZITJE ACHTERSTEVOREN OP DE PASSAGIERSSTOEL VOOR TE PLAATSEN ZOLANG DE AIRBAGS VAN DE VOORPASSAGIER NIET UITGESCHAKELD ZIJN.

(raadpleeg de paragraaf “Kinderveiligheid: uitschakelen, inschakelen van de passagiersairbag voorin” in hoofdstuk 1)

Krachtbegrenzer

Vanaf een bepaalde hevigheid van de schok van de aanrijding komt dit mechanisme in werking om de kracht die de gordel op het lichaam uitoefent te begrenzen tot een draaglijk niveau.

– Laat al deze veiligheidsvoorzieningen controleren na een aanrijding.

– Het is streng verboden zelf werkzaamheden uit te voeren aan het gehele systeem (airbags, rekeneenheden, bedrading) of deze in een andere auto over te zetten.

– Om te voorkomen dat het systeem ten onrechte in werking komt, mag uitsluitend deskundig personeel van de merkdealer aan de airbags werken.

Zijairbags

Een airbag kan in elke voorstoel worden ondergebracht en ontplooit zich aan de zijkant van de stoel (portierzijde) om de inzittenden te beschermen bij een hevige botsing tegen de zijkant.

ZijruitAirbags

Dit zijn airbag die zich aan de zijkant boven bevinden en die zich ontplooien langs de zijruiten van het voor- en achterportier om de inzittenden bij een hevige botsing tegen de zijkant te beschermen.

Afhankelijk van de auto, herinnert een pictogram op de voorruit aan de aanwezigheid van de aanvullende veiligheidsvoorzieningen (airbags, gordelspanners, enz.) in het interieur.

Waarschuwing betreffende de zijairbag

– **Stoelhoezen:** voor de stoelen met airbag zijn speciale stoelhoezen nodig. Raadpleeg een merkdealer om te weten of dergelijke hoezen leverbaar zijn. Het gebruik van andere hoezen (of hoezen die bestemd zijn voor een ander model) kan de goede werking van deze airbags belemmeren en daardoor de veiligheid van de inzittenden in gevaar brengen.

– Plaats geen accessoires, voorwerpen of dieren tussen de rugleuning, het portier en de interieurbekleding. Dek de rugleuning van de stoel ook nooit af met bijvoorbeeld kleding of accessoires. De werking van de airbag kan hierdoor belemmerd worden en verwondingen veroorzaken als de airbag wordt geactiveerd.

– Demontage of wijziging van de stoel en de interieurbekleding is verboden, tenzij dit gebeurt door deskundig personeel van de merkdealer.

AANVULLENDE BEVESTIGINGSMIDDELEN

Hier volgt een aantal aanwijzingen om elke belemmering bij het opblazen van de airbag of verwonding door rondvliegende voorwerpen te voorkomen.

De airbag is een aanvullende bescherming bij het gebruik van de autogordel. Beide organen vormen één veiligheidssysteem. De gordel moet altijd worden gedragen. Het niet dragen kan bij een ongeval de inzittenden blootstellen aan zeer zware verwondingen en de gevolgen van de werking van de airbag verergeren.

Bij een botsing, zelfs een zware, tegen de achterkant of bij het over de kop gaan van de auto worden de airbags of de gordelspanners niet altijd geactiveerd. Zware stoten onder de auto veroorzaakt door stoepen, gaten in het wegdek, stenen, kunnen de airbagsystemen activeren.

– **Het is streng verboden** zelf werkzaamheden uit te voeren aan airbags, gordelspanners rekeneenheid, bedrading, enz. Deze mogen uitsluitend door speciaal opgeleide monteurs van de merkdealer worden gecontroleerd en gerepareerd.

– Om te voorkomen dat de airbag(s) ten onrechte wordt/worden opgeblazen of juist niet als dat wel nodig zou zijn, mag uitsluitend deskundig personeel van de merkdealer aan het systeem werken.

– Laat het airbagsysteem controleren na een aanrijding of (een poging tot) diefstal van de auto.

– Als u de auto uitleent of verkoopt, breng de nieuwe berijder/eigenaar dan op de hoogte van deze bijzonderheden door hem dit instructieboekje bij de auto te leveren.

– Laat de gaspatro(o)n(en) door een merkdealer verwijderen voordat de auto wordt gesloopt.

Storingen

Dit controlelampje licht op bij het starten van de motor en dooft na ongeveer drie secondes.

Als het niet oplicht bij het aanzetten van het contact of als blijft branden, wijst dit op een storing in het systeem.

Raadpleeg zo spoedig mogelijk een merkdealer.

Wacht u hier te lang mee dan betekent dat, dat de bescherming in de tussenliggende periode misschien niet optimaal is.

Vervoer van kinderen

U dient zich te houden aan de wetgeving van het land waarin u zich bevindt.

Het kind moet, net als een volwassene, altijd correct zitten en zijn vastgemaakt, ongeacht het traject. U bent verantwoordelijk voor de kinderen die u vervoert.

Een kind is geen volwassene in miniatuurformaat. Het staat bloot aan specifieke letselrisico's doordat de spieren en botten nog in de groei zijn. De autogordel alleen is niet geschikt voor het vervoer. Gebruik het juiste kinderzitje en gebruik het correct.

U dient zich te houden aan de wetgeving van het land waarin u zich bevindt.

Om het openen van de portieren te voorkomen, gebruikt u de "Kinderveiligheid" (raadpleeg de paragraaf "Openen en sluiten van de portieren" in hoofdstuk 1).

Een botsing met 50 km/u komt overeen met een val van 10 meter hoogte. Het niet vastmaken van een kind is hetzelfde als het laten spelen op een balkon zonder balustrade op de vierde verdieping!
Houd een kind nooit in uw armen. Bij een ongeluk zal u het niet kunnen tegenhouden, zelfs niet als u zelf in uw gordel vastzit.
Als uw auto betrokken is geweest bij een verkeersongeluk, moet u het kinderzitje vervangen en de gordels en de ISOFIX verankeringen laten controleren.

Verantwoordelijkheid van de bestuurder tijdens het parkeren of stoppen van de auto

Laat nooit, zelfs niet eventjes, een kind, een afhankelijke volwassene of een dier in de auto achter als u deze verlaat.

Het kan zichzelf of anderen in gevaar brengen door bijvoorbeeld de motor te starten, door organen te bedienen zoals bijvoorbeeld de ruitbediening, of de portieren te vergrendelen.

Bovendien kan bij warm en/of zonnig weer de temperatuur in het interieur heel erg snel oplopen.

LEVENSGEVAAR OF GEVAAR VAN ERNSTIG LETSEL.

Gebruik van een kinderzitje

De bescherming die het kinderzitje biedt is afhankelijk van zijn capaciteit om het kind vast te houden en van de installatie ervan. Door een verkeerde installatie komt de bescherming van het kind in gevaar bij krachtig remmen of een botsing.

Controleer voordat u een kinderzitje koopt, of het voldoet aan de wettelijke eisen van het land waar u zich bevindt en of het gemonteerd kan worden in uw auto. Raadpleeg een merkdealer om te weten welke zitje geadviseerd worden voor uw auto.

Lees, vóór het monteren van een kinderzitje, de gebruiksaanwijzing en houd u aan de instructies. Neem, bij problemen met het installeren, contact op met de fabrikant van de uitrusting. Bewaar de gebruiksaanwijzing bij het zitje.

Geef het goede voorbeeld door uw gordel vast te maken en leer uw kind:
– zich correct vast te maken,
– in en uit te stappen aan de andere kant van het verkeer.

Gebruik geen tweedehands kinderzitje of zonder gebruiksaanwijzing.

Let op dat niets in de buurt van het kinderzitje de installatie ervan belemmert.

Laat een kind nooit onbewaakt achter in de auto.

Controleer of uw kind altijd vastzit en het harnas of de gordel correct is afgesteld en aangepast. Vermijd te dikke kleding waardoor ruimte tussen de riemen kan ontstaan.

Laat uw kind nooit zijn hoofd of armen uit het raam steken.

Controleer regelmatig de juiste houding van het kind, met name als het slaapt.

Kinderzitje “achterstevoren”
Het hoofd van een baby is, naar verhouding, zwaarder dan dat van een volwassene en de nek is zeer kwetsbaar. Vervoer het kind zo lang mogelijk in deze stand (minstens tot het 2 jaar is). Zo worden het hoofd en de nek ondersteund.
Kies een omhullend zitje voor een betere bescherming opzij en vervang het zodra het hoofd van het kind boven het kuipzitje uitsteekt.

Kinderzitje “vooruit”
Het hoofd en de buik van een kind zijn de lichaamsdelen die het meest beschermd moeten worden. Een vooruit geplaatst kinderzitje dat stevig in de auto is vastgezet, vermindert het risico dat het kind zijn hoofd stoot. Vervoer uw kind in een vooruit geplaatst zitje met een harnas als de lengte van het kind dat toelaat.
Kies voor een kuipzitje voor een betere zijdelingse bescherming.

Zittingverhogers
Vanaf 15 kg of 4 jaar kan een kind reizen op een zittingverhoger waarmee de autogordel kan worden aangepast aan zijn lichaamsbouw. De zitting van de verhoger moet geleiders hebben die de gordel over de heupen van het kind en niet over de buik laten lopen.
Een in hoogte verstelbare rugleuning met een gordelgeleider wordt geadviseerd om de gordel op het midden van de schouder te plaatsen. Deze mag nooit over de hals of over de armen lopen.
Kies voor een kuipzitje voor een betere zijdelingse bescherming.

KINDERVEILIGHEID: keuze van de bevestiging van een kinderzitje (1/2)

Er zijn twee bevestigingssystemen voor kinderzitjes: met de autogordel of met het ISOFIX systeem.

Bevestiging met de autogordel
De autogordel moet worden afgesteld om goed te kunnen werken bij krachtig remmen of bij een botsing.
Laat de gordel lopen zoals de fabrikant van het kinderzitje voorschrijft.
Controleer altijd de vergrendeling van de autogordel door eraan te trekken en zet hem daarna zo strak mogelijk door op het kinderzitje te drukken.
Controleer of het zitje goed vastzit door het zitje naar links/rechts en naar voren/achteren te bewegen: het zitje moet stevig vast blijven zitten.
Controleer of het kinderzitje niet dwars is geïnstalleerd en niet tegen een ruit rust.

Gebruik geen kinderzitje dat de gordel waarmee het vastzit zou kunnen losmaken: het onderstel van het zitje mag niet op de gesp en/of de sluiting van de gordel rusten.

Voordat u een ISOFIX kinderzitje installeert dat u hebt gekocht voor een andere auto, moet u nagaan of het geïnstalleerd mag worden. Raadpleeg de lijst van de fabrikant van het zitje waarop de auto's staan waarin het zitje gebruikt mag worden.

De autogordel mag nooit losgemaakt of verdraaid worden. Laat de gordel nooit onder de armen of achter de rug lopen.
Controleer of de gordel niet beschadigd is door scherpe randen.
Als de autogordel niet normaal werkt, kan deze het kind niet beschermen. Raadpleeg een merkdealer. Gebruik deze zitplaats niet zolang de gordel niet is gerepareerd.

Bevestiging met ISOFIX **systeem**

Goedgekeurde kinderzitjes ISOFIX zijn gestandaardiseerd overeenkomstig de betreffende wettelijke voorschriften. Als één van de volgende vijf gevallen van toepassing is:
– universeel ISOFIX 3-punts vooruit;
– semi-universeel ISOFIX 2-punts;
– Specifiek:
i-Size met
– ofwel een gordel die wordt vastgemaakt aan de derde ring van de betreffende stoel;
– ofwel een steunpoot die op de vloer van de auto rust, geschikt voor de goedgekeurde stoel i-Size en bedoeld om te voorkomen dat het kinderzitje beweegt bij een botsing.

Controleer in het laatste geval of uw kinderzitje geïnstalleerd kan worden door de lijst van geschikte auto’s te raadplegen.

Bevestig het kinderzitje met de ISOFIX grendels als het deze heeft. Het ISOFIX systeem garandeert een gemakkelijke, snelle en veilige montage.

Het ISOFIX systeem bestaat uit 2 ringen en, in sommige gevallen, een derde ring.

Verander niets aan de onderdelen van het oorspronkelijk gemonteerde systeem: gordels, ISOFIX, stoelen en de bevestigingen ervan.

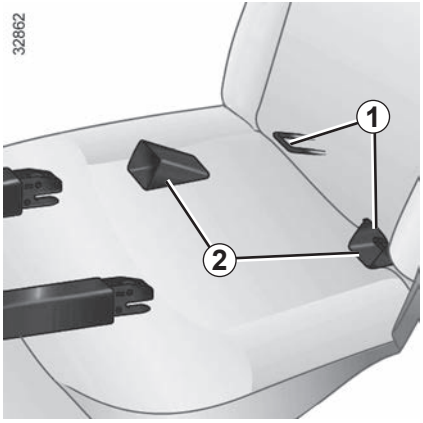

Bevestiging met het ISOFIX systeem (vervolg)
De twee ringen ***1*** bevinden zich tussen de rugleuning en de zitting van de stoel en zijn te herkennen aan een markering.
Om het plaatsen en het vergrendelen van uw kinderzitje op de ringen ***1*** te vergemakkelijken, gebruikt u de geleiders ***2*** van het kinderzitje.
Om bij de ringen te komen, steekt u uw vinger in het afdekkapje en verwijdert u het.
Afhankelijk van de auto vindt u de ringen ***1*** bij het openen van het deksel.

NB: bewaar de afdekkapjes die u hebt verwijderd in een opbergruimte zodat ze niet verloren of beschadigd raken.

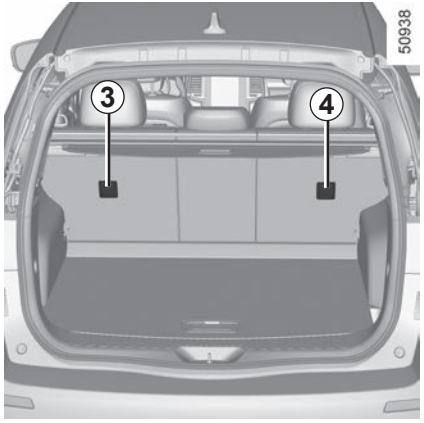

De derde ring ***3*** of ***4*** wordt gebruikt voor het vastmaken van de bovenste riem van bepaalde stoelen ISOFIX.

U **moet** de riem van het kinderzitje aan de bijbehorende ring bevestigen.

U mag geen ander bevestigingspunt gebruiken.

De ringen bevinden zich op de rugleuningen van de stoelen en zijn te herkennen aan het symbool .

Bevestig in alle gevallen de haak van de riem op de bijbehorende ring ***3*** en ***4*** en plaats de stoel van de auto in de gewenste stand.

Span de riem zodat de rugleuning van het kinderzitje goed tegen de rugleuning van de stoel in de auto is geplaatst.

De ISOFIX verankeringen mogen alleen gebruikt worden voor kinderzitjes met het ISOFIX systeem. Bevestig nooit andere kinderzitjes, noch de gordel of andere voorwerpen op deze verankeringspunten. Controleer of niets in de weg zit bij de verankeringspunten.

Als uw auto betrokken is geweest bij een verkeersongeluk, moet u de ISOFIX verankeringen laten controleren en het kinderzitje vervangen.

KINDERVEILIGHEID: installatie van het kinderzitje, algemeen (1/2)

Op bepaalde zitplaatsen mogen geen kinderzitjes bevestigd worden Op het schema op de volgende bladzijde ziet u waar u een kinderzitje mag bevestigen.

De genoemde types kinderzitjes zijn niet overal leverbaar. Controleer voordat u een ander kinderzitje gebruikt, bij de fabrikant of het gemonteerd kan worden.

Monteer het kinderzitje bij voorkeur op een zitplaats achterin.

Controleer of het kinderzitje, door het installeren ervan in de auto, niet loskomt van het onderstel.

Als u de hoofdsteun moet verwijderen, berg deze dan goed op zodat deze niet in een projectiel kan veranderen bij krachtig remmen of een botsing.

Maak het kinderzitje altijd goed vast aan de auto, ook als het niet in gebruik is, zodat het niet in een projectiel kan veranderen bij krachtig remmen of een botsing.

Op zitplaats voorin

Het vervoer van een kind op de plaats van de voorpassagier is niet in alle landen toegestaan. Raadpleeg de geldende wetgeving en volg de aanwijzingen van het schema op de volgende bladzijde.

Voordat u een kinderzitje op deze plaats installeert (indien dit toegestaan is)
- zet de autogordel zo ver mogelijk naar beneden;
- schuif de stoel zo ver mogelijk naar achteren;
- zet de rugleuning enigszins schuin (ongeveer 25°);
- zet de zitting, indien mogelijk, zo ver mogelijk omhoog.

Zet de hoofdsteun van de stoel in ieder geval maximaal omhoog zodat hij het kinderzitje niet hindert (raadpleeg de paragraaf “Hoofdsteunen voor” in hoofdstuk 1).

Als het kinderzitje is geïnstalleerd en als dit mogelijk is, verplaatst u de autostoel indien nodig naar voren (voor de nodige ruimte op de achterste zitplaatsen voor de passagiers of andere kinderzitjes). Een kinderzitje dat achterstevoren staat, mag het dashboard niet raken en mag niet maximaal naar voren worden geschoven.

Wijzig de andere afstellingen niet meer na het installeren van het kinderzitje.

LEVENSGEVAAR OF GEVAAR VAN ERNSTIG LETSEL: controleer voordat u een kinderzitje achterstevoren op deze plaats installeert, of de airbag wel is uitgeschakeld (raadpleeg de paragraaf “Kinderveiligheid: uitschakelen/inschakelen van de passagiersairbag voorin” in hoofdstuk 1).

Op zitplaats achter aan de zijkant

Een reiswieg wordt dwars in de auto geïnstalleerd en neemt ten minste twee zitplaatsen in beslag.
Plaats het hoofd van het kind aan de tegenover het portier gelegen kant.
Zet de voorstoel van de auto zo ver mogelijk naar voren om een kinderzitje achterstevoren te installeren, en zet deze daarna zo ver mogelijk terug zonder dat deze tegen het kinderzitje komt.

Voor de veiligheid van het vooruit geplaatste kind, moet u de stoel voor het kind naar voren zetten en de rugleuning rechtzetten om het contact tussen de stoel en de benen van het kind te vermijden.

Verwijder in ieder geval de hoofdsteunen achter (raadpleeg de paragraaf “Hoofdsteunen achter” in hoofdstuk 3). Zet de achterstoel indien nodig zo ver mogelijk naar achteren. Dit moet gebeuren voordat u het kinderzitje plaatst.
Controleer of het vooruit geplaatste kinderzitje goed tegen de rugleuning van de stoel van de auto rust.

Monteer het kinderzitje bij voorkeur op een zitplaats achterin.

Installeer een kinderzitje met gasveersteunen nooit op de middelste zitplaats achterin.

LEVENSGEVAAR OF GEVAAR VAN ERNSTIG LETSEL.

Controleer of het kinderzitje of de voeten van het kind het goed vergrendelen van de stoel ervoor niet belemmeren. Raadpleeg de paragraaf “Voorstoel” in hoofdstuk 1.

Controleer bij monteren van een kinderzitje (verhoging Groep 2 of 3) of de autogordel goed werkt (oprolt): raadpleeg de paragraaf “Autogordels achterin” in hoofdstuk 1. Pas indien nodig de stand van de autostoel aan.

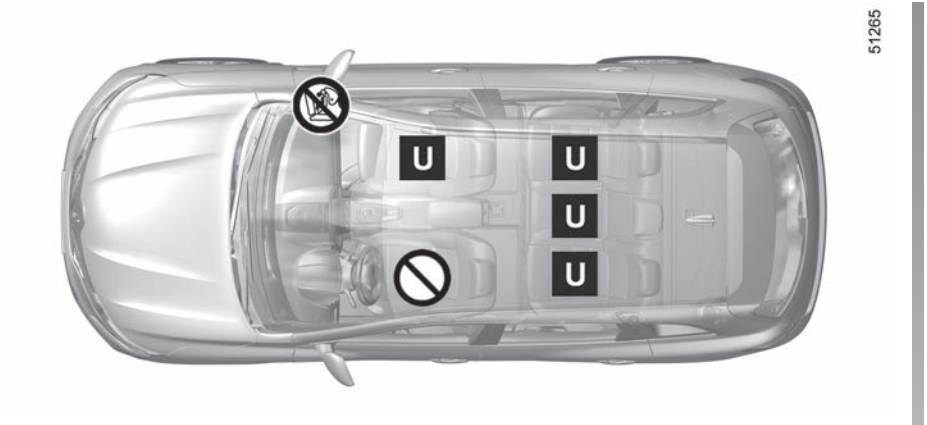

Controleer de staat van de airbag voordat u een passagier laat plaatsnemen of een kinderzitje installeert.

Plaats verboden voor het installeren van een kinderzitje.

U Plaats toegelaten voor de bevestiging met de gordel van een als “Universeel” goedgekeurd zitje.

LEVENSGEVAAR OF GEVAAR VAN ERNSTIG LETSEL: controleer voordat u een kinderzitje achterstevoren op de plaats van de passagier voorin installeert, of de airbag wel is uitgeschakeld (zie «Kinderveiligheid: uitschakelen, inschakelen van passagiersairbag voorin» in hoofdstuk 1).

Door het gebruik van een niet bij de auto passend kinderveiligheidssysteem wordt de baby of het kind niet correct beschermd. Het kan ernstig of zelfs dodelijk letsel oplopen.

KINDERZITJES: bevestiging met de autogordel (2/3)

In de tabel hieronder staat dezelfde informatie als op het overzicht van de vorige bladzijde, overeenkomstig de wettelijke voorschriften.

Type kinderzitje	Gewicht van het kind	Zitplaats voorpassagier (1) (2)		Zitplaatsen achter aan de zijkanten	Zitplaats midden achter
		Zonder airbag of met airbag uitgeschakeld	Met airbag ingeschakeld		
Reiswieg dwars Groep 0	< tot 10 kg	X	X	U (3)	X
Kuipzitje achterstevoren geplaatst Groepen 0 of 0 +	< tot 10 kg en tot < 13 kg	U	X	U (4)	U (6)
Kuipzitje/kinderzitje achterstevoren Groepen 0 + en 1	< tot 13 kg en 9 tot 18 kg	U	X	U (4)	U (6)
Kinderzitje vooruit geplaatst Groep 1	9 tot 18 kg	U	X	U (4) (5)	U (6)
Zittingverhoger Groepen 2 en 3	15 tot 25 kg en 22 tot 36 kg	U	U	U (4) (5)	U

(1) LEVENSGEVAAR OF GEVAAR VAN ERNSTIG LETSEL: controleer voordat u een kinderzitje op de plaats van de passagier voorin installeert, of de airbag wel is uitgeschakeld (raadpleeg de paragraaf “Kinderveiligheid: uitschakelen, inschakelen van de passagiersairbagairbag voorin” in hoofdstuk 1).

KINDERZITJES: bevestiging met de autogordel (3/3)

X = Plaats niet toegestaan voor het installeren van dit type kinderzitje.

U = Plaats toegestaan voor de bevestiging met de gordel van een in de handel verkrijgbaar als “Universeel” goedgekeurd zitje; controleer of het gemonteerd kan worden.

(2) Zet de stoel van de auto zo ver mogelijk naar achteren en zo hoog mogelijk, en zet de rugleuning lichtjes schuin (ongeveer 25°).

(3) Een reiswieg wordt dwars in de auto geïnstalleerd en neemt ten minste twee zitplaatsen in beslag. Plaats het hoofd van het kind aan de tegenover het portier van de auto gelegen kant.

(4) Zet de stoel voor het kind naar voren en zet de rugleuning recht om contact tussen de stoel en de benen van het kind te vermijden.

(5) Verwijder in ieder geval de hoofdsteun van de stoel achteraan waarop het kinderzitje is geplaatst. Dit moet gebeuren voordat u het kinderzitje plaatst. Raadpleeg de paragraaf “Hoofdsteunen achter” in hoofdstuk 3.

(6) LEVENSGEVAAR OF RISICO OP ERNSTIG LETSEL: Monteer nooit een kinderzitje met een steunpoot.

KINDERZITJES: Isofix-bevestigingssysteem (1/3)

In de tabel hieronder staat dezelfde informatie als op het overzicht op de volgende bladzijden, overeenkomstig de wettelijke voorschriften.

Type kinderzitje	Gewicht van het kind	Grootte van het ISOFIX zitje	Passagiersstoel voorin		Zitplaatsen achter aan de zijkanten	Zitplaats midden achter
			Zonder airbag of met airbag uitgeschakeld	Met airbag ingeschakeld		
Reiswieg dwars Groep 0	< tot 10 kg	F, G	X	X	X	X
Kuipzitje achterstevoren geplaatst Groepen 0 of 0 +	< tot 10 kg en tot < 13 kg	E	X	X	IL (1)	X
Kuipzitje/kinderzitje achterstevoren Groepen 0 + en 1	< tot 13 kg en 9 tot 18 kg	C, D	X	X	IL (1)	X
Kinderzitje vooruit geplaatst Groep 1	9 tot 18 kg	A, B, B1	X	X	IUF - IL (2)	X
Zittingverhoger Groepen 2 en 3	15 tot 25 kg en 22 tot 36 kg	–	X	X	IUF - IL (2)	X
Zitje, maat i			X		i-U	X

KINDERZITJES: Isofix-bevestigingssysteem (2/3)

X = Plaats niet toegestaan voor het installeren van een kinderzitje ISOFIX.

IUF/IL = Plaats toegestaan voor bevestiging door middel van ISOFIX-bevestigingen, indien aanwezig, van een kinderzitje dat goedgekeurd is als “Universeel/semi-universeel of specifiek voor een auto”; controleer of het gemonteerd kan worden.

i-U = Geschikt voor kinderzitjes i-Size in de categorie Universeel, voorwaarts en achterwaarts gericht.

(1) Zet de voorstoel van de auto zo ver mogelijk naar voren om een kinderzitje achterstevoren te installeren, en zet deze daarna zo ver mogelijk terug zonder dat deze tegen het kinderzitje komt.

(2) Verwijder in ieder geval de hoofdsteun van de stoel achteraan waarop het kinderzitje is geplaatst. Dit moet gebeuren voordat u het kinderzitje plaatst. Raadpleeg de paragraaf “Hoofdsteunen achter” in hoofdstuk 3. Zet de stoel voor het kind naar voren en zet de rugleuning recht om contact tussen de stoel en de benen van het kind te vermijden.

De grootte van een ISOFIX kinderzitje wordt aangegeven door een letter:

– A, B en B1: voor zitjes vooruit van groep 1 (van 9 tot 18 kg);

– C en D: kuipzitjes of achterwaarts gerichte zitjes van groep 0+ (minder dan 13 kg) of groep 1 (9 tot 18 kg);

– E: achterwaarts gerichte kuipzitjes van groep 0 (minder dan 10 kg) of 0+ (minder dan 13 kg);

– F en G: reiswiegen van groep 0 (onder 10 kg).

Plaats verboden voor het installeren van dit type kinderzitje.

Controleer de staat van de airbag voordat u een passagier laat plaatsnemen of een kinderzitje installeert.

Door het gebruik van een niet bij de auto passend kinderveiligheidssysteem wordt de baby of het kind niet correct beschermd. Het kan ernstig of zelfs dodelijk letsel oplopen.

Kinderzitje bevestigd met behulp van de ISOFIX bevestiging

Plaats waar een ISOFIX kinderzitje is toegelaten.

De zitplaatsen achterin zijn voorzien van een verankering voor de bevestiging van een universeel ISOFIX kinderzitje vooruit. De verankeringen bevinden zich op de rugleuningen van de achterstoelen.

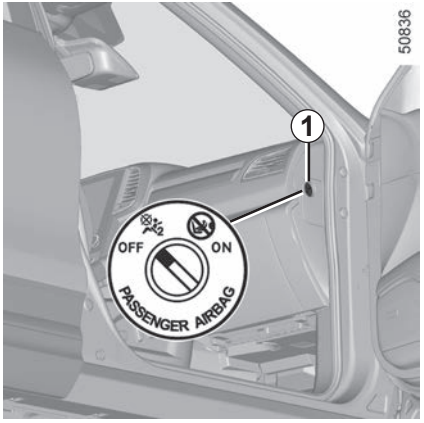

Uitschakelen van de passagiersairbags voorin
(voor de auto's die hiermee uitgerust zijn)

Voordat u een kinderzitje op de passagiersstoel voorin installeert:

– controleer of het kinderzitje op deze stoel kan worden geïnstalleerd;

– het is van essentieel belang om de **airbag uit te schakelen** voor een kinderzitje waarin het kind achterstevoren in de auto zit.

Uitschakelen van de air bag: druk met stilstaande auto en contact uit op de grendel ***1*** en draai deze naar stand **OFF**.

Met contact aan, moet u **verplicht** controleren of het controlelampje op het display ***2*** oplicht en, afhankelijk van de auto, of de boodschap "airbag passagier gedeactiveerd" verschijnt.

Dit lampje blijft constant branden om u eraan te herinneren dat u een kinderzitje kunt gebruiken.

Het in- en uitschakelen van de passagiersairbag moeten **bij stilstaande auto** gebeuren.
Als dit bij rijdende auto gebeurt, lichten de controlelampjes en op.
Om de staat van de airbag weer in overeenstemming te brengen met de stand van de grendel, zet u het contact uit en weer aan.

GEVAAR

Omdat het gevaarlijk is als de passagiersairbag voorin in werking komt als er een kinderzitje achterstevoren op de stoel is geplaatst, mag u **NOOIT** een bevestigingssysteem voor kinderen achterstevoren installeren op een stoel met een **ACTIEVE FRONTALE AIRBAG**. Dit kan de **DOOD** van het **KIND** of een **ERNSTIG LETSEL** veroorzaken.

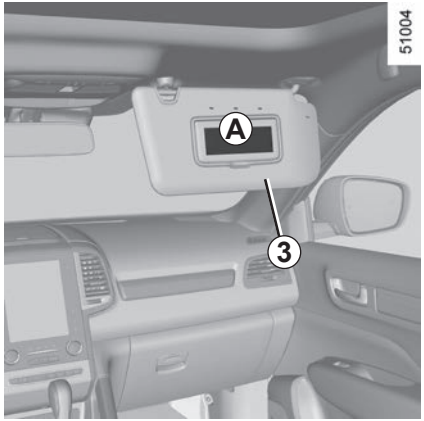

De merktekens op het dashboard en de stickers ***A*** aan elke kant van de zonneklep van de passagier ***3*** (bijvoorbeeld de sticker hierboven), herinneren u aan deze instructies.

GEVAAR

Omdat het gevaarlijk is als de passagiersairbag voorin in werking komt als er een kinderzitje achterstevoren op de stoel is geplaatst, mag u **NOOIT** een bevestigingssysteem voor kinderen achterstevoren installeren op een stoel met een **ACTIEVE FRONTALE AIRBAG**. Dit kan de **DOOD** van het **KIND** of een **ERNSTIG LETSEL** veroorzaken.

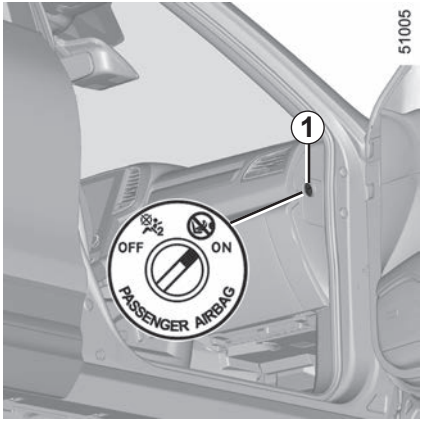

Inschakelen van de passagiersairbags voorin

Zodra het kinderzitje van de passagiersstoel verwijderd is, moet u de airbags weer inschakelen om de voorpassagier bij een botsing te beschermen.

Opnieuw inschakelen van de air bag: druk bij stilstaande auto en contact uit, de grendel ***1*** in en draai deze in de stand **ON**.

Met het contact aan, moet u **verplicht** controleren of het controlelampje uit is en of het controlelampje op het display ***2*** gedurende ongeveer 1 minuut brandt na elke start.

De passagiersairbag voor is ingeschakeld.

Storingen

In geval van een storing aan het systeem voor het in- en uitschakelen van de passagiersairbags, is het verboden een achterstevoren geplaatst kinderzitje op de voorstoel te gebruiken.

Het gebruik van de voorstoel door een passagier wordt ook afgeraden.

Raadpleeg zo spoedig mogelijk een merkdealer.

Het in- en uitschakelen van de passagiersairbag moet bij **stilstaande auto** gebeuren.

Als dit bij rijdende auto gebeurt, lichten de controlelampjes en op.

Om de staat van de airbag weer in overeenstemming te brengen met de stand van de grendel, zet u het contact uit en weer aan.

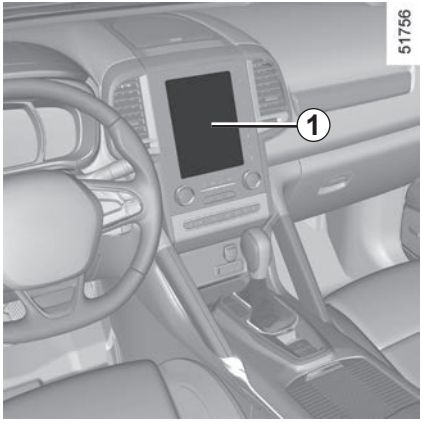

Display *1*

Auto's met multimedia-aanraakscherm, navigatiesystemen enz.

De tijd en/of de buitentemperatuur worden aangegeven op het bedieningsscherm ***1***.

Raadpleeg de gebruiksaanwijzing van de uitrusting.

Buitentemperatuurmeter

Bijzonderheid:

Als de buitentemperatuur tussen -3 °C en +3 °C ligt, knipperen de tekens **°C** (waarschuwing voor kans op gladheid).

Buitentemperatuurmeter

De buitenthermometer is beslist geen gladheidsdetector. Gladheid is niet alleen van de temperatuur afhankelijk, maar van meer factoren zoals de ligging van de weg en de vochtigheid van de lucht.

Als de elektrische voeding onderbroken is geweest (losgenomen accukabel, zekering doorgebrand enz.) wordt de klok automatisch weer gelijk gezet na enkele minuten, zodra het systeem weer informatie kan ontvangen GPS.

BEDIENINGSORGANEN LINKS STUUR (1/2)

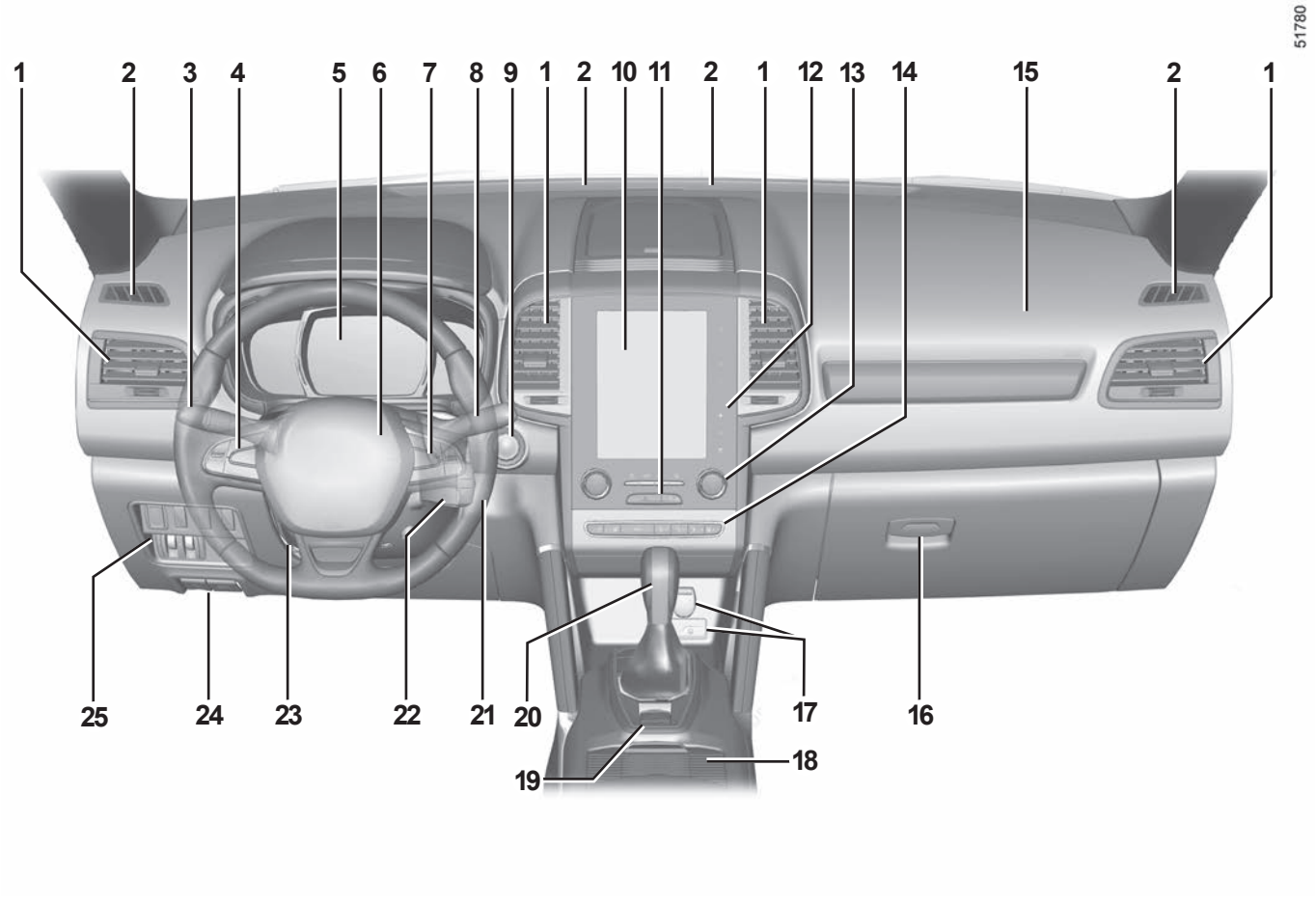

BEDIENINGSORGANEN LINKS STUUR (2/2)

De aanwezigheid van de hierna beschreven uitrusting IS AFHANKELIJK VAN DE UITVOERING VAN DE AUTO EN VAN HET LAND.

1 Ventilatierooster

2 Ontwasemingssleuf

3 Schakelaar voor:
- richtingaanwijzer;
- verlichting;
- mistlampen

4 Schakelaars voor de snelheidsregelaar/-begrenzer

5 Instrumentenpaneel

6 BestuurdersstoelAirbag, claxon

7 Keuzetoetsen van de boordcomputer en van het menu voor aanpassen van de instellingen van de auto.

8 Schakelaar voor de ruitenwissers en -sproeiers voor en achter.

9 Knop voor het starten en stoppen van de motor (auto met RENAULT-card).

10 Bedieningsscherm.

11 Schakelaars voor de alarmknipperlichten, controlelampje voor de elektrische portiervergrendeling.

12 Knoppen op het bedieningsscherm:
- in- en uitschakelen,
- volume,
- startmenu,
- menu Rijhulpmiddelen,
- scherminstellingen.

13 Bediening van de verwarming of de airconditioning

14 Schakelaars voor:
- stoelverwarming voor,
- geventileerde voorstoelen,
- inschakelen/uitschakelen van de ECO-modus,
- het inschakelen/uitschakelen van de parkeerhulp,
- voor het inschakelen/uitschakelen van de functie Stop and Start.

15 Plaats passagiersAirbag.

16 Dashboardkastje.

17 Accessoireaansluiting of aansteker en multimedia-aansluitingen.

18 Bekerhouder.

19 Schakelaars voor:
- Hoofdschakelaar van de snelheidsregelaar/-begrenzer,
- Parkeerhulp.

20 Versnellingshendel

21 Contactslot (auto’s met sleutel).

22 Afstandsbediening van radio en navigatiesysteem.

23 Hoogte- en diepteverstelling van het stuurwiel.

24 Ontgrendelingsknoppen:
- van de motorkap,
- van de tankdopklep.

25 Schakelaars voor:
- Verstellen van de koplampen,
- Regelweerstand verlichting instrumentenpaneel,
- Waarschuwing bij openen van de achterklep of bij verlaten van rijstrook aan/uit (afhankelijk van de auto),
- Verwarmd stuurwiel aan/uit,
- ESC en tractiecontrole,
- Keuzeschakelaar voor twee- of vierwielaandrijving.

BEDIENINGSORGANEN RECHTS STUUR (1/2)

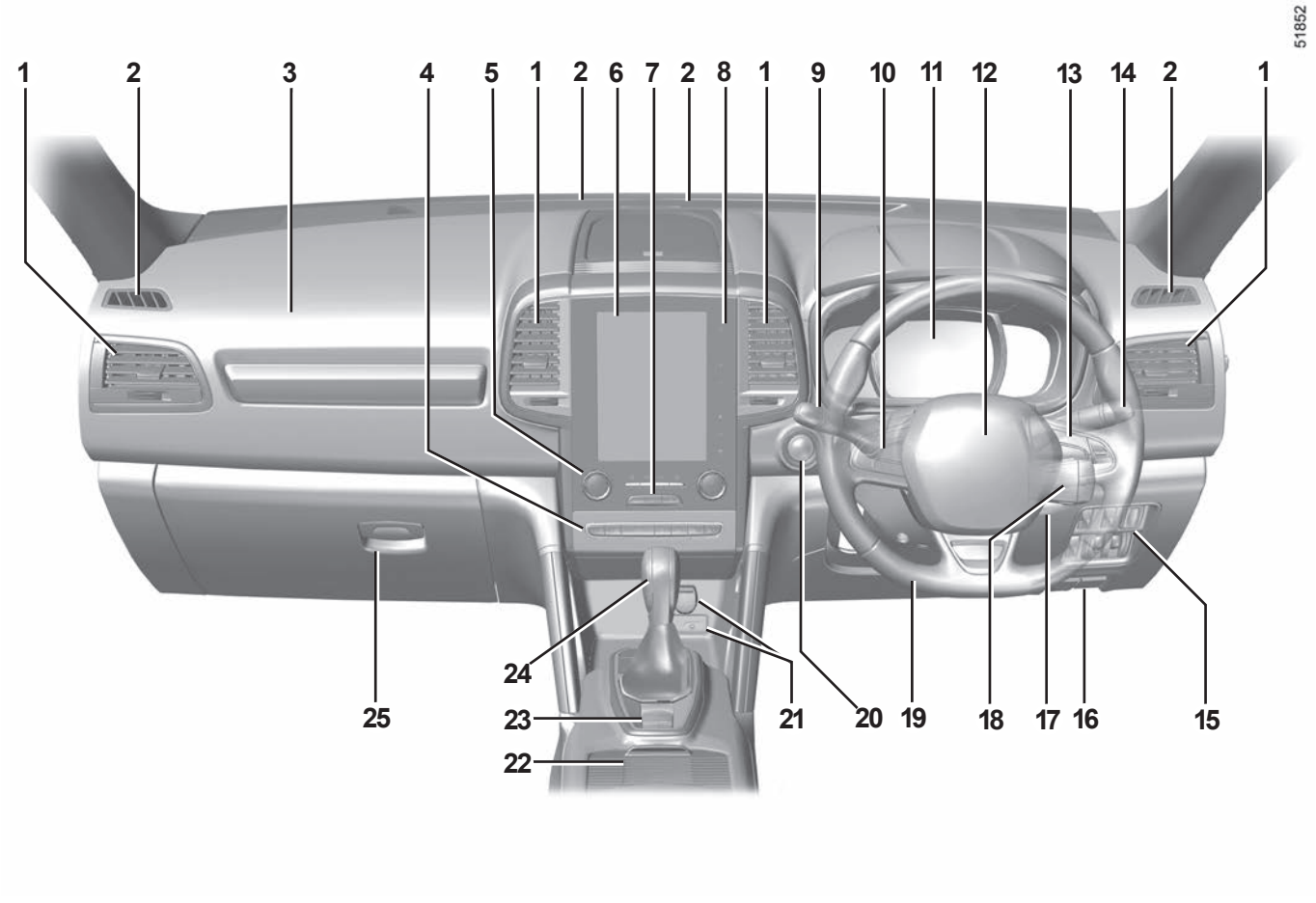

BEDIENINGSORGANEN RECHTS STUUR (2/2)

De aanwezigheid van de hierna beschreven uitrusting IS AFHANKELIJK VAN DE UITVOERING VAN DE AUTO EN VAN HET LAND.

1 Ventilatierooster

2 Ontwasemingssleuf

3 Passagiersstoel Airbag

4 Schakelaars voor:
- stoelverwarming voor,
- geventileerde voorstoelen,
- inschakelen/uitschakelen van de ECO-modus,
- het inschakelen/uitschakelen van de parkeerhulp,
- voor het inschakelen/uitschakelen van de functie Stop and Start.

5 Bediening van verwarming of airconditioning.

6 Bedieningsscherm.

7 Schakelaar voor de alarmknipperlichten, controlelampje voor de elektrische portiervergrendeling.

8 Knoppen op het bedieningsscherm:
- in- en uitschakelen,
- volume,
- startmenu,
- menu Rijhulpmiddelen,
- scherminstellingen.

9 Schakelaar voor:
- richtingaanwijzer;
- verlichting;
- mistlampen

10 Schakelaars voor de snelheidsregelaar/-begrenzer.

11 Instrumentenpaneel.

12 BestuurdersstoelAirbag, claxon.

13 Keuzetoetsen van de boordcomputer en van het menu voor aanpassen van de instellingen van de auto.

14 Schakelaar voor de ruitenwissers en -sproeiers voor en achter.

15 Schakelaars voor:
- Verstellen van de koplampen,
- Regelweerstand verlichting instrumentenpaneel,
- Waarschuwing bij openen van de achterklep of bij verlaten van rijstrook aan/uit (afhankelijk van de auto),
- Verwarmd stuurwiel aan/uit,
- ESC en tractiecontrole,
- Keuzeschakelaar voor twee- of vierwielaandrijving.

16 Ontgrendelingsknoppen:
- van de motorkap,
- van de tankdopklep.

17 Contactslot (auto’s met sleutel).

18 Afstandsbediening van radio en navigatiesysteem.

19 Hoogte- en diepteverstelling van het stuurwiel.

20 Knop voor het starten en stoppen van de motor (auto met RENAULT-card).

21 Accessoireaansluiting of aansteker en multimedia-aansluitingen.

22 Plaats voor bekers.

23 Schakelaars voor:
- Hoofdschakelaar van de snelheidsregelaar/-begrenzer,
- Parkeerhulp.

24 Versnellingshendel.

25 Dashboardkastje.

CONTROLE- EN WAARSCHUWINGSLAMPJES (1/6)

De hierna beschreven weergave informatie HANGT AF VAN DE UITRUSTING VAN DE AUTO EN VAN HET LAND.

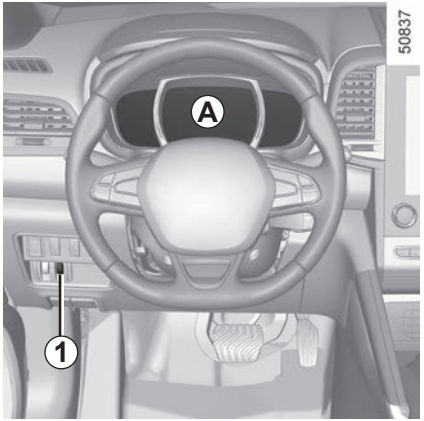

Instrumentenpaneel *A*: licht op zodra het bestuurdersportier wordt geopend. Wanneer het contact wordt aangezet, draait u het wiel ***1*** om de lichtsterkte van het instrumentenpaneel in te stellen.

Waarschuwingslampje : Het is nodig **voorzichtig** direct naar een merkdealer te rijden. Als u dit voorschrift negeert, loopt u het risico dat uw auto beschadigd wordt.

Het oplichten van sommige controlelampjes gaat vergezeld van een boodschap.

Controlelampje markeringslicht

Controlelampje grootlicht

Controlelampje dimlicht

Controlelampje mistlichten voor

Controlelampje mistachterlicht

Controlelampje automatisch grootlicht

Raadpleeg de paragraaf “Verlichting en signalen” in hoofdstuk 1.

Het waarschuwingslampje STOP dwingt u, voor uw veiligheid, direct te stoppen zonder het verkeer in gevaar te brengen. Stop de motor en start deze niet opnieuw. Roep de hulp in van een merkdealer.

Controlelampje richtingaanwijzers links

Controlelampje richtingaanwijzers rechts

Waarschuwingslampje brandstofpeil

Het licht oranje op bij het aanzetten van het contact of bij het starten van de motor en dooft binnen enkele seconden.
Als het tijdens het rijden oranje oplicht met een geluidssignaal: ga zo snel mogelijk tanken. U kunt dan nog ongeveer 50 km rijden.

Als er geen visueel of geluidssignaal terug komt, geeft het een storing van het instrumentenpaneel weer. U moet direct stoppen zonder het overige verkeer in gevaar te brengen. Zorg dat de auto inderdaad goed gestopt is en neem contact op met een merkdealer.

De hierna beschreven weergave informatie HANGT AF VAN DE UITRUSTING VAN DE AUTO EN VAN HET LAND.

STOP Waarschuwingslampje stop onmiddellijk

Dit gaat branden wanneer het contact wordt aangezet of de motor wordt gestart en dooft zodra de motor draait. Het gaat tegelijk met andere waarschuwingslampjes en/of boodschap(pen) branden en gaat vergezeld van een geluidssignaal.

Het dwingt u, voor uw veiligheid, direct te stoppen zonder het verkeer in gevaar te brengen. Stop de motor en start deze niet opnieuw.

Roep de hulp in van een merkdealer.

Waarschuwingslampje storing remsysteem

Het licht op bij het aanzetten van het contact of het starten van de motor en dooft binnen enkele seconden.

Als het controlelampje tijdens het remmen gaat branden samen met het waarschuwingslampje STOP en er een geluidssignaal klinkt, dan wijst dat op een daling van de hoeveelheid remvloeistof of op een storing aan het remsysteem. Stop en roep de hulp in van een merkdealer.

Waarschuwingslampje laadstroom

Het licht op bij het aanzetten van het contact of het starten van de motor en dooft binnen enkele seconden.

Als het tijdens het rijden gaat branden samen met het waarschuwingslampje STOP en er een geluidssignaal klinkt, betekent dit dat het elektrische circuit onvoldoende of te veel geladen wordt.

Stop en roep de hulp in van een merkdealer.

Waarschuwingslampje oliedruk

Het licht op bij het aanzetten van het contact of het starten van de motor en dooft binnen enkele seconden.

Als het tijdens het rijden gaat branden samen met het waarschuwingslampje STOP en er een geluidssignaal klinkt, moet u direct stoppen en het contact uitzetten.

Controleer het oliepeil van de motor. Als het peil normaal is, is er een andere oorzaak. Roep de hulp in van een merkdealer.

Waarschuwingslampje snelheidsafhankelijke stuurbekrachtiging

Het licht op bij het aanzetten van het contact of het starten van de motor en dooft binnen enkele seconden.

Als het tijdens het rijden oplicht samen met het waarschuwingslampje STOP, duidt dit op een storing in het systeem.

Roep de hulp in van een merkdealer.

De hierna beschreven weergave informatie HANGT AF VAN DE UITRUSTING VAN DE AUTO EN VAN HET LAND.

Waarschuwingslampje

Dit gaat branden wanneer het contact wordt aangezet of de motor wordt gestart en dooft zodra de motor draait. Het kan tegelijk gaan branden met andere waarschuwingslampjes en/of boodschappen op het instrumentenpaneel.

Het is nodig **voorzichtig** direct naar een merkdealer te rijden. Als u dit voorschrift negeert, loopt u het risico dat uw auto beschadigd wordt.

Waarschuwingslampje luchtverontreiniging

Op auto's die hiermee zijn uitgerust, gaat het lampje branden wanneer de motor wordt gestart en gaat het lampje uit wanneer de motor wordt uitgeschakeld als de auto zich in de motorstand-byfase bevindt (raadpleeg de informatie over de “Functie Stop en Start” in hoofdstuk 2), afhankelijk van de auto.

– Als het continu brandt, moet u zo snel mogelijk een merkdealer raadplegen;

– als het knippert, moet u vaart verminderen tot het knipperen ophoudt. Raadpleeg zo spoedig mogelijk een merkdealer.

Raadpleeg de paragraaf “Tips voor zuinig rijden en minder luchtverontreiniging” in hoofdstuk 2.

Waarschuwingslampje antiblokkeersysteem

Het licht op bij het aanzetten van het contact of het starten van de motor en dooft binnen enkele seconden.

Als dit lampje tijdens het rijden oplicht, wijst dit op een storing in het ABS-systeem.

Er kan dan met de auto worden geremd als bij een auto zonder ABS. Raadpleeg snel een merkdealer.

Waarschuwingslampje koelvloeistoftemperatuur

Dit licht rood op bij het aanzetten van het contact of het starten van de motor.

Als het rood wordt, moet u stoppen en de motor een tot twee minuten stationair laten draaien.

De temperatuur moet afnemen. Als dit niet zo is moet u de motor stoppen. Laat deze afkoelen voordat u de koelvloeistof controleert.

Roep de hulp in van een merkdealer.

De hierna beschreven weergave informatie HANGT AF VAN DE UITRUSTING VAN DE AUTO EN VAN HET LAND.

Controlelampje voorverwarming(dieselmotor)

Met contact aan, moet het oplichten. Het geeft aan dat voorverwarmingsstiften werken.

Het dooft als de voorverwarming klaar is. De motor kan starten.

Waarschuwingslampjes geopend(e) portier(en)

Waarschuwing achtergordel niet vastgemaakt (afhankelijk van de auto)

Het controlelampje licht op met, afhankelijk van de auto, een waarschuwingslampje op het instrumentenpaneel dat aangeeft hoeveel autogordels zijn vastgemaakt gedurende ongeveer 30 seconden bij het starten van de auto, het openen van een portier of het vastmaken/losmaken van een autogordel achter. Controleer of de passagiers achter goed vastgemaakt zijn en het aantal vastgemaakte gordels overeenkomt met het aantal bezette plaatsen op de achterstoelen.

Indicatielampje voor overschakelen naar de volgende versnelling

Ze lichten op om u te adviseren naar een hogere versnelling (pijl omhoog) of lagere versnelling (pijl omlaag) te schakelen.
Raadpleeg de paragraaf “Tips voor het rijden, zuinig rijden” in hoofdstuk 2.

Waarschuwingslampje airbag

Het lampje op het instrumentenpaneel gaat branden als het contact wordt aangezet of de motor wordt gestart en dooft na enkele seconden.
Als het niet oplicht bij het aanzetten van het contact of als het oplicht bij draaiende motor, wijst dit op een storing in het systeem.
Raadpleeg zo spoedig mogelijk een merkdealer.

Waarschuwingslampje voet op het rempedaal

Het licht op zodra het rempedaal moet worden ingedrukt. Raadpleeg de paragraaf “Automatische transmissie” in hoofdstuk 2.

Raadpleeg de paragraaf “Tips voor het rijden, zuinig rijden” in hoofdstuk 2.

Waarschuwingslampje voetrem of automatische parkeerrem

Raadpleeg de paragraaf “Parkeerrem” in hoofdstuk 2.

De hierna beschreven weergave informatie HANGT AF VAN DE UITRUSTING VAN DE AUTO EN VAN HET LAND.

Waarschuwingslampje motor op stand-by

Raadpleeg de paragraaf “Stop and Start-functie” in hoofdstuk 2.

Waarschuwingslampje motor kan niet op stand-by worden gezet

Raadpleeg de paragraaf “Stop and Start-functie” in hoofdstuk 2.

Controlelampjes snelheidsbegrenzer, snelheidsregelaar en adaptieve snelheidsregelaar

Raadpleeg de paragrafen “Snelheidsbegrenzer”, “Snelheidsregelaar” en “Adaptive cruise control” in hoofdstuk 2.

Controlesysteem bandenspanning

Raadpleeg de paragraaf “Systeem voor het controleren van de bandenspanning” in hoofdstuk 2.

ECO -modus controlelampje

Dit gaat branden wanneer de ECO-modus wordt geactiveerd.

Raadpleeg de paragraaf “Zuinig rijden” in hoofdstuk 2.

Waarschuwingslampje voor het reagenspeil en storingen in het EGR-systeem.

Zie “Reagenstank” in hoofdstuk 1.

Waarschuwingslampje parkeerhulp

Raadpleeg de paragraaf “Parkeerhulp” in hoofdstuk 2.

Waarschuwingslampje noodstopbekrachtiging

Raadpleeg de paragraaf “Hulp- en correctiesystemen tijdens het rijden” in hoofdstuk 2.

Controlelampje elektronisch stabiliteitssysteem (ESC) en tractiecontrole

Het licht op bij het aanzetten van het contact of het starten van de motor en dooft binnen enkele seconden.

Er zijn verschillende mogelijkheden voor het oplichten van het waarschuwingslampje: raadpleeg de paragraaf "Hulp- en correctiesystemen tijdens het rijden" in hoofdstuk 2.

De hierna beschreven weergave informatie HANGT AF VAN DE UITRUSTING VAN DE AUTO EN VAN HET LAND.

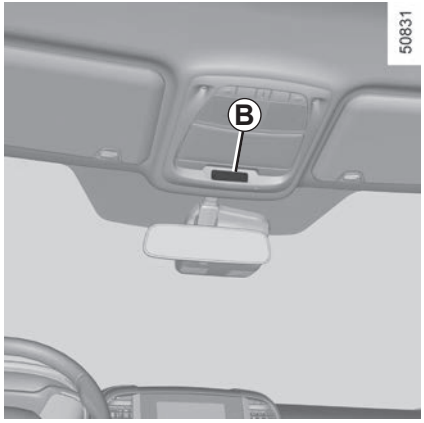

Op het display *B*

Passagiersairbag ON
Raadpleeg de paragraaf “Kinderveiligheid: uitschakelen/inschakelen van de passagiersairbag voorin” in hoofdstuk 1.

Passagiersairbag OFF
Raadpleeg de paragraaf “Kinderveiligheid: uitschakelen/inschakelen van de passagiersairbag voorin” in hoofdstuk 1.

Waarschuwingslampje vergeten autogordel van de bestuurder en, afhankelijk van de auto, van de voorpassagier
Dit gaat branden bij het aanzetten van het contact, en vervolgens, als de autogordel van de bestuurder of passagier voorin (als de stoel bezet is) niet is vastgemaakt en de auto ongeveer 20 km/uur bereikt, knippert het en klinkt gedurende ongeveer 2 minuten een geluidssignaal.
N.B.: een voorwerp op de zitting van de passagiersstoel kan het waarschuwingslampje inschakelen.

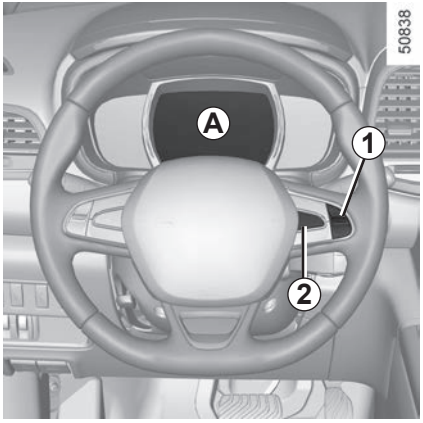

Instrumentenpaneel *A*

Afhankelijk van de auto kunt u de inhoud en de kleuren van uw instrumentenpaneel naar eigen keuze instellen.

Selecteer via het bedieningsscherm “Systeem” en vervolgens “Gebruikersprofiel”. Raadpleeg het instructieboekje voor de uitrusting.

Indicatielampje rijstijl *3*

Raadpleeg de paragraaf “Zuinig rijden” in hoofdstuk 2.

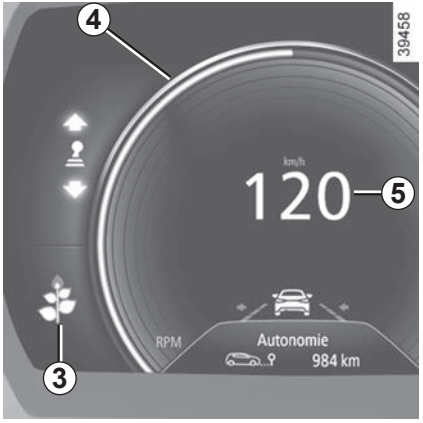

Toerenteller *4*

(schaalverdeling × 1000)

Snelheidsmeter *5*

(km of mijl per uur)

Deze wordt op een andere manier weergegeven volgens de gekozen instelling op het instrumentenpaneel.

Geluidssignaal snelheidsverklikker

Afhankelijk van de uitvoering van de auto en van het land, klinkt er iedere 40 secondes een geluidssignaal gedurende 10 secondes zolang de auto sneller rijdt dan 120 km/u.

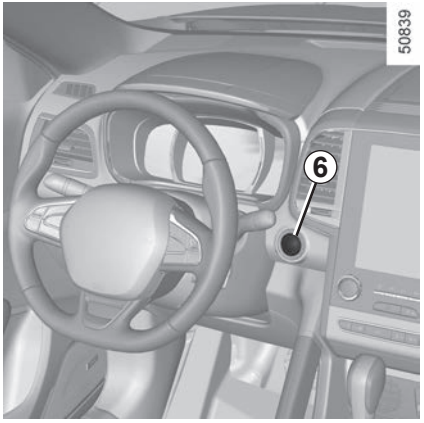

Instrumentenpaneel in mijlen
(mogelijkheid om over te gaan op km/u)

Auto’s zonder navigatiesysteem

– Contact uit, druk op de toets **OK** ***2*** en op de startknop ***6***;
– selecteer met behulp van de schakelaar ***1*** “Afstelling”, “Instrumentenpaneel” en daarna de eenheid;
– Druk op de toets **OK** ***2*** om te bevestigen.

Om terug te gaan naar de vorige eenheid, gaat u op dezelfde manier te werk.

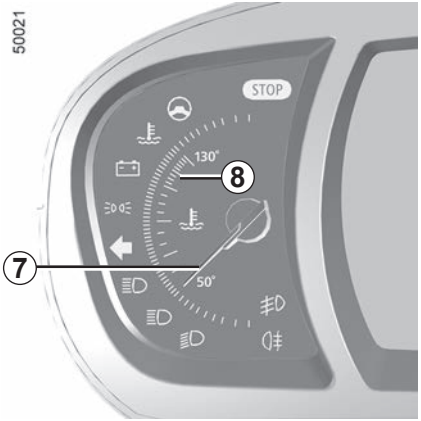

Auto's met een navigatiesysteem
Selecteer vanaf het aanraakscherm "Systeem", "Gebruikersprofiel" en "EENHEID".

NB: in beide gevallen gaat de boordcomputer na een onderbreking van accuvoeding automatisch terug naar de oorspronkelijke eenheid.

Boordcomputer

Raadpleeg de paragraaf "Boordcomputer" in hoofdstuk 1.

Koelvloeistof temperatuurmeter *7*

Bij normaal gebruik moet de meter ***7*** voor de zone ***8*** blijven. Bij zware motorbelasting kan hij wel in de buurt komen. Dit is niet ernstig tenzij het waarschuwingslampje STOP gaat branden en een boodschap verschijnt op het instrumentenpaneel en een geluidssignaal klinkt.

Brandstofpeilmeter *9*

Als het minimumpeil is bereikt, licht het waarschuwingslampje in de meter oranje op en klinkt een geluidssignaal. Ga zo snel mogelijk tanken.

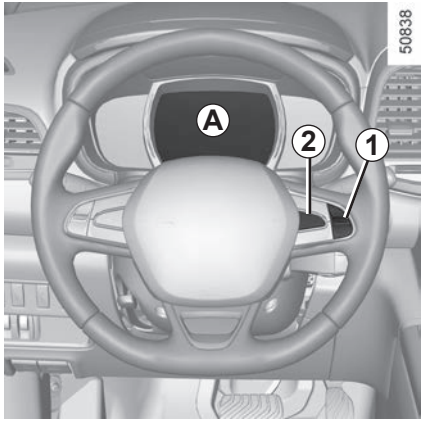

Waarschuwing minimumpeil motorolie

Bij het starten van de motor waarschuwt het display op het instrumentenpaneel ***A*** u als het minimum oliepeil is bereikt. Raadpleeg de paragraaf "Peil van de motorolie" in hoofdstuk 4.

Bij de eerste waarschuwing kunt u deze laten verdwijnen door op de toets **OK *2*** te drukken.

De volgende waarschuwingen verdwijnen automatisch na 30 secondes.

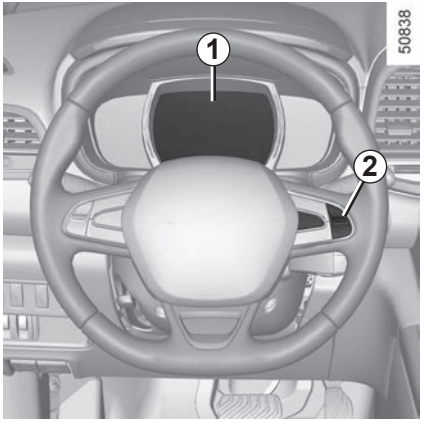

Boordcomputer *1*

Afhankelijk van de auto, beschikt hij over de volgende functies:

– afgelegde afstand;

– gegevens van de reis;

– informatieboodschappen;

– storingsboodschappen (in combinatie met het lampje);

– alarmboodschappen (in combinatie met het lampje STOP);

Alle functies zijn beschreven op de volgende bladzijden.

Keuzetoetsen display *2*

Laat de volgende informatie langskomen door achter elkaar kort op de schakelaar ***2*** te drukken (de weergave hangt af van de uitrusting van de auto en het land):

a) totaalteller en dagteller van de afgelegde afstand;

b) gegevens van de reis:

– gemiddeld verbruik;

– actueel verbruik;

– bereik met de overgebleven brandstof;

– afgelegde afstand;

– gemiddelde snelheid;

c) overgebleven afstand tot de volgende onderhoudsbeurt;

d) reset van de bandenspanning;

e) functieoverzicht, informatieboodschappen en storingsboodschappen

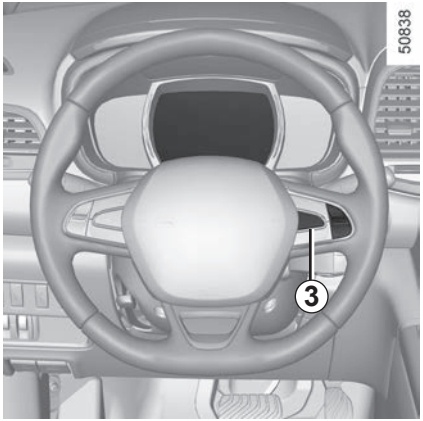

Nulinstelling van de dagteller

Druk met de gekozen aanduiding op “dagteller” op de toets OK ***3*** tot de dagteller op nul staat.

Nulinstelling van de gegevens van de reis

Druk met de gekozen aanduiding op één van de reisgegevens op de toets OK ***3*** tot de aanduiding op nul staat.

Betekenis van de waarden gedurende de eerste paar kilometer na een nulinstelling

De waarden van gemiddeld verbruik en gemiddelde snelheid worden stabieler en nauwkeuriger naarmate de afgelegde afstand vanaf de laatste nulinstelling groter wordt.

Het gemiddeld verbruik kan afnemen als:

– de auto met een constante snelheid rijdt;

– de motor zijn bedrijfstemperatuur bereikt (nulinstelling bij koude motor);

– u vanuit druk stadsverkeer op de buitenweg komt.

Automatische nulinstelling van de gegevens van de reis

De nulinstelling gebeurt automatisch als één van de gegevens zijn maximale waarde bereikt.

BOORDCOMPUTER: reisgegevens (1/5)

De hierna beschreven weergave informatie HANGT AF VAN DE UITRUSTING VAN DE AUTO EN VAN HET LAND.

Voorbeelden van de selectie	Betekenis van de gekozen aanduiding
101778 km 112.4 km	**a) Totaalteller en dagteller.**
Gemiddeld 5.8 L/100	**b) Gegevens van de reis:** **Gemiddeld verbruik** sinds de laatste nulinstelling. De waarde wordt aangegeven na minstens 400 meter gereden te hebben sinds de laatste nulinstelling.
Actueel verbruik 7.4 L/100	**Actueel verbruik .** De waarde wordt getoond zodra de auto een snelheid van 10 km/u bereikt.

BOORDCOMPUTER: reisgegevens (2/5)

De hierna beschreven weergave informatie HANGT AF VAN DE UITRUSTING VAN DE AUTO EN VAN HET LAND.

Voorbeelden van de selectie	Betekenis van de gekozen aanduiding
Actieradius 541 km	**Het bereik met de overgebleven brandstof.** Deze waarde wordt aangegeven na 400 meter gereden te hebben.
Afstand 522 km	**Afgelegde afstand** sinds de laatste nulinstelling.
Gemiddeld 123.4 km/h	**Gemiddelde snelheid** sinds de laatste nulinstelling. Deze waarde wordt aangegeven na 400 meter gereden te hebben.

De hierna beschreven weergave informatie HANGT AF VAN DE UITRUSTING VAN DE AUTO EN VAN HET LAND.

Voorbeelden van de selectie Boordcomputer met de ingebouwde onderhoudsboodschap	Betekenis van de gekozen aanduiding
Afstand tot onderhoud → Onderhoud over 30 000 Kms / 12 mnd. → Onderhoud uitv over 300 Kms / 24 dagen → Onderhoud uitvoeren	**c) Overgebleven afstand tot de volgende onderhoud of olieverversing.** **Afstand tot de volgende onderhoudsbeurt** **Als met het contact aan en stilstaande motor** de boodschap “Afstand tot onderhoud” verschijnt, drukt u ongeveer 5 seconden op toets **OK** om de afstand tot de volgende onderhoudsbeurt weer te geven (afstand of tijd tot de volgende onderhoudsbeurt). Als de afstand dichtbij de termijn is, zijn verschillende gevallen mogelijk: – overgebleven afstand minder dan **1500 km** of **een maand:** de boodschap “Onderhoud uitv over” wordt weergegeven met de dichtstbijzijnde termijn (afstand of tijd); – overgebleven afstand is **0 km** of **datum van onderhoudsbeurt is bereikt:** de boodschap “Onderhoud uitvoeren” wordt weergegeven en het controlelampje gaat branden. Laat zo snel mogelijk een onderhoudsbeurt uitvoeren.

Resetten: om de afstand tot de volgende olieverversing/onderhoudsbeurt te resetten, drukt u ongeveer 10 seconden zonder onderbreking op de toets ***2*** tot de afstand tot de volgende onderhoudsbeurt permanent wordt weergegeven.

NB: als een onderhoudsbeurt wordt uitgevoerd zonder de olie te verversen, dan moet alleen de afstand tot de volgende onderhoudsbeurt worden gereset. Bij olie verversen moet zowel de afstand tot de volgende onderhoudsbeurt als tot de volgende olieverversing worden gereset.

De hierna beschreven weergave informatie HANGT AF VAN DE UITRUSTING VAN DE AUTO EN VAN HET LAND.

Voorbeelden van de selectie Boordcomputer met de boodschap afstand tot de volgende onderhoudsbeurt (vervolg)	Betekenis van de gekozen aanduiding
Afstand tot onderhoud → Olie verv. over 30 000 Kms / 24 mnd. → Onderhoud uitv over 300 Kms / 24 dagen → Onderhoud uitvoeren	**c) Overgebleven afstand tot de volgende onderhoud of olieverversing.** **Afstand olieverversing** **Als met het contact aan en stilstaande motor** de boodschap “Afstand tot de volgende onderhoudsbeurt” verschijnt, drukt u ongeveer 5 seconden op de toets **OK** om de afstand tot de volgende onderhoudsbeurt weer te geven, daarna drukt u op de toets ***2*** om de afstand tot de volgende olieverversing weer te geven (afstand of tijd tot de volgende onderhoudsbeurt). Als de afstand dichtbij de termijn is, zijn verschillende gevallen mogelijk: – overgebleven afstand minder dan **1500 km** of **een maand:** de boodschap “Onderhoud uitv over” wordt weergegeven met de dichtstbijzijnde termijn (afstand of tijd); – overgebleven afstand is gelijk aan **0 km** of **datum olieverversing bereikt:** de boodschap “Onderhoud uitvoeren” wordt weergegeven en het controlelampje gaat branden. Laat zo snel mogelijk de olie verversen.

afhankelijk van de auto past de afstand tot olieverversing zich aan de rijstijl aan (veel langzaam rijden, huis-aan-huis bezorgen, lang rijden met stationair toerental, trekken van een aanhangwagen enz.). De overgebleven afstand tot de volgende olieverversing kan dus in sommige gevallen sneller afnemen dan de werkelijk afgelegde afstand.

Resetten: om de afstand tot de volgende onderhoudsbeurt opnieuw in te stellen, drukt u ongeveer 10 seconden zonder onderbreking op de toets ***2*** totdat de afstand tot de volgende onderhoudsbeurt permanent wordt weergegeven.
NB: als een onderhoudsbeurt wordt uitgevoerd zonder de olie te verversen, dan moet alleen de afstand tot de volgende onderhoudsbeurt worden gereset. Bij olie verversen moet zowel de afstand tot de volgende onderhoudsbeurt als tot de volgende olieverversing worden gereset.

BOORDCOMPUTER: reisgegevens (5/5)

De hierna beschreven weergave informatie HANGT AF VAN DE UITRUSTING VAN DE AUTO EN VAN HET LAND

Voorbeelden van de selectie	Betekenis van de gekozen aanduiding
+ Bandenspanning	**d) reset van de bandenspanning.** Raadpleeg de paragraaf “Systeem voor het controleren van de bandenspanning” in hoofdstuk 2.
Geen bericht in geheugen	**e) Functieoverzicht.** Aanduiding achtereenvolgens: – van informatieboodschappen (passagiersairbag OFF enz.); – storingsboodschappen (inspuitsysteem controleren enz.).

BOORDCOMPUTER: informatieboodschappen

Zij kunnen u helpen bij het starten van de auto of u informeren over een keuze of een omstandigheid.
Voorbeelden van informatieboodschappen worden hierna gegeven.

Voorbeelden van boodschappen	Betekenis van de gekozen aanduiding
« Parkeerrem aangetrokken »	Geeft aan dat de parkeerrem is vastgezet.
« Test systemen »	Wordt weergegeven, contact aan, als de auto zichzelf controleert.
« Draai stuurwiel+ START **»**	Draai het stuurwiel licht terwijl u op de startknop van de auto druk om de stuurkolom te ontgrendelen.
« Stuurkolom niet geblokkeerd »	Geeft aan dat de stuurkolom niet geblokkeerd is.

Zij verschijnen bij het waarschuwingslampje en het is noodzakelijk direct voorzichtig naar een merkdealer te rijden. Als u dit voorschrift negeert, loopt u het risico dat uw auto beschadigd wordt.
Zij verdwijnen door een druk op de keuzetoets van de aanduiding of na enkele secondes en worden opgeslagen in het functieoverzicht. Het lampje blijft branden. Voorbeelden van storingsboodschappen worden hieronder gegeven.

Voorbeelden van boodschappen	Betekenis van de gekozen aanduiding
« Brandstoffilter aftappen »	Geeft aan dat er water in het brandstoffilter is, raadpleeg zo snel mogelijk een merkdealer.
« Controleer verlichting »	Geeft een storing van de koplampen aan.
« Controleer voertuig »	Geeft een storing aan van een van de opname-elementen van de pedalen, van het beheersysteem van de accu of van een opname-element van het oliepeil.
« Controleer airbag »	Geeft een storing aan van de aanvullende veiligheidsvoorzieningen. In geval van een ongeluk, bestaat het risico dat ze niet geactiveerd worden.
« Controleer lucht vergrendeling »	Geeft een storing in het luchtverontreinigingssysteem van de auto aan.

Zij verschijnen met het controlelampje STOP en dwingen u, voor uw veiligheid, direct te stoppen zonder het verkeer in gevaar te brengen. Stop de motor en start deze niet opnieuw. Roep de hulp in van een merkdealer.
Voorbeelden van alarmboodschappen worden hierna gegeven. **NB:** de boodschappen verschijnen op het display alleen of afwisselend (als er meer boodschappen zijn), zij kunnen gecombineerd zijn met een waarschuwingslampje en/of een geluidssignaal.

Voorbeelden van boodschappen	Betekenis van de gekozen aanduiding
« Risico op motorschade »	Geeft een storing van het inspuitsysteem, een oververhitting van de motor van de auto of een ernstig probleem met de motor van de auto aan.
« Storing stuurbekracht. »	Geeft een probleem met de stuurinrichting aan, of een probleem met de vier bestuurbare wielen.
“Storing remsysteem” of **“Stop voertuig”**	Geeft een probleem met het remsysteem aan. Zet de automatische parkeerrem met de hand vast en zorg of de auto niet wegrolt door middel van een blok.
« Storing remsysteem »	Geeft een probleem in het laadstroomcircuit van de accu aan (dynamo, enz.).
« Lekke band »	Geeft een lekke band aan van het op het instrumentenpaneel aangegeven wiel.

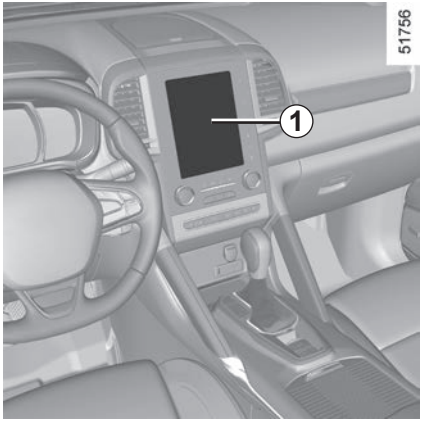

Deze functie zorgt, afhankelijk van de uitrusting van de auto voor het inschakelen/uitschakelen en de afstelling van sommige functies van de auto.

Auto's met een navigatiesysteem

Toegang tot het menu met instellingen

Bij stilstaande auto, selecteert u vanaf het bedieningsscherm ***1*** het menu "Voertuig", "Gebruikersinstellingen" om naar de verschillende instellingen te gaan.

Selectie van de instellingen

(afhankelijk van de auto)

Selecteer de functie die u wilt instellen:

a) alleen ontgrendeling van bestuurdersportier;

b) automatisch blokkeren van de portieren tijdens het rijden;

c) handsfree functie;

d) volume van het geluidssignaal van de knipperlichten;

e) welkomsttoon interieur;

f) welkomst buitenkant;

g) leeslampje in automatische werkingsstand;

h) wissen van de achterruit bij achteruitrijden;

i) instelling van de rijstijl-indicator;

j) Active noise control.

Selecteer "ON" of "OFF" om de functie in of uit te schakelen.

Om de functie "lichtsterkte van de controlelampjes" in te stellen, kiest u de lichtsterkte door op "+" of "-" te drukken.

Voer deze verstellingen uitsluitend uit als de auto stilstaat.

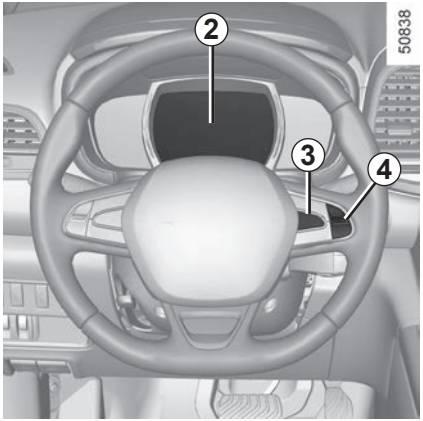

Auto's zonder navigatiesysteem

Toegang tot het menu met de instellingen op het display *2*.

Druk bij stilstaande auto lang op de schakelaar ***3*** **OK** om naar het menu met de instellingen te gaan.

Selectie van de instellingen
(afhankelijk van de auto)

Navigeer met de schakelaar ***4*** om de te wijzigen functie te selecteren:

a) TAAL;

b) Eenheid;

c) Ontgr.alleen bestuur.portier;

d) Vergr.portieren tijdens rijden;

e) Handsfree Open / Sluiten;

f) Achterwisser aan in achteruit;

g) Richtingaanw. volume;

h) Welkoms licht;

i) Binnenverlicht. Automatisch;

j) PARKEER ASSIST.;

k) PARKEER ASSIST. VOLUME;

l) Rijbaanalarm. volume;

m) Rijbaanalarm. gevoeligheid;

n) Lane departure trillen;

p) Actief remmen;

q) Grootlicht assistent.

☑ functie ingeschakeld

☐ functie uitgeschakeld

Als de regel is geselecteerd, drukt u op de schakelaar ***3*** **OK** om de functie te wijzigen:
Als u een van de keuzes "PARKEER ASSIST." of "TAAL" selecteert, krijgt u opnieuw een selectie (geluidsvolume van de parkeerhulp of taal van het instrumentenpaneel). Bepaal in dat geval uw keuze en bevestig deze door op de schakelaar ***3*** **OK** te drukken, de geselecteerde waarde wordt weergegeven met een ◉ voor de regel.
Beweeg de schakelaar ***4*** naar boven of naar beneden om het menu te verlaten. Het kan nodig zijn dit een aantal keren te herhalen.

Het menu voor het personaliseren van de instellingen van de auto kan niet gebruikt worden tijdens het rijden. Boven 20 km/u, gaat het display automatisch over op de boordcomputer.

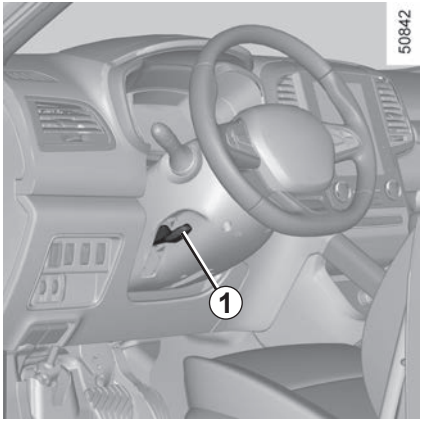

Hoogte- en diepteverstelling van het stuurwiel

Laat de hendel ***1*** zakken en zet het stuurwiel in de gewenste stand.

Til daarna de hendel geheel terug omhoog en voorbij het zware punt om het stuurwiel te blokkeren.

Controleer of het stuurwiel goed is vergrendeld.

Voer deze afstellingen om veiligheidsredenen uitsluitend uit als de auto stilstaat.

Stuurbekrachtiging

Snelheidsafhankelijke stuurbekrachtiging

De snelheidsafhankelijke stuurbekrachtiging past de mate van bekrachtiging automatisch aan de snelheid waarmee u rijdt aan.

Bij het parkeren is er veel bekrachtiging (voor meer comfort) en met het toenemen van de snelheid vermindert de bekrachtiging (voor een grotere veiligheid bij snel rijden).

Laat het stuurwiel niet in een uiterste stand gedraaid staan als de auto stil staat.

Bij stilstaande motor of bij een storing in het systeem blijft het mogelijk het stuurwiel te draaien. Er moet meer kracht gezet worden.

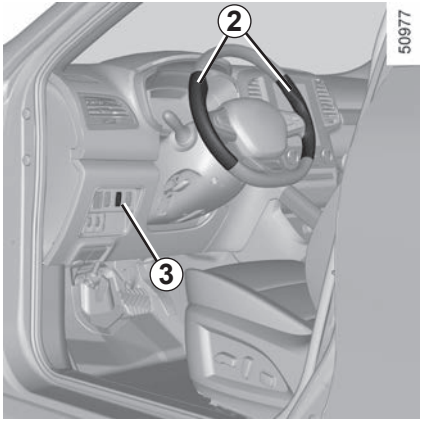

Stuurwielverwarming

(afhankelijk van de auto)

Met deze functie wordt het stuurwiel verwarmd in de zones ***2***.

De werking van de startvergrendeling

Wanneer de temperatuur is bereikt, worden de zones ongeveer 30 minuten verwarmd, waarna de functie automatisch wordt uitgeschakeld.

Schakel de functie in

Met het contact aan drukt u op de schakelaar ***3***, waarna het controlelampje op de schakelaar gaat branden.

Uitschakelen van de functie

– **Automatisch**:

De functie wordt ongeveer 30 minuten na de verwarmingsfase automatisch uitgeschakeld. Het geïntegreerde controlelampje in de schakelaar ***3*** blijft branden.

Opmerking: als de functie automatisch is uitgeschakeld, drukt u twee keer op de schakelaar ***3*** om deze opnieuw te activeren.

Als de schakelaar ***3*** niet opnieuw wordt ingedrukt, wordt de functie weer ingeschakeld wanneer het contact wordt aangezet.

– **Handmatig**:

Als u de functie wilt uitschakelen tijdens de verwarmingsfase, drukt u op de schakelaar ***3***. Het controlelampje in de schakelaar ***3*** dooft.

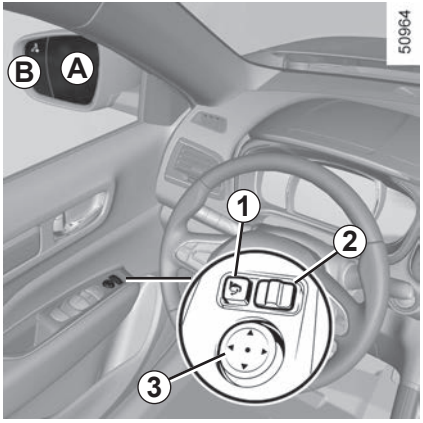

Buitenspiegels

Verstellen

Selecteer de spiegel met behulp van de schakelaar ***2***, en verstel hem daarna met de schakelaar ***3*** in de gewenste stand.

Verwarmde buitenspiegels

Het ontdooien gebeurt tegelijk met het verwarmen van de achterruit.

Raadpleeg de paragraaf “Handbediende airconditioning” en “Automatische airconditioning” in hoofdstuk 3.

Inklapbare buitenspiegels

De spiegels klappen automatisch in als de auto wordt vergrendeld via de knop op de RENAULT-card of de handsfree vergrendeling op afstand. In dat geval klappen de buitenspiegels open bij het starten van de motor.

U kunt de spiegel altijd in- of uitklappen met de schakelaar ***1***. Als u de schakelaar ***1*** indrukt, wordt de automatische werking uitgeschakeld. Om de automatische modus weer in te schakelen drukt u nogmaals op de schakelaar ***1***.

De spiegel aan de kant van de bestuurder kan in twee delen uitgevoerd zijn. Zone ***A*** toont wat u normaal ziet in een gewone spiegel. In deel ***B*** heeft u een beter zicht op de zijkant achter.

Voorwerpen in de spiegel zijn dichterbij dan ze lijken.

Functie welkomst en afscheid
(afhankelijk van de auto)

Selecteer op het bedieningsscherm het menu “Voertuig”, “Gebruikersinstellingen”, “Extern welkom” en activeer of deactiveer de functie (**ON** of **OFF**).

Voer deze verstellingen uitsluitend uit als de auto stilstaat.

Binnenspiegel

De binnenspiegel is verstelbaar.

Spiegel met knopje *4*

Om te voorkomen dat u in het donker verblind wordt door achter u rijdende voertuigen, kan het spiegelglas in de nachtstand gekanteld worden met het knopje ***4*** achter de spiegel.

Spiegel zonder knopje *4*

De spiegel wordt bij duisternis automatisch donkerder onder invloed van de verlichting van achter u rijdende voertuigen.

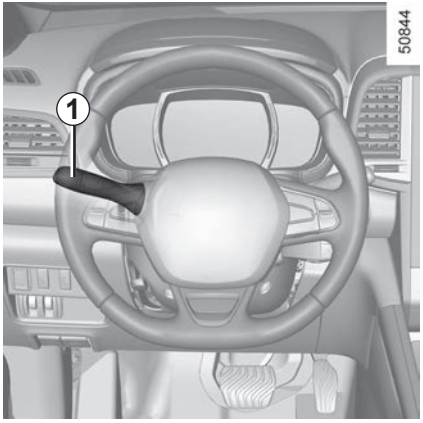

Markeringslichten

Draai de ring ***3*** tot het symbool bij het merkteken ***2*** staat. Dit controlelampje op het instrumentenpaneel licht op.

Voordat u in het donker wegrijdt: controleer de werking van de elektrische installatie. Zorg ervoor dat de lichten niet bedekt zijn (vuil, modder, sneeuw, vervoer van voorwerpen enz.).

Grootlicht

Duw met de dimlichten aan tegen de lichtschakelaar ***1***. Dit controlelampje op het in-strumentenpaneel licht op.

Om het grootlicht uit en het dimlicht weer in te schakelen, trekt u de lichtschakelaar ***1*** opnieuw naar u toe.

Dimlicht

Handbediend

Draai de ring ***3*** tot het symbool bij het merkteken ***2*** staat. Dit controlelampje op het instrumentenpaneel licht op.

Automatische werking

Draai de ring ***3*** tot het symbool AUTO bij het merkteken ***2*** staat: draaiende motor, de dimlichten schakelen automatisch in en uit, naargelang de helderheid buiten, zonder dat u de schakelaar ***1*** hoeft te bedienen.

Wanneer u links rijdt met een auto met de bestuurdersstoel aan de linkerkant (of andersom), bent u verplicht om tijdens uw verblijf de lichten af te stellen (raadpleeg de paragraaf “Koplampen afstellen” in hoofdstuk 1).

Automatisch grootlicht

Afhankelijk van de auto ontsteekt en dooft dit systeem automatisch het grootlicht. Het gebruikt een camera geplaatst achter de binnenspiegel om achterliggers en tegenliggers te detecteren.

Het grootlicht wordt automatisch ontstoken wanneer:
– er weinig licht buiten is;
– er geen andere auto of verlichting wordt gedetecteerd;
– als de auto sneller dan ongeveer 40 km/u rijdt.

Als niet aan een van de voorwaarden hieronder wordt voldaan, wordt overgeschakeld naar dimlicht.

Het systeem voor het automatisch inschakelen van het grootlicht is in geen geval een vervanging voor de oplettendheid en verantwoordelijkheid van de bestuurder inzake de verlichting van het voertuig en de aanpassing daarvan aan de licht-, zicht- en verkeersomstandigheden.

Het systeem kan onder bepaalde omstandigheden niet goed werken, met name:
– extreme weersomstandigheden (regen, sneeuw, mist enz.);
– als er iets achter de voorruit of voor de camera zit;
– als een achterligger of tegenligger weinig verlichting voert of afgedekte lampen heeft;
– verkeerde afstelling van de koplampen;
– reflecterende systemen;
– ...

Inschakelen
Draai de ring ***3*** tot het symbool AUTO bij het merkteken ***2*** staat.
Duw tegen de schakelaar ***1*** om het grootlicht te ontsteken. Het waarschuwingslampje op het instrumentenpaneel licht op.

Uitschakelen
– Trek de schakelaar ***1*** naar u toe
– of draai de ring ***3*** in een andere stand dan AUTO .
– of doe, afhankelijk van de auto, het volgende op het functiescherm: selecteer het menu “Voertuig” en daarna “Hulp bij het rijden”, “Grootlicht assistent” en kies “OFF”.

Het controlelampje op het instrumentenpaneel gaat uit.

Het gebruik ‘s nachts van een draagbaar navigatiesysteem op het gedeelte van de voorruit onder de camera, kan de werking van het automatische grootlichtsysteem verstoren (risico van reflecties op de voorruit).

Bij een storing

Wanneer de boodschap “Controleer autom verlichting” op het instrumentenpaneel verschijnt, wordt het systeem uitgeschakeld.

Raadpleeg een merkdealer.

Functie verlichting overdag

De verlichting schakelt automatisch in overdag zonder dat u de schakelaar ***1*** hoeft te bedienen bij het starten van de motor en schakelt uit bij het stoppen van de motor.

Bij een storing

Als de boodschap “Controleer verlichting” verschijnt in combinatie met het waarschuwingslampje en het waarschuwingslampje knippert op het instrumentenpaneel, is er een storing in de verlichting. Raadpleeg een merkdealer.

Uitschakelen van de lichten

Er zijn twee mogelijkheden:

– handmatig, zet de ring ***3*** in stand **0**;

– automatisch, de lichten doven, na het stoppen van de motor, bij het openen van het bestuurdersportier of bij het vergrendelen van de auto. In dat geval schakelen, bij de volgende keer starten van de motor, de lichten opnieuw in, overeenkomstig de stand van de ring ***3***.

Waarschuwingssignaal verlichting brandt nog

Er klinkt een geluidssignaal bij het openen van het bestuurdersportier om u te waarschuwen dat de lichten nog branden.

Functie “uitschakelvertraging”

Met deze functie blijven de dimlichten korte tijd branden (voor het verlichten van het openen een hek, enz.).

Met de motor en de verlichting uitgeschakeld en de ring ***3*** in de stand **0** of **AUTO**, trekt u de lichtschakelaar ***1*** naar u toe: de dimlichten gaan ongeveer dertig seconden branden. Om deze tijd te verlengen, kunt u de schakelaar tot vier keer naar u toe trekken (de maximale tijd is ongeveer 2 minuten). Het bericht “Follow me home voor _ _ _” met de oplichttijd verschijnt op het instrumentenpaneel om deze handeling te bevestigen. Daarna kunt u uw auto vergrendelen.

Om de verlichting uit te schakelen voordat deze automatisch uitschakelt, verdraait u de ring ***3*** (de stand is onbelangrijk) en draait u deze daarna terug in de stand **AUTO**.

Functie welkomst en afscheid

(afhankelijk van de auto)

Wanneer de functie is ingeschakeld, gaan de rijverlichting en de markeringslichten automatisch aan wanneer de RENAULT-card wordt gedetecteerd of de auto wordt ontgrendeld.

Ze gaan automatisch uit:

– ongeveer één minuut nadat ze zijn aangegaan;

– wanneer de motor wordt gestart, naargelang van de stand van de schakelaar voor de verlichting;

of

– wanneer de auto wordt vergrendeld.

Inschakelen/uitschakelen van de functie

Op het bedieningsscherm kiest u het menu “Voertuig”, “’Gebruikersinstellingen” en vervolgens “Extern welkom”. Kies “**ON**” of “**OFF**” om de functie in of uit te schakelen.

Mistlichten voor

Draai de middelste ring ***5*** van de schakelaar ***1*** zo dat het symbool bij het merkteken ***4*** staat en laat dan los.

De werking is afhankelijk van de gevoerde verlichting; het controlelampje op het instrumentenpaneel gaat branden.

Mistachterlicht

Draai de middelste ring ***5*** van de schakelaar zo dat het symbool bij het merkteken ***4*** staat en laat dan los.

De werking is afhankelijk van de gevoerde verlichting; het controlelampje op het instrumentenpaneel gaat branden.

Zodra de weersomstandigheden dit toelaten moet u de mistachterlichten uitschakelen om de achter u rijdende weggebruikers niet te hinderen.

Bij mist, sneeuw of bij het vervoer van voorwerpen die voorbij de voorkant van het dak uitsteken, werkt de automatische verlichting niet altijd.

Het inschakelen van de mistlichten blijft onder controle van de bestuurder: de controlelampjes op het instrumentenpaneel informeren u over het inschakelen (controlelampje brandt) of uitschakelen (controlelampje uit).

Lichten uit

Draai opnieuw de ring ***5*** om het merkteken ***4*** tegenover het symbool van het mistlicht te brengen dat u wilt uitschakelen. Het bijbehorende controlelampje op het instrumentenpaneel licht op.

Door het uitschakelen van de buitenverlichting doven ook de mistlichten.

Bochtlichten

Als de dimlichten branden, gaat in bepaalde omstandigheden (snelheid, stuurwielhoek, vooruit rijden, richtingaanwijzer ingeschakeld enz.) een van de mistlichten vooraan aan om bij het draaien de bocht te verlichten.

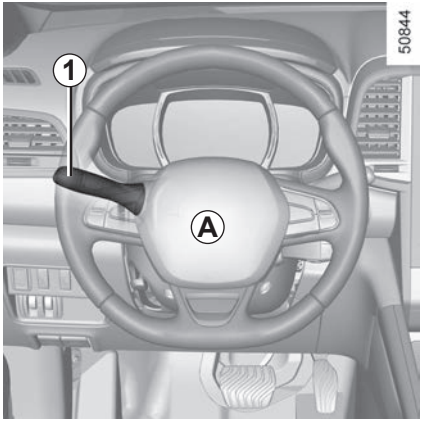

Claxon

Druk op het midden van het stuurwiel ***A*** om de claxon te laten klinken.

Lichtsignaal

Trek voor een lichtsignaal de schakelaar ***1*** naar u toe.

Richtingaanwijzers

U verplaatst de schakelaar ***1*** evenwijdig aan het stuurwiel en in de richting waarin u dit gaat draaien.

Werking van de sneltoets

Tijdens het rijden wordt het stuur mogelijk slechts weinig gedraaid, waardoor de schakelaar niet vanzelf terugkomt in de ruststand.
Beweeg in dat geval de hendel kort naar de tussenstand ***1*** en laat deze daarna los: de hendel komt terug in de beginstand en de richtingaanwijzer knippert drie keer.

Alarmknipperlichten

Druk op de schakelaar ***2***. Deze schakelaar schakelt gelijktijdig de vier knipperlichten en de zijknipperlichten in. Gebruik deze alleen als gevaar dreigt om andere weggebruikers te waarschuwen dat u gedwongen bent te stoppen op een abnormale plaats of zelfs waar dit verboden is, of bij bijzondere rij- of verkeersomstandigheden.

Afhankelijk van de uitvoering van de auto, kunnen tijdens krachtig remmen de knipperlichten automatisch inschakelen. U kunt deze uitschakelen door op de schakelaar ***2*** te drukken.

KOPLAMPEN AFSTELLEN (1/2)

Bij de auto's die ermee uitgerust zijn, kan de knop ***A*** de stand van de koplampen aanpassen aan de belasting.

Als u deze knop ***A*** omlaag draait dan gaan de lichtbundels naar beneden; draait u de knop omhoog dan gaan de lichtbundels ook omhoog.

Voor auto's zonder afstandsbediening ***A*** worden de koplampen automatisch afgesteld aan de hand van de belading van de auto.

In geval van handmatige instellingen **Voorbeelden van de stand van de schakelaar *A*, afhankelijk van de belading**	
0	**Bestuurder alleen of met een passagier voorin, of met een passagier voorin en twee of drie passagiers achterin**
1~2	**Niet gebruiken**
3	**Bestuurder met alle passagiers, bagage (of belading) tot de maximaal toegelaten totale massa**
4	**Bestuurder met een volledig gevulde bagageruimte (of belading) tot het maximaal toegelaten gewicht**

In de volgende tabel ziet u enkele voorbeelden. Stel in alle gevallen bediening ***A*** in volgens de belading van de auto, zodat de weg goed zichtbaar is en andere weggebruikers niet verblind worden.

Wanneer u links rijdt met een auto met de bestuurdersstoel aan de linkerkant (of andersom), bent u verplicht om tijdens uw verblijf de lichten tijdelijk af te stellen.

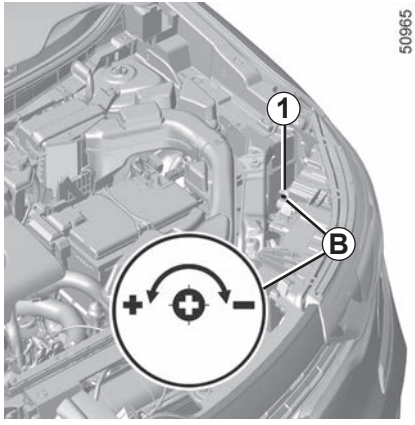

Tijdelijke afstelling voor auto's met halogeenlampen

Open de motorkap en zoek de markering ***B*** nabij een van de koplampen.

Draai voor elke koplamp de schroef ***1*** met een schroevendraaier een kwartslag naar de - om de koplampen te laten zakken.

Plaats de schroef na uw verblijf opnieuw in de oorspronkelijke stand: draai de schroef ***1*** een kwartslag naar de + om de koplampen te laten stijgen.

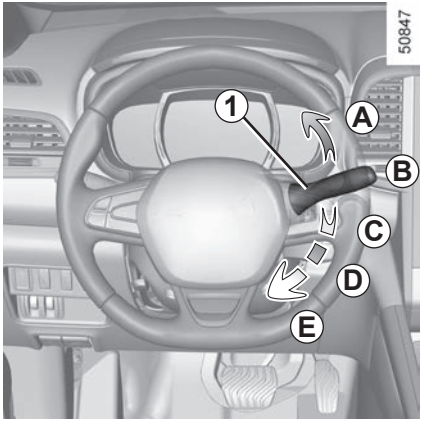

Auto voorzien van ruitenwisser voor met interval

A **een keer wissen**
Door kort te drukken maakt de ruitenwisser één wisbeweging.

B **stoppen**

C **wissen met intervallen**
De wissers vegen met tussenpozen van enkele secondes. De duur van het interval is te regelen door de ring ***2*** te verdraaien;

D **langzaam continu wissen**

E **snel continu wissen**

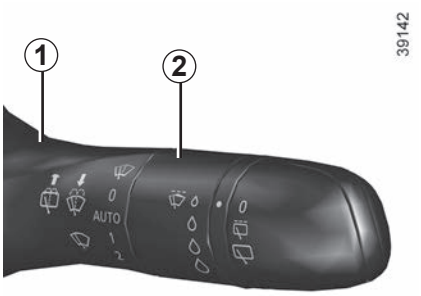

Bijzonderheid
Tijdens het rijden gaat de wisser langzamer werken als de auto stopt. Van snel continu wissen naar langzaam continu wissen. Zodra de auto weer gaat rijden, beginnen de wissers weer met de oorspronkelijk ingestelde snelheid te werken.
Als u de schakelaar ***1*** in een andere stand zet, schakelt u hiermee bovengenoemd automatisme uit.

De standen ***A***, ***C*** en ***D*** zijn toegankelijk met contact aan. De stand ***E*** is uitsluitend toegankelijk bij draaiende motor.

De werking van een ruitenwisserblad

Let op de staat van de ruitenwisserbladen. Hun levensduur hangt van u af:
– houd de bladen schoon: reinig de bladen en de ruit regelmatig met water en zeep;
– gebruik ze niet op een droge ruit;
– maak ze los van de ruit als ze lange tijd niet zijn gebruikt.

Vervang ze in elk geval zodra ze de ruit niet goed schoonvegen: ongeveer eens per jaar (zie “Ruitenwisserbladen: vervangen” in hoofdstuk 5).

Voorzorgen bij het gebruik van de wissers

– Maak, als het vriest of sneeuwt, de achterruit schoon voordat u de ruitenwisser aanzet (de motor kan oververhitten).
– Zorg dat niets de beweging van de wisser hindert.

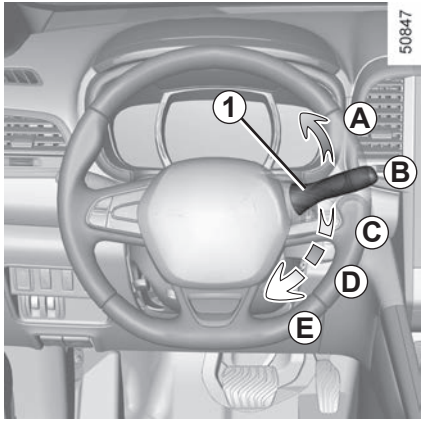

Auto voorzien van ruitenwisser voor met regensensor

De regensensor bevindt zich op de voorruit, voor de binnenspiegel.

A **een keer wissen**
Door kort te drukken maakt de ruitenwisser één wisbeweging.

B **stoppen**

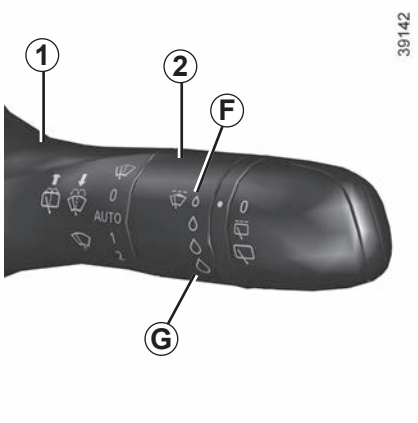

C **automatisch wissen**
In deze stand signaleert het systeem water op de voorruit en schakelt het wissen in met een aangepaste wissnelheid. De inschakeldrempel van het wissen en de duur van het interval is te regelen door de ring ***2*** te verdraaien:

– ***F*** : minimumgevoeligheid
– ***G*** : maximumgevoeligheid

Hoe hoger de gevoeligheid, des te sneller reageren de ruitenwissers en wordt de frequentie van het wissen verhoogd.

Wanneer automatisch wissen is ingeschakeld of de gevoeligheid wordt verhoogd, wordt één wisbeweging uitgevoerd.

NB:
– de regensensor heeft enkel een ondersteunende functie. Bij beperkte zichtbaarheid moet de bestuurder zijn ruitenwisser handmatig inschakelen.
– Bij mist of sneeuwval werkt de ruitenwisser niet altijd automatisch en blijft deze onder uw controle.
– Bij temperaturen onder nul wordt automatisch wissen niet ingeschakeld wanneer de auto wordt gestart. Deze functie wordt automatisch ingeschakeld wanneer de auto sneller rijdt dan een bepaalde snelheid (ongeveer 8 km/uur).
– Schakel automatisch wissen niet in bij droog weer.
– Ontdooi de voorruit volledig voordat u het automatisch wissen inschakelt.

Bij een storing

Bij een storing van het automatisch wissen, schakelt de ruitenwisser over op wissen met intervallen. Roep de hulp in van een merkdealer.
De werking van de regensensor kan worden verstoord bij:
– beschadigde ruitenwisserbladen; wanneer de ruitenwissers een watersluier of watersporen achterlaten op de detectiezone van de sensor, kan dit de reactiesnelheid van het automatisch wissen vergroten of de frequentie van het wissen verhogen;
– barsten of scheuren in de voorruit ter hoogte van de sensor, stof, vuil, insecten of rijm op de voorruit of het gebruik van reinigingswas of waterafstotende producten; het automatisch wissen is in dat geval minder gevoelig en reageert mogelijk zelfs niet.

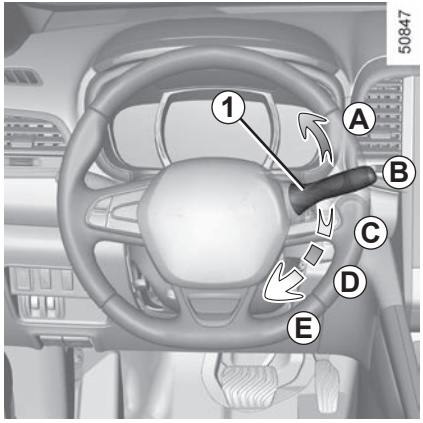

D **langzaam continu wissen**

E **snel continu wissen**

De standen ***A*** en ***D*** zijn toegankelijk met contact aan. De standen ***C*** en ***E*** zijn uitsluitend toegankelijk bij draaiende motor.

Bijzonderheid

Tijdens het rijden gaat de wisser langzamer werken als de auto stopt. Van snel continu wissen naar langzaam continu wissen. Zodra de auto weer gaat rijden, beginnen de wissers weer met de oorspronkelijk ingestelde snelheid te werken.
Als u de schakelaar ***1*** in een andere stand zet, schakelt u hiermee bovengenoemd automatisme uit.

Voorzorgsmaatregelen

– Controleer bij vorst voordat u de ruitenwisser inschakelt of de ruitenwisserbladen niet zijn vastgevroren. Als u de ruitenwisser inschakelt terwijl de bladen zijn vastgevroren, kunt u zowel de bladen als de motor van de ruitenwisser beschadigen.
– Gebruik de ruitenwisser niet op een droge ruit, dit zorgt ervoor dat de bladen sneller verslijten of beschadigd raken.

Bijzondere stand van de ruitenwisser voor (onderhoudsstand)

In deze stand kunnen de bladen worden opgetild om ze van de voorruit te verwijderen.

Dit kan nuttig zijn:
– om de bladen te reinigen;
– om de bladen van de voorruit los te maken in winterse weersomstandigheden;
– om de bladen te vervangen (raadpleeg paragraaf “Ruitenwisserbladen” in hoofdstuk 5).

Zet met contact aan en stilstaande motor de schakelaar voor de ruitenwissers helemaal naar beneden (stand snel continu wissen), de ruitenwisserbladen stoppen in een stand waarbij de motorkap vrij is.

Om de bladen terug te plaatsen, gaat u na of de bladen correct zijn neergeklapt op de voorruit en zet u de schakelaar met het contact aan vervolgens in de stand ***B*** (stop).

Voordat u het contact aanzet, moet u de ruitenwissers op de voorruit zetten. Anders kunnen de motorkap of de wissers beschadigd raken wanneer deze worden ingeschakeld.

N.B.

Als de ruitenwisser niet langer onder spanning staat kunt u, 1 minuut na het vergrendelen van de auto, de bladen handmatig verplaatsen. Forceer de armen van de ruitenwisser niet, zo niet kunnen de motor, de armen en de bladen van de ruitenwisser beschadigd raken.

Om de bladen correct terug te plaatsen na werkzaamheden, moet u ervoor zorgen dat de bladen op de voorruit rusten, zet u het contact aan en beweegt u de schakelaar van de ruitenwisser.

Wanneer er zich obstakels op de voorruit bevinden (vuil, sneeuw, ijs ...), maakt u de voorruit (inclusief de centrale zone achter de binnenspiegel) en de achterruit vrij voordat u de ruitenwissers inschakelt (risico van oververhitting van de motor).

Als een obstakel de beweging van een blad verhindert, kan dat blad stoppen met wissen. Verwijder het obstakel en schakel de ruitenwisser opnieuw in met de ruitenwisserschakelaar.

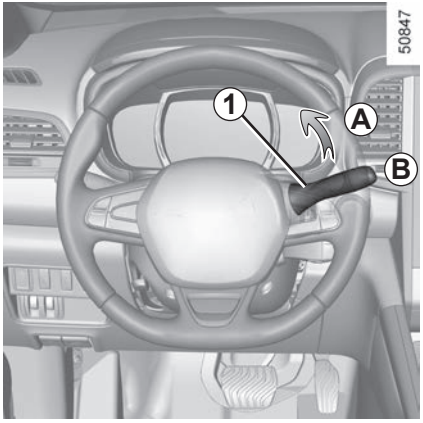

Het ruitenwisserblad aan bestuurderskant moet altijd boven het blad aan de passagierskant liggen. Als dat niet het geval is, zal de ruitenwisser één wisbeweging maken zodra de auto sneller rijdt dan ongeveer 7 km/uur.

Voordat u iets aan de voorruit doet (wassen van de auto, ontdooien, reinigen van de voorruit enz.) moet u de schakelaar ***1*** in stand ***B*** (uit) zetten.

Risico van verwonding en/of beschadigingen.

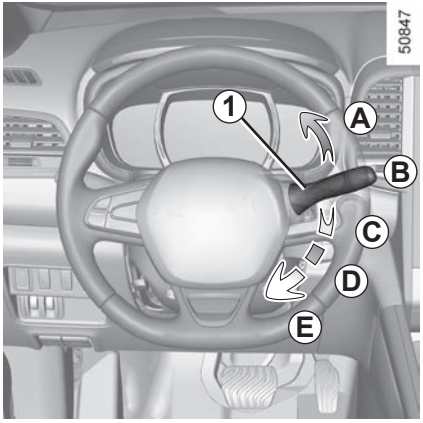

Ruitensproeier

Contact aan: trek de schakelaar ***1*** naar u toe en laat deze weer los.

Door een korte actie komt de ruitensproeier in werking en maakt de ruitenwisser één wisbeweging.

Door een lange actie komt de ruitensproeier in werking en maakt de ruitenwisser drie wisbewegingen, en na enkele secondes nog een vierde.

N.B.

Bij temperaturen onder nul kan de ruitenwisservloeistof aanvriezen op de voorruit en het zicht verminderen. Verwarm de voorruit met behulp van de ontwasemingsschakelaar voordat u ze reinigt.

Controleer bij werkzaamheden onder de motorkap of de schakelaar van de ruitenwisser in stand **B** (uit) staat.

Risico van verwonding.

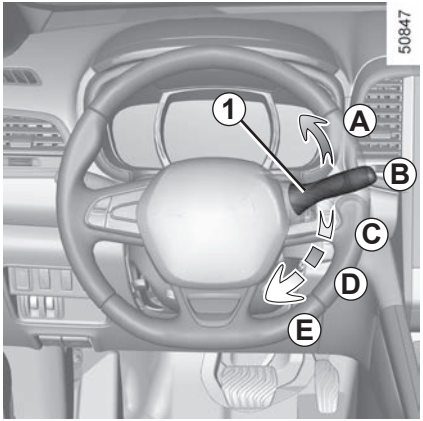

Koplampsproeiers

Koplampen branden
De koplampsproeiers, als de auto hiermee is uitgerust en de motor draait, komen tegelijk met de ruitensproeiers in werking als u de schakelaar ***1*** ongeveer 2 seconden naar u toe getrokken houdt.
De koplampsproeiers worden eveneens ingeschakeld als u de schakelaar van de voorruitsproeier drie keer lang ingedrukt houdt.

N.B.

om de goede werking van de koplampsproeier te waarborgen tijdens de winter, moet u de sneeuw van de afdekplaatjes van de sproeiers verwijderen en de afdekplaatjes van de sproeiers ontdooien met behulp van een ontdooispray.

Het is echter aanbevolen om op regelmatige tijdstippen hardnekkig vuil op het glas van de koplampen te verwijderen.

Als het minimumpeil van de ruitensproeiervloeistof nadert, kan het circuit van de koplampsproeier lucht aanzuigen.

Vul ruitensproeiervloeistof bij en schakel het systeem in, bij **draaiende motor**, om het weer te vullen.

Controleer bij werkzaamheden onder de motorkap of de schakelaar van de ruitenwisser in stand **B** (uit) staat.

Risico van verwonding.

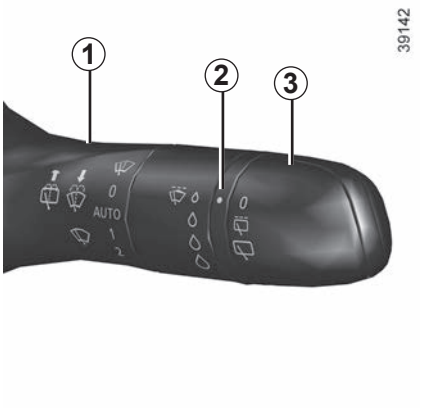

Achterruitwisser

Draai met contact aan de ring ***3*** van de schakelaar ***1*** tot het merkteken ***2*** tegenover het symbool staat.

- **stoppen;**
- **wissen met intervallen.**
  De ruitenwisserbladen vegen met tussenpozen van enkele seconden. De frequentie van het wissen varieert naargelang de rijsnelheid van de auto;
- **langzaam continu wissen.**

Om de werking te stoppen, laat u opnieuw de ring ***3*** draaien.

N.B.
Wanneer u de auto door een wasstraat rijdt, moet u de ring ***3*** van de schakelaar ***1*** in ruststand zetten om het automatisch wissen uit te zetten.
Houd u aan de gebruiksvoorschriften.

Voordat u iets aan de achterruit doet (wassen van de auto, ontdooien, reinigen enz.) moet u de schakelaar ***1*** in ruststand zetten.

Risico van verwonding en/of beschadigingen.

De werking van een ruitenwisserblad

Let op de staat van de ruitenwisserbladen. Hun levensduur hangt van u af:
- houd de bladen schoon: reinig de bladen en de ruit regelmatig met water en zeep;
- gebruik ze niet op een droge ruit;
- maak ze los van de ruit als ze lange tijd niet zijn gebruikt.

Vervang ze in elk geval zodra ze de ruit niet goed schoonvegen: ongeveer eens per jaar (zie “Ruitenwisserbladen: vervangen” in hoofdstuk 5).

Voorzorgen bij het gebruik van de wissers

- Maak, als het vriest of sneeuwt, de achterruit schoon voordat u de ruitenwisser aanzet (de motor kan oververhitten).
- Zorg dat niets de beweging van de wisser hindert.

Gebruik de ruitenwisserarm niet om de achterklep te openen of te sluiten.

Inschakelen/uitschakelen van de achterruitwisser
(afhankelijk van de auto)

Wanneer de achteruitversnelling wordt ingeschakeld, wordt het wissen met intervallen van de achterruit ingeschakeld (als de ruitenwissers van de voorruit werken). Als uw auto is uitgerust met een menu om de autoinstellingen te personaliseren, kunt u deze functie activeren of deactiveren. Raadpleeg hiervoor de paragraaf “Menu voor het personaliseren van de instellingen van de auto” in hoofdstuk 1, functie “Wissen achter bij achteruit rijden”.

Wanneer er zich obstakels op de achterruit bevinden (vuil, sneeuw ...), probeert de ruitenwisser alle obstakels weg te wissen. Als een obstakel de beweging van het blad verhindert, kan het blad stoppen. Verwijder het obstakel, wacht ongeveer 30 seconden en schakel de ruitenwisser opnieuw in met de schakelaar voor het wissen.

Voorzorgsmaatregelen

– Controleer bij vorst voordat u de ruitenwisser inschakelt of de ruitenwisserbladen niet zijn vastgevroren. Als u de ruitenwisser bedient terwijl het blad geblokkeerd is door vorst, bestaat het risico dat zowel het blad als de motor van de ruitenwisser beschadigd raken.

– Gebruik de ruitenwisser niet op een droge ruit, dit zorgt ervoor dat de bladen sneller verslijten of beschadigd raken.

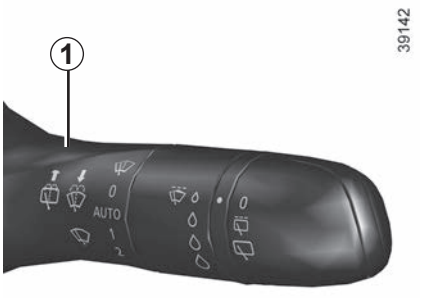

Ruitenwissers/ ruitensproeiers achter

Duw met het contact aan lang tegen de schakelaar ***1*** en laat vervolgens los.

Als u de schakelaar lang bedient, wordt de achterruitsproeier ingeschakeld en maakt de achterruitwisser drie wisbewegingen, en na enkele seconden nog een vierde.

Bruikbare inhoud van de tank:

– Ongeveer **60 liter** voor alle modellen;

Trek om het klepje ***A*** te openen aan de schakelaar ***1***.
Tijdens het tanken gebruikt u de houder ***3*** op het klepje ***A*** om de dop ***2*** aan op te hangen.

Controleer na het tanken, of de dop en het klepje gesloten zijn.

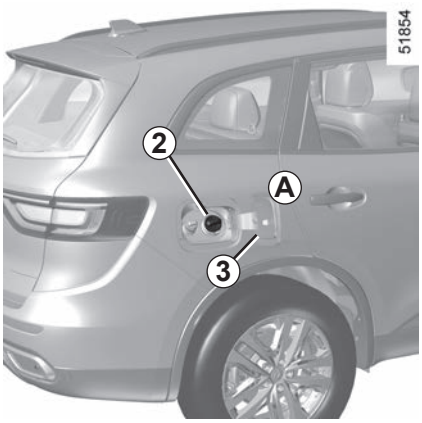

Soort brandstof

Gebruik brandstof van goede kwaliteit die overeenkomt met de normen die in elk land zijn vastgelegd en **beslist** overeenkomt met de indicaties op de sticker op klepje ***A***. Raadpleeg de paragraaf “Gegevens van de motor” in hoofdstuk 6.

Benzinemotor

Gebruik **uitsluitend** ongelode benzine. Het octaangehalte (RON) moet overeen komen met de indicaties op de sticker op het klepje ***A***. Raadpleeg de paragraaf “Gegevens van de motor” in hoofdstuk 6.

Dieselmotor

Gebruik **uitsluitend** dieselbrandstof die overeenkomt met de indicaties op de sticker aan de binnenkant van het klepje ***A***.

Vermeng de dieselbrandstof nooit met benzine (loodvrij of E85), zelfs niet een kleine hoeveelheid.
Gebruik geen ethanol als uw auto hier niet voor aangepast is.
Voeg geen toevoegmiddel toe aan de brandstof, anders kan de motor beschadigd raken.

De tankdop is van een speciaal type.

Vraag naar ditzelfde type als u een andere dop koopt. Ga naar een merkdealer.
Rook niet tijdens het tanken en ontsteek geen open vuur in de nabijheid van de brandstoftank of de tankdop.

Maak de omgeving van het vulsysteem niet schoon met een hogedrukreiniger.

Tanken van brandstof

Wanneer het contact uit is, steekt u het vulpistool **zo ver mogelijk** naar binnen voordat u met tanken begint (spatgevaar).

Houd tijdens het tanken het vulpistool in deze stand tot u klaar bent met tanken.
Als het vulpistool automatisch is afgeslagen, mag u het nog maximaal twee keer gebruiken, om voldoende ruimte in de tank over te houden voor het uitzetten van de brandstof.
Let op dat bij het tanken geen water bij de brandstof komt. Het klepje ***A*** en zijn omgeving moeten schoon blijven.

Benzinemotor

Gebruik van dieselbrandstof brengt schade toe aan de katalysator en wordt niet door de fabrieksgarantie gedekt.

Om te voorkomen dat er abusievelijk dieselbrandstof wordt getankt, heeft de vulhals een nauwe doorlaat met een veiligheidssysteem waarin **alleen een vulpistool voor benzine past**.

Brandstofsoorten die voldoen aan de Europese normen die ook gelden voor de motoren van auto's die in Europa zijn verkocht: zie "Motorgegevens" in hoofdstuk 6.

Auto uitgerust met de functie Stop and Start

Voordat brandstof wordt getankt, moet de motor worden afgezet (en niet op stand-by worden gezet): zet de motor af (raadpleeg de paragraaf "Starten, stoppen van de motor" in hoofdstuk 2).

Tank leeggereden bij dieselmotor

Auto's met sleutel/afstandsbediening

– Zet de contactsleutel in de stand "ON" (AAN) (zie "Contactslot" in hoofdstuk 2) en wacht een paar minuten voordat u de auto start om het brandstofcircuit te laten ontluchten;

– draai de sleutel naar "START". Als de motor niet start, herhaalt u de procedure.

– Neem als de motor na verschillende pogingen niet start, contact op met een merkdealer.

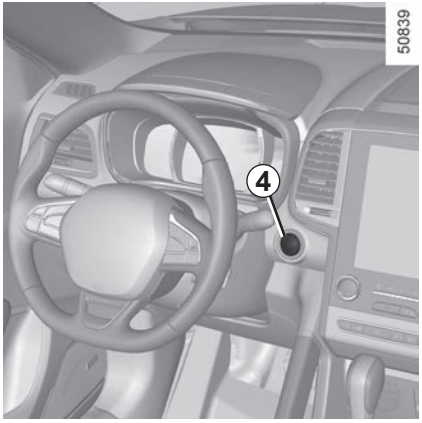

Auto's met RENAULT-card

Druk met de **RENAULT**-card in het interieur op de startknop ***4*** zonder de pedalen aan te raken. Wacht een paar minuten voordat u de auto start. Hiermee kan het brandstofcircuit worden ontlucht Als de motor niet start, herhaalt u de procedure.

Neem als de motor na verschillende pogingen niet start, contact op met een merkdealer.

Wijzig of repareer niet zelf het brandstofsysteem (rekeneenheden, bedrading, brandstofcircuit, inspuitstukken of verstuivers, beschermkappen) vanwege de grote gevaren voor de veiligheid die hierdoor kunnen ontstaan. Laat deze werkzaamheden uitsluitend door uw merkdealer uitvoeren.

Aanhoudende stank van brandstof

In geval van een aanhoudende stank van brandstof, moet u:

– onmiddellijk stoppen, rekening houdend met het overige verkeer en het contact afzetten;

– de alarmknipperlichten aanzetten en alle passagiers uit laten stappen en ze ver van het verkeer houden;

– roep de hulp in van een merkdealer.

U dient zich te houden aan de wetgeving van het land waarin u zich bevindt.

Overtreding van de geldende regelgeving is strafbaar.

De werking van de startvergrendeling

De reagens bestemd is voor dieselmotoren voorzien van het SCR (selectieve katalysator)-systeem.
Gebruik van een reagens vermindert de hoeveelheid stikstofoxide in uitlaatgassen.

Het werkelijke reagensverbruik is afhankelijk van de gebruiksomstandigheden, de uitrusting van de auto en de rijstijl van de bestuurder.

Reagenskwaliteit

Gebruik **alleen reagentia die voldoen aan standaard ISO 22241** en in overeenstemming met de markering op de vuldop.

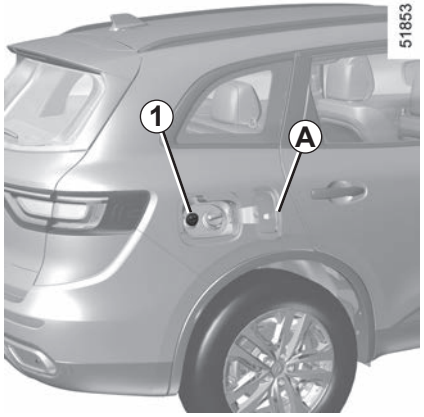

Vullen

Bruikbare inhoud van de tank: ongeveer 16 liter.

Open, met het contact uit, het deksel ***A*** en draai de dop ***1*** los.

Opmerking: er kan ammoniumhydroxidedamp ontsnappen uit de opening als de temperatuur van de tank hoog is.

Auto uitgerust met de functie Stop and Start
Om reagens bij te vullen, moet de motor worden afgezet (niet op stand-by): zet de motor af (zie “De motor starten/stoppen” in hoofdstuk 2).

Als het bericht “XXX KM Fout AdBlue bijvullen” verschijnt, vult u de reagenstank bij. Volg de instructies voor bijvullen.

Risico op stilstand van de auto.

De tankdop is van een speciaal type.

Vraag naar ditzelfde type als u een andere dop koopt. Ga naar een merkdealer. Maak de omgeving van het vulsysteem niet schoon met een hogedrukreiniger.

Voorzorgsmaatregelen

U kunt de tank bijvullen bij de pomp. In andere gevallen is het belangrijk dat u de informatie op de reagenscontainer (blik of fles) leest.

Wees voorzichtig **als u de reagens bijvult. Het kan kleding, schoenen, onderdelen van de carrosserie enz. beschadigen.**

Als er reagens overstroomt of op het lakwerk terechtkomt, moet het betroffen gebied snel met veel water en een zachte doek worden gereinigd.

Opmerking: als het reagens kristalliseert, gebruikt u een zachte spons.

De reagens mag niet in contact komen met ogen of huid. Bij onverhoopt contact spoelen met veel water. Indien nodig een arts raadplegen.

Bij extreem koud weer

Als het vriest moet de reagenstank worden bijgevuld als de -indicator en het bericht “Vul AdBlue bij voor 1200 km” verschijnen op het instrumentenpaneel.

Bijzondere gevallen

De reagensvloeistof bevriest bij temperaturen lager dan ongeveer -10°C.

Probeer in deze omstandigheden niet om de vloeistof bij te vullen als deze bevroren is. Indien u het reservoir moet vullen of bijvullen met reagens (aan), zet u de auto indien mogelijk op een warmere plek zodat de reagens weer vloeibaar wordt. Anders vraagt u een vakman om reagensvloeistof bij te vullen.

Nadat u de reagenstank hebt bijgevuld, controleert u of de dop en het klepje zijn gesloten. Start dan de motor en **WACHT 10 seconden terwijl de auto stilstaat met draaiende motor** voordat u weer wegrijdt.
Als u dit niet doet, wordt het bijvullen van de tank pas geregistreerd nadat de auto tientallen minuten heeft gereden.
Het bericht “--- Vul AdBlue” verschijnt en/of de controlelampjes branden totdat het bijvullen is geregistreerd door het systeem.

Er mogen geen werkzaamheden worden uitgevoerd aan onderdelen van het systeem. Om schade te voorkomen mag uitsluitend deskundig personeel van de merkdealer werkzaamheden aan het systeem uitvoeren.

Onderhoud/actieradius

De informatie op het instrumentenpaneel kan worden vergezeld door een geluidssignaal.

Controleen waarschuwingslampjes	Boodschap	Wat te doen?
–	“Niveau AdBlue Correct”	–
–	“Vul AdBlue bij voor 2400 km”	Wanneer het bericht verschijnt als het contact wordt aangezet, hebt u **een actieradius van minder dan 2400 km.** Laat een merkdealer de **reagenstank vullen of bijvullen**.
gaat branden.	“Vul AdBlue bij voor 1200 km”	Wanneer het bericht verschijnt als het contact wordt aangezet, hebt u **een actieradius tussen 1200 km en 800 km.** Laat een merkdealer de **reagenstank vullen of bijvullen**.
gaat branden.	“XXX KM Fout AdBlue bijvullen”	Het bericht verschijnt als het contact wordt aangezet en wordt herhaald: – Ongeveer elke 100 km: u hebt een **actieradius tussen ongeveer 800 km en 200 km**; – Ongeveer elke 50 km: u hebt een **actieradius van minder dan 200 km**. In alle gevallen **moet de tank met reagens zo spoedig mogelijk door u of een geautoriseerde dealer worden gevuld**.
gaat branden.	“0 KM Fout AdBlue bijvullen”	**De motor wil niet starten.** Voor een herstart moet u zelf de reagenstank bijvullen.

Systeemstoring

Als het controlelampje gaat branden, kan ook een pieptoon te horen zijn.

Controleen waarschuwingslampjes	Boodschap	Interpretatie
en gaan branden.	“Controleer lucht vergrendeling”	Geeft een storing in het systeem aan. Raadpleeg zo snel mogelijk de merkdealer.
en gaan branden.	“XXX KM Fout antiluchtveront.”	Geeft aan dat er een systeemfout is en dat **binnen 800 km de auto niet meer opnieuw kan worden gestart**. Deze waarschuwingen worden herhaald: – Elke 100 km, totdat er **ongeveer 200 km resteert** voordat de auto niet meer kan worden gestart; – Elke 50 km wanneer er **minder dan 200 km resteert** voordat de auto niet meer kan worden gestart. Raadpleeg zo snel mogelijk de merkdealer.
en gaan branden.	“0 KM Fout antiluchtveront.”	Geeft aan dat **de auto niet opnieuw zal starten** nadat het contact is uitgeschakeld. Roep de hulp in van een merkdealer.

Hoofdstuk 2: Het rijden

(met tips voor zuinig en milieubewust autorijden)

Inrijden, Startschakelaar 2.2
De motor starten en stoppen: auto met sleutel/afstandsbediening 2.4
De motor starten en stoppen: auto met RENAULT-card 2.5
Functie Stop and Start 2.10
Bijzonderheden versies met benzinemotor 2.14
Bijzonderheden van de dieselmotor 2.15
Versnellingshendel 2.16
Parkeerrem, elektronische parkeerrem 2.17
Zuinig rijden 2.21
Tips voor onderhoud en minder luchtverontreiniging 2.26
Milieu 2.27
Waarschuwing bij verlies van bandenspanning 2.28
Rijhulpsystemen 2.31
Aandrijving: 4-wielaandrijving (4WD) 2.35
Actieve noodrem 2.39
Lane departure warning 2.50
Waarschuwing vermoeidheidsdetectie 2.53
Dodehoekwaarschuwing 2.55
Waarschuwing veiligheidsafstand 2.59
Snelheidswaarschuwing 2.62
Snelheidsbegrenzer 2.65
Snelheidsregelaar 2.68
Adaptieve snelheidsregelaar 2.72
Parkeerhulp 2.80
Achteruitrijcamera 2.85
Parkeerhulp 2.87
Automatische transmissie 2.93
Noodoproep 2.96

INRIJDEN

Benzinemotor

Rijd de eerste **1 000 km** niet sneller dan 130 km/uur in de hoogste versnelling en laat de motor met niet meer dan 3 000 tot 3 500 tr/min draaien.

Pas na **ongeveer 3 000 km** zult u over het volle vermogen van de motor kunnen beschikken.

Onderhoudsbeurten: zie het onderhoudsdocument van uw auto.

Dieselmotor

Rijd de eerste **1500 km** niet sneller dan 130 km/uur in de hoogste versnelling en laat de motor met niet meer dan 2 500 tr/min draaien. Daarna kunt u sneller rijden maar pas na 6 000 km zult u over het volle vermogen van de motor kunnen beschikken.

Trek tijdens het inrijden nooit snel op. Als de motor nog koud is mag u hem in de lagere versnellingen nooit met een hoog toerental laten draaien.

Onderhoudsbeurten: zie het onderhoudsdocument van uw auto.

CONTACTSLOT: auto met sleutel

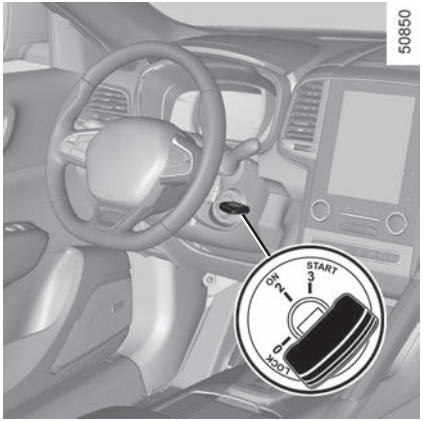

Startschakelaar

Stand 0: “Stop en stuurslot”

Als u de sleutel uit het slot trekt en het stuur draait, hoort u een klik: de stuurinrichting is nu vergrendeld.

Bij het vrijzetten van het stuurslot draait u het stuur iets heen en weer bij het verdraaien van de sleutel.

Stand “Contact aan” 2

Het contact staat aan.

Stand 3: “Starten”

Indien de motor niet aanslaat, moet u de contactsleutel terug draaien tot de controlelampjes uit gaan voor u opnieuw kunt starten. Laat de sleutel los zodra de motor aanslaat.

N.B.: bij een dieselmotor kunnen enkele secondes verstrijken tussen het draaien van de sleutel en het starten van de motor om de motor voor te verwarmen.

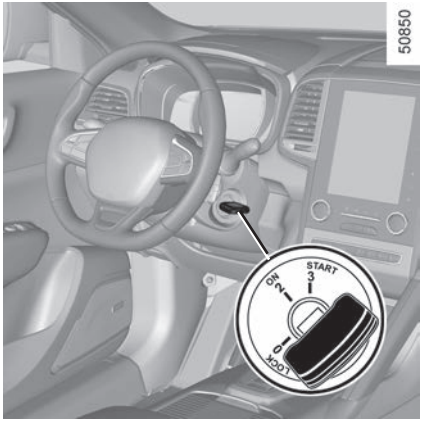

Starten van de motor

Benzinemotor

– Start de motor **zonder gas te geven**;

– laat de contactsleutel los zodra de motor start.

Start uw auto nooit in vrijloop op een helling. De stuurbekrachtiging kan hierdoor worden uitgeschakeld.

Kans op ongevallen.

Dieselmotor

– Draai de contactsleutel in de stand “Contact aan” **2** en houd de sleutel in die stand totdat het controlelampje voorverwarming gedoofd is.

– Draai de sleutel in de stand “Starten” **3 zonder gas te geven**;

– laat de contactsleutel los zodra de motor start.

Bijzonderheid: als de motor wordt gestart bij een zeer lage buitentemperatuur (lager dan -10 ° C): houd het koppelingspedaal ingedrukt tot de motor draait.

Zet nooit het contact uit voordat de auto compleet stilstaat. Door het stilzetten van de motor is er geen bekrachtiging meer van Door het stilzetten van de motor is er geen bekrachtiging meer van de remmen, stuurinrichting, enz. en zijn de passieve veiligheidsorganen zoals de airbags en gordelspanners uitgeschakeld.

Stoppen van de motor

Laat de motor stationair draaien en draai de sleutel terug in de stand “Stop” **0**.

Verantwoordelijkheid van de bestuurder tijdens het parkeren of stoppen van de auto

Laat nooit, zelfs niet eventjes, een kind, een afhankelijke volwassene of een dier in de auto achter als u deze verlaat.
Ze kunnen zichzelf of anderen in gevaar brengen door bijvoorbeeld de motor te starten, organen te bedienen zoals bijvoorbeeld de ruitbediening, of de portieren te vergrendelen.
Bovendien kan bij warm en/of zonnig weer de temperatuur in het interieur heel erg snel oplopen.

LEVENSGEVAAR OF GEVAAR VAN ERNSTIG LETSEL.

De RENAULT-card moet zich binnen de detectiezone ***1*** bevinden.

Om te starten:

– zet voor een auto met automatische transmissie de hendel in stand **P** druk het rempedaal in en druk op de knop ***2***;

– druk voor een auto met een handmatige versnellingsbak het rempedaal of koppelingspedaal in en druk op de knop ***2***. Als een versnelling ingeschakeld is, is het indrukken van het koppelingspedaal voldoende om te kunnen starten.

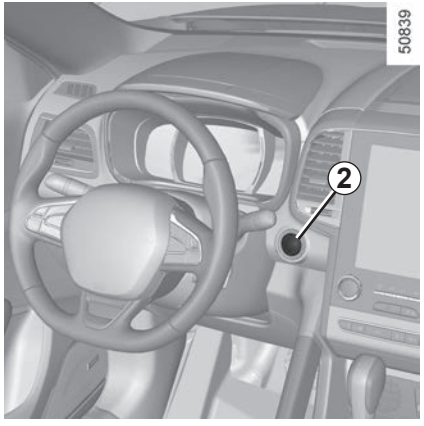

Bijzonderheden

– Als er niet is voldaan aan een van de startvoorwaarden, verschijnt het bericht “Druk op rem + START” of “Ontkoppel + START” of “Selecteer stand P” op het instrumentenpaneel.

– In sommige gevallen moet aan het stuurwiel worden gedraaid tijdens het indrukken van de startknop ***1*** om het ontgrendelen van de stuurkolom mogelijk te maken. Het bericht “Draai stuurwiel + START” op het instrumentenpaneel meldt dit.

“Handsfree” starten met achterklep open

In dat geval mag de RENAULT-card zich niet in de bagageruimte bevinden om te vermijden dat u ze zou kwijtraken.

Verantwoordelijkheid van de bestuurder tijdens het parkeren of stoppen van de auto

Laat nooit, zelfs niet eventjes, een kind, een afhankelijke volwassene of een dier in de auto achter als u deze verlaat.
Ze kunnen zichzelf of anderen in gevaar brengen door bijvoorbeeld de motor te starten, organen te bedienen zoals bijvoorbeeld de ruitbediening, of de portieren te vergrendelen.
Bovendien kan bij warm en/of zonnig weer de temperatuur in het interieur heel erg snel oplopen.

LEVENSGEVAAR OF GEVAAR VAN ERNSTIG LETSEL.

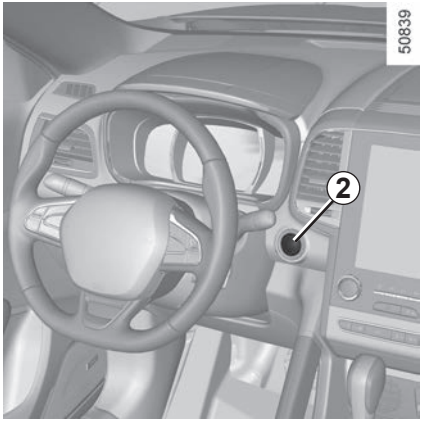

Functie accessoires

(Contact aanzetten)

Zodra u bent ingestapt, hebt u een aantal functies van de auto (radio, navigatiesysteem ruitenwisser, enz.) ter beschikking.

Om de andere functies te gebruiken, drukt u met de RENAULT-card in de auto op de knop ***2*** zonder de pedalen in te drukken.

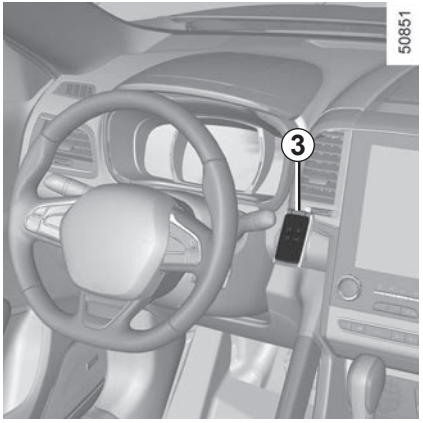

Bij een storing

In sommige gevallen werkt de “handsfree” RENAULT card niet:

– batterij van de RENAULT-card leeg enz.

– nabijheid van een apparaat dat de dezelfde frequentie gebruik (scherm, mobiele telefoon, computerspel, enz.);

– de auto bevindt zich in een sterk elektromagnetisch veld.

De boodschap “Kaart dichtbij START + drukken” verschijnt op het instrumentenpaneel.

Druk het rem- of koppelingspedaal in en houdt de RENAULT ***3***-card (met de zijde met het logo) gedurende ongeveer 2 seconden tegen de startknop ***2***. Druk op de knop ***2*** om de auto te starten. De boodschap dooft.

Zet nooit het contact uit voordat de auto compleet stilstaat. Door het stilzetten van de motor is er geen bekrachtiging meer van Door het stilzetten van de motor is er geen bekrachtiging meer van de remmen, stuurinrichting, enz. en zijn de passieve veiligheidsorganen zoals de airbags en gordelspanners uitgeschakeld.

Laat uw RENAULT card nooit in de auto kaartlezer zitten als u de auto, ook slechts korte tijd, verlaat en er een kind (of dier) in de auto zit.

Het kan zichzelf of anderen in gevaar brengen door de motor te starten.

Risico van ernstige verwondingen.

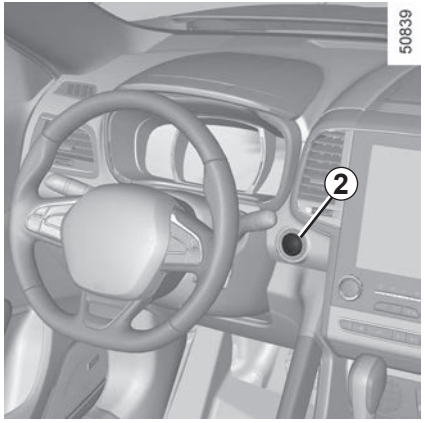

Voorwaarden voor het stoppen van de motor

De auto moet stilstaan, met de hendel in stand **N** of **P** bij een auto met een automatische transmissie.

RENAULT-card in de auto, druk op de knop ***2***: de motor stopt. De stuurkolom vergrendelt bij het openen van het bestuurdersportier of bij het vergrendelen van de auto.

Als de RENAULT-card niet in het interieur aanwezig is of als de kaartaccu bijna leeg is als u de motor wilt stoppen, verschijnt het bericht “Kaart afwezig ingedrukt houden” op het instrumentenpaneel: druk langer dan twee seconden op de knop ***2***. Als de card zich niet meer in het interieur bevindt, controleert u of u deze kunt ophalen voordat u de knop ingedrukt houdt. Zonder de RENAULT-card kunt u de auto niet opnieuw starten.

Als de motor is gestopt, blijven de op dat moment ingeschakelde accessoires (radio, enz.) ongeveer 10 minuten werken.

Als het bestuurdersportier geopend wordt, schakelen de accessoires uit.

Zet nooit het contact uit voordat de auto compleet stilstaat. Door het stilzetten van de motor is er geen bekrachtiging meer van Door het stilzetten van de motor is er geen bekrachtiging meer van de remmen, stuurinrichting, enz. en zijn de passieve veiligheidsorganen zoals de airbags en gordelspanners uitgeschakeld.

Controleer, als u de auto verlaat en vooral als u de RENAULT card bij u heeft, of de motor echt gestopt is.

Verantwoordelijkheid van de bestuurder tijdens het parkeren of stoppen van de auto

Laat nooit, zelfs niet eventjes, een kind, een afhankelijke volwassene of een dier in de auto achter als u deze verlaat.
Ze kunnen zichzelf of anderen in gevaar brengen door bijvoorbeeld de motor te starten, organen te bedienen zoals bijvoorbeeld de ruitbediening, of de portieren te vergrendelen.
Bovendien kan bij warm en/of zonnig weer de temperatuur in het interieur heel erg snel oplopen.

LEVENSGEVAAR OF GEVAAR VAN ERNSTIG LETSEL.

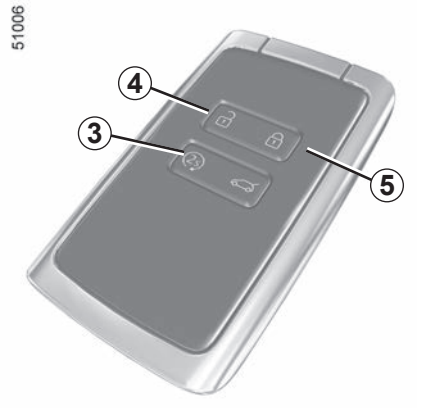

Op afstand starten van de motor

Inschakelen

Als de auto deze functie biedt, drukt u kort (minder dan 5 seconden) op de ontgrendelknop ***4***, en daarna drukt u binnen twee keer, steeds gedurende ongeveer 3 seconden, op de startknop van de afstandsbediening ***3***. Als er een probleem is, raadpleegt u zo snel mogelijk een merkdealer.

Werkzaamheden

Met deze functie kunt u de motor op afstand starten.

Daartoe drukt u op de vergrendelingsknop ***5*** en daarna ongeveer drie seconden op de startknop ***3*** van de afstandsbediening. De lichten knipperen ongeveer 3 seconden.

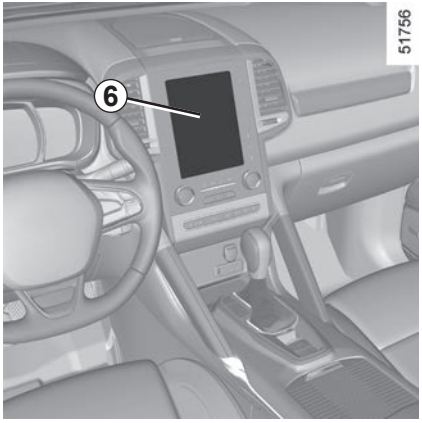

Met deze functie kunt u de motor programmeren om de starten en het interieur te verwarmen of te ventileren, tot 24 uur voordat de auto wordt gebruikt.

Het verwarmingsniveau (temperatuur, ontdooien) dat is ingesteld vóór de instelling van het programma.

Afhankelijk van het land draait de motor gedurende 5 of 10 minuten.

Zodra de motor gestart is, kunt u 5 of 10 minuten extra toevoegen door nogmaals te drukken op de startknop van de afstandsbediening ***3***.

Afhankelijk van de auto worden de configuratie en programmering uitgevoerd via het multimediadisplay ***6***. Raadpleeg de gebruiksaanwijzing van het multimediasysteem van uw auto.

De actieradius voor het op afstand starten van de motor varieert afhankelijk van de omgeving:

– Obstakels dicht bij gebouwen (schepen), muren of andere auto's, enz.;

– De auto bevindt zich in een sterk elektromagnetisch veld.

– De sleutel of de Renault-kaart of de accu is bijna leeg.

DE MOTOR STARTEN, STOPPEN: auto met RENAULT-CARD (5/5)

Het op afstand starten van de motor werkt:
- de hendel in neutrale stand staat (neutraal) voor auto's met een handgeschakelde of robotversnellingsbak;
- de hendel in stand **P** staat voor auto's met een automatische versnellingsbak;
- het contact uit is en er geen sleutel in het contactslot zit;
- de motorkap dicht is;
- alle opengaande delen (portieren en bagageruimte) zijn gesloten en vergrendeld wanneer u de auto verlaat;
- In zeer koude weersituaties werkt het starten op afstand door programmering mogelijk niet;
- als de auto is uitgerust met een automatische transmissie, wacht u na het stoppen van de motor of nadat het op afstand starten van de motor is mislukt, 10 seconden voordat u opnieuw probeert.

Als één van de condities niet wordt opgevolgd, gaan de lichten ongeveer 3 seconden knipperen.

Opmerking: heel af en toe kan de motor stoppen meteen nadat deze op afstand is gestart. In dit geval is het op afstand starten van de motor beschikbaar en kan de bestuurder dit opnieuw uitvoeren.

Als de motor continu stopt, moet u zo snel mogelijk een merkdealer raadplegen.

Gebruik de functie om de motor op afstand te starten of te programmeren niet als:

– de auto in een garage of in een afgesloten ruimte staat.

Risico op vergiftiging of verstikking door de uitstoot van uitlaatgassen.

– de auto is afgedekt met een beschermhoes.

Risico van brand.

– de motorkap geopend is of voordat de motorkap wordt geopend.

Risico op brandwonden of verwondingen.

Afhankelijk van het land kan de functie of de programmering van het op afstand starten van de motor verboden zijn

door de geldende wetgeving en/of regelgeving.

Controleer voor het gebruik van deze functie de geldende wetgeving en/of regelgeving van het land.

Bijzonderheid van auto's uitgerust met de functie "wekken na elke 2 uur".

Het is vereist om voor en na elk gebruik van de functie ten minste 10 minuten te rijden. Als u deze functie gebruikt, is er kans op kwaliteitsverlies bij de motorolie.

Raadpleeg de gebruiksaanwijzing van het multimediasysteem van uw auto.

Dit systeem zorgt voor een lager brandstofverbruik en vermindert de uitstoot van broeikasgassen.

Het systeem wordt automatisch ingeschakeld wanneer de auto begint te rijden.

Tijdens het rijden zet het systeem de motor af (op stand-by) wanneer de auto stilstaat (file, voor een stoplicht enz.).

Omstandigheden waarbij de motor op stand-by wordt gezet

De auto heeft na de laatste stilstand gereden.

Voor een automatische versnellingsbak:

– de versnellingsbak staat in stand D, M of N;

en

– het rempedaal wordt (voldoende hard) ingedrukt;

en

– het gaspedaal wordt niet ingedrukt;

en

– de snelheid is nul gedurende ongeveer 1 seconde

De motor blijft op stand-by staan bij inschakelen van stand P, of bij inschakelen van stand N terwijl de parkeerrem is aangetrokken en het rempedaal wordt losgelaten.

Voor een handgeschakelde versnellingsbak:

– De versnellingshendel staat in de neutrale stand (neutraal);

en

– het koppelingspedaal wordt losgelaten

Als het controlelampje knippert, is het koppelingspedaal niet voldoende losgelaten;

en

– de auto rijdt met een snelheid die lager is dan ongeveer 3 km/u.

Voor alle auto's:

Het controlelampje op het instrumentenpaneel gaat branden om u te waarschuwen dat de motor op stand-by staat.

De uitrustingen van de auto blijven in werking terwijl de motor stilstaat.

Als de motor afslaat terwijl het systeem in werking is, start de motor weer als u het koppelingspedaal iets indrukt.

Voordat u uit de auto stapt, moet u het contact uitzetten (raadpleeg de paragraaf "Starten, stoppen van de motor").

Rijd niet met de auto wanneer de motor op stand-by staat (het waarschuwingslampje wordt op het instrumentenpaneel weergegeven).

Wanneer de motor op stand-by wordt gezet, wordt de automatische parkeerrem (afhankelijk van de auto) niet automatisch vastgezet.

Wanneer de motor op stand-by staat, werkt de rembekrachtiging niet.

Stand-by van de motor voorkomen

In bepaalde omstandigheden, zoals op een kruispunt, is het mogelijk om bij geactiveerd systeem de motor draaiende te houden om snel te kunnen starten.

Automatische transmissie:

Laat de auto stilstaan door zachtjes op het rempedaal te drukken.

Handgeschakelde versnellingsbak:

Houd het koppelingspedaal ingedrukt.

Stand-by uitschakelen

Voor een automatische versnellingsbak:

– het rempedaal is niet ingedrukt en stand D of M is ingeschakeld, of

– het rempedaal wordt losgelaten, de stand N is ingeschakeld en de parkeerrem is vrijgezet; of

– het rempedaal wordt opnieuw ingedrukt, de stand P is ingeschakeld of de stand N is ingeschakeld terwijl de parkeerrem is vastgezet; of

– stand R is ingeschakeld of,

– het gaspedaal wordt ingedrukt; of,

– bij handbediening wordt de versnellingshendel verplaatst naar + of -..

Voor een handgeschakelde versnellingsbak:

– de versnellingsbak staat in neutraal en het koppelingspedaal wordt lichtjes ingedrukt

Bijzonderheid: afhankelijk van de auto, brandt het controlelampje gedurende enkele seconden op het instrumentenpaneel als u het contact uitzet wanneer de motor op stand-by staat.

Voordat brandstof wordt getankt, moet de motor worden afgezet (en niet op stand-by worden gezet): u moet de motor afzetten (raadpleeg de paragraaf “Starten, stoppen van de motor”).

Omstandigheden waarbij de motor niet op stand-by wordt gezet

Onder bepaalde omstandigheden kan het systeem de motor niet op stand-by zetten. Dit is het geval als:

voor auto's met een RENAULT -kaart:

– het bestuurdersportier is niet gesloten;

– de autogordel van de bestuurder is niet vastgemaakt;

voor alle auto's:

– de achteruitversnelling is ingeschakeld;

– de motorkap niet is vergrendeld;

– de buitentemperatuur is te hoog of te laag;

– de accu onvoldoende geladen is;

– de modus "4WD Lock" is ingeschakeld, indien de auto daarmee is uitgerust (raadpleeg de paragraaf "Transmissie: 4-wielaandrijving (4WD)" in hoofdstuk 2);

– het verschil tussen de temperatuur in de auto en de ingestelde temperatuur van de klimaatregeling is te groot;

– de parkeerhulp is ingeschakeld;

– de helling bedraagt meer dan ongeveer 12% voor voertuigen die zijn uitgerust met een automatische versnellingsbak

– de functie "helder zicht" is ingeschakeld (raadpleeg de paragraaf "thermostatische airconditioning" in hoofdstuk 3);

– de motortemperatuur is te hoog of te laag;

– de luchtzuiveringscyclus wordt vernieuwd;

of

– ...

Het waarschuwingslampje verschijnt op het instrumentenpaneel en geeft aan dat de motor niet in stand-by kan gaan.

Schakel altijd de functie Stop and Start uit voordat u werkzaamheden in de motorruimte uitvoert.

Bijzonderheden van de auto's met een RENAULT-card

Als de bestuurder, terwijl de motor is afgezet (verkeersopstopping, stilstaan voor een stoplicht enz.), zijn gordel losmaakt en het bestuurdersportier opent, of uit zijn stoel komt, wordt het contact verbroken.

De automatische parkeerrem zet zich dan automatisch vast.

Om weer weg te rijden en het Stop and Start-systeem weer in te schakelen, start u de motor (raadpleeg de paragraaf "Starten, stoppen van de motor" in hoofdstuk 2).

Speciale situaties bij auto's met een sleutel

Met de motor op stand-by (verkeersopstopping, stilstaan voor een stoplicht enz.), als u uit de auto stapt, klinkt een geluidssignaal om u te waarschuwen dat de motor op stand-by staat en niet is uitgezet.

Een motor die stand-by staat kan weer starten, zelfs als de bestuurder is uitgestapt. Controleer de veiligheid voordat u uitstapt.

Bijzonderheid van het automatisch weer starten van de motor

Onder bepaalde omstandigheden kan de motor vanzelf weer starten om uw veiligheid en uw comfort te waarborgen.

Dat kan zich met name voordoen wanneer:

– de buitentemperatuur is te hoog of te laag;

– de functie “helder zicht” is ingeschakeld (raadpleeg de paragraaf “thermostatische airconditioning” in hoofdstuk 3);

– de accu onvoldoende geladen is;

– de rijsnelheid van de auto hoger is dan 5 km/u (bij afdalen);

– het rempedaal herhaaldelijk wordt ingedrukt of er vaak wordt geremd;

– ...

Speciale voorziening van auto’s met een sleutel: in sommige omstandigheden wordt het automatisch opnieuw starten van de motor verhinderd als een voorportier is geopend.

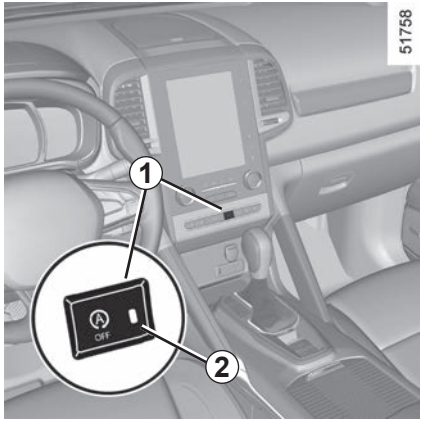

Inschakelen, uitschakelen van de functie

Druk op de schakelaar ***1*** om de functie uit te schakelen. De boodschap “Stop & Start uitgeschakeld” verschijnt op het instrumentenpaneel en het controlelampje ***2*** in de schakelaar licht op.
Met nog een keer indrukken schakelt het systeem weer in. De boodschap “Stop & Start actief” verschijnt op het instrumentenpaneel en het controlelampje ***2*** in de schakelaar ***1*** dooft.

Bijzonderheid: als de motor op stand-by staat en op de schakelaar ***1*** wordt gedrukt, wordt de motor automatisch opnieuw gestart.

Het systeem wordt automatisch weer ingeschakeld bij elke start van de auto (raadpleeg de paragraaf “Starten, stoppen van de motor” in hoofdstuk 2).

Storingen

Wanneer de boodschap “Stop & Start controleren” op het instrumentenpaneel verschijnt en tegelijkertijd het controlelampje ***2*** in de schakelaar ***1*** oplicht, wordt het systeem uitgeschakeld.
Raadpleeg een merkdealer.

Voordat u uit de auto stapt, moet u het contact uitzetten (zie “Starten, stoppen van de motor” in hoofdstuk 2).

Onder bepaalde omstandigheden, zoals:

– te lang doorrijden als het waarschuwingslampje brandstofreserve brandt;
– het gebruik van loodhoudende benzine;
– het gebruik van niet goedgekeurde toevoegingen aan de motorolie of de brandstof.

Of bij het optreden van storingen zoals:

– een defecte ontsteking, brandstofgebrek of losse bougiekabel waardoor de ontsteking overslaat en de auto met horten en stoten rijdt;
– vermogensverlies van de motor,

kan de **katalysator oververhit raken** waardoor hij **minder effectief** wordt, defect kan raken en ook **andere delen van de auto te heet kunnen worden**.

Indien u één van de hiervoor genoemde storingen constateert, dient u uw auto zo spoedig mogelijk door een merkdealer te laten herstellen.

Door de in het onderhoudsboekje voorgeschreven onderhoudsbeurten uit te laten voeren door een merkdealer kunt u dergelijke storingen voorkomen.

Bij startmoeilijkheden

Als de auto **niet** direct aanslaat mag u de startmotor niet lang achtereen laten draaien om beschadiging van de katalysator te voorkomen. **Ook mag de auto niet worden aangeduwd of aangesleept, zolang de oorzaak van het defect niet is opgespoord en verholpen.**

Ga niet door met starten maar roep de hulp in van een merkdealer en laat de storing verhelpen.

Parkeer de auto niet of blijf niet met draaiende motor staan op een plaats waar de uitlaat zich boven brandbaar materiaal bevindt. Onder ongunstige omstandigheden (droogte, harde wind) kan brand ontstaan als de hete uitlaat in contact komt met gras of bladeren.

Toerental van de dieselmotor

De inspuitpomp van de dieselmotor heeft een mechanische begrenzing **die er voor zorgt dat het afgestelde motortoerental in geen van de versnellingen kan worden overschreden**.

Als het bericht “Controleer lucht verontreiniging” verschijnt en de controlelampjes en oplichten, raadpleeg dan snel een merkdealer.

Afhankelijk van de gebruikte brandstofsoort, kan er soms witte rook ontstaan tijdens het rijden.

Dit wordt veroorzaakt door het automatisch reinigen van het roetfilter en heeft geen gevolgen voor het rijgedrag van de auto.

Als de tank is leeg gereden

Als het tanken gebeurt na dat **de tank geheel leeggereden is**, is het noodzakelijk het brandstofcircuit te ontluchten: raadpleeg de paragraaf “brandstoftank” in hoofdstuk 1 voordat u de motor weer start.

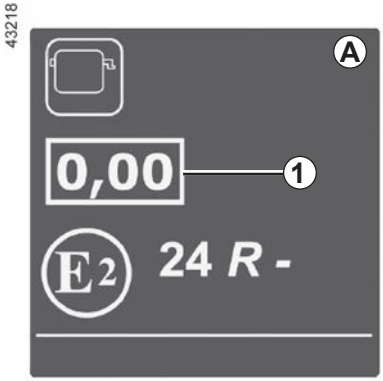

Label met de opaciteit van motorgassen

U vindt ***1*** informatie over het label ***A*** in de motorruimte.

1 Dieseluitstoot.

Voorzorgen in de winter

Om problemen bij vorst te voorkomen:

– zorg dat de accu steeds goed geladen is,

– laat het brandstofpeil in de tank niet onnodig laag komen om condensatie van waterdamp tegen te gaan.

Parkeer de auto niet of blijf niet met draaiende motor staan op een plaats waar de uitlaat zich boven brandbaar materiaal bevindt. Onder ongunstige omstandigheden (droogte, harde wind) kan brand ontstaan als de hete uitlaat in contact komt met gras of bladeren.

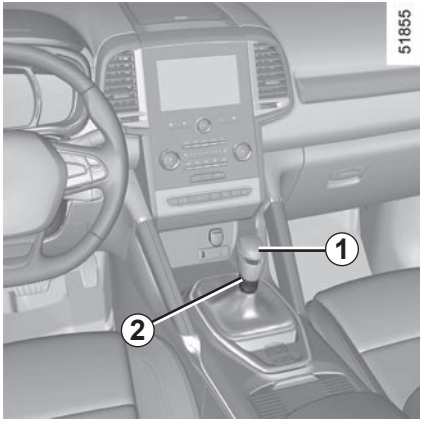

Versnellingshendel

Auto's met handgeschakelde versnellingsbak: volg de tekening op knop ***1***.

Auto's met automatische versnellingsbak: Raadpleeg de paragraaf "Automatische versnellingsbak" in hoofdstuk 2.

Inschakelen achteruitversnelling

Bij het inschakelen van de achteruitversnelling moet u de ring ***2*** onder de knop omhoog trekken voordat u de hendel kunt verplaatsen.

De achteruitrijlichten gaan branden, zodra de achteruitversnelling is ingeschakeld en het contact aanstaat.

Bij het manoeuvreren kan de auto aan de onderkant ergens tegenaan rijden (bijvoorbeeld: contact met een paaltje, een trottoir of ander stadsmeubilair) en daardoor beschadigen (bijvoorbeeld: vervorming van een as, enz.).
Om ieder risico van een ongeluk te voorkomen, moet u uw auto door een merkdealer laten controleren.

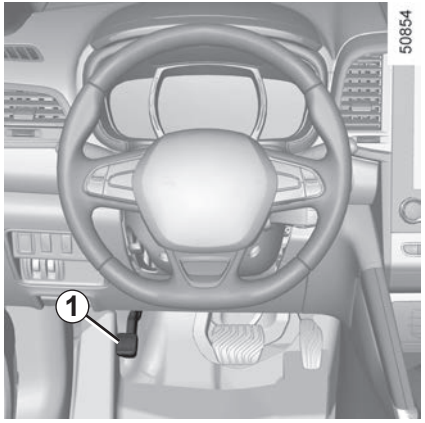

Parkeerrem

Vrijzetten

Druk krachtig op de parkeerrem ***1***.

Indien u de handgreep niet voldoende hebt vrij gezet, brandt er tijdens het rijden een rood lampje op het instrumentenpaneel.

Vastzetten

Druk krachtig op de parkeerrem ***1***. Controleer of de auto blijft stilstaan. Het controlelampje op het instrumentenpaneel licht op.

Tijdens het rijden moet de handrem helemaal zijn vrij gezet (rood waarschuwingslampje uit), anders is er kans op oververhitting of schade.

Automatische werking

De automatische parkeerrem blokkeert de auto **als de motor wordt stilgezet (en niet als de motor in stand-by wordt gezet voor auto's met de functie Stop and Start).** Raadpleeg de paragrafen "Starten, stoppen van de motor" en "Functie Stop and Start" in hoofdstuk 2.

In alle andere gevallen, bijvoorbeeld afslaan van de motor, wordt de automatische parkeerrem niet automatisch vastgezet. De handbediening moet dan gebruikt worden.

Voor bepaalde modellen in sommige landen wordt de rem niet automatisch vastgezet. Raadpleeg de paragraaf "handbediening".

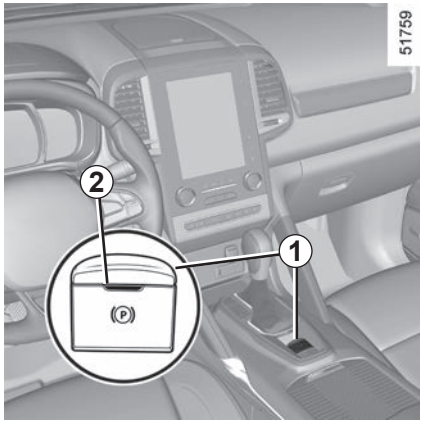

Het vastzetten van de automatische parkeerrem wordt bevestigd door de boodschap "Parkeerrem aangetrokken" en het controlelampje (P) op het instrumentenpaneel en door het oplichten van het controlelampje ***2*** op de schakelaar ***1***.

Na het stilzetten van de motor, dooft het controlelampje ***2*** enkele minuten na het vastzetten van de automatische parkeerrem en het controlelampje (P) gaat uit bij het vergrendelen van de auto.

N.B.

Om aan te geven dat de automatische parkeerrem is losgezet, klinkt een geluidssignaal en verschijnt de boodschap "Parkeerrem aantrekken" op het instrumentenpaneel:

– met draaiende motor: bij het openen van het bestuurdersportier;

– met motor uit (in geval van afslaan van de motor bijvoorbeeld): bij het openen van een voorportier.

In dit geval trekt u en laat u de schakelaar ***1*** weer los om de automatische parkeerrem aan te trekken.

De parkeerrem automatisch vrij zetten

Het loszetten gebeurt zodra u gas geeft om weg te rijden.

Controleer voordat u de auto verlaat of de automatische parkeerrem inderdaad is vastgezet. Het vastzetten is te zien aan het branden van het lampje ***2*** op schakelaar ***1*** en van het lampje (P) op het instrumentenpaneel tot de portieren worden vergrendeld.

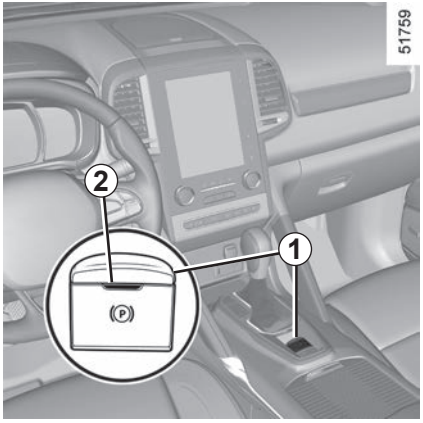

Handbediend

U kunt de automatische parkeerrem met de hand bedienen.

Vastzetten van de automatische parkeerrem

Trek aan schakelaar ***1***. Het controlelampje ***2*** en het controlelampje (P) lichten op het instrumentenpaneel op.

Loszetten van de automatische parkeerrem

Druk, met het contact aan, op het rempedaal en druk vervolgens de schakelaar ***1*** in: het controlelampje ***2*** en het controlelampje (P) doven.

Kortstondige stop

Om de automatische parkeerrem met de hand in te schakelen (stoppen bij een stoplicht, stoppen met draaiende motor enz.): trek en laat de schakelaar ***1*** weer los. Het loszetten is automatisch zodra de auto weer gaat rijden.

Bijzonderheid van de functie Stop and Start: wanneer de autogordel van de bestuurder wordt losgemaakt **voordat** de motor door de functie Stop and Start is uitgeschakeld, moet u controleren of de parkeerrem goed vastgezet is: het lampje (P) op het instrumentenpaneel licht op als dit het geval is. **Risico dat de auto wegrolt.**

Bijzondere gevallen

Als u op een helling wilt stoppen of als u met een caravan of een aanhangwagen parkeert, moet u de handgreep ***1*** enkele seconden uitgetrokken houden om een maximale remwerking te krijgen.

Parkeren met vrijgezette automatische parkeerrem (bijvoorbeeld als het vriest):

– met draaiende motor, stopt u de motor door tegelijkertijd het rempedaal en de schakelaar ***1*** ingedrukt te houden (en niet door hem in stand-by te zetten voor auto's met Stop and Start);
– laat terwijl de auto in versnelling **P** staat het rempedaal en de schakelaar ***1*** los.

Voor auto's met Stop and Start-functie wordt de automatische parkeerrem wanneer de motor uit staat automatisch vastgezet als de bestuurder zijn gordel losmaakt en het bestuurdersportier opent of zijn stoel verlaat.

Wanneer het bericht “GEVAAR elektrische storing” of “Controleer accu” verschijnt, activeert u de parkeerrem handmatig door aan de schakelaar ***1*** te trekken (of de versnellingshendel in **P** zetten voor auto's met automatische transmissie) voordat u de motor uitschakelt.

Risico dat de auto wegrolt.

Roep de hulp in van een merkdealer.

Als er geen visueel of geluidssignaal terug komt, geeft het een storing van het instrumentenpaneel weer. U moet direct stoppen zonder het overige verkeer in gevaar te brengen. Zorg dat de auto inderdaad goed gestopt is en neem contact op met een merkdealer.

Uitvoering met automatische transmissie

Bij bestuurdersportier open of slecht gesloten en draaiende motor, wordt het automatisch loszetten uit veiligheidsoverwegingen gedeactiveerd, (dit om te voorkomen dat de auto alleen zonder bestuurder weg rolt). Het bericht “Ontgrendel park. rem handmatig” verschijnt op het instrumentenpaneel als de bestuurder het gaspedaal indrukt.

Zet, voordat u de auto verlaat, de selecteurhendel altijd in stand **P**. Als u namelijk gas geeft terwijl een versnelling is ingeschakeld, kan de stilstaande auto gaan rijden.

Kans op ongevallen.

Storingen

– Bij een storing licht het waarschuwingslampje op het instrumentenpaneel op, vergezeld van de boodschap “Controleer parkeerrem” en in sommige gevallen van het waarschuwingslampje (Ⓟ).
Raadpleeg snel een merkdealer.

– Bij een storing van de automatische parkeerrem licht het waarschuwingslampje STOP op, vergezeld van de boodschap “Storing remsysteem”, van een geluidssignaal en in sommige gevallen van het waarschuwingslampje (Ⓟ).
U moet direct stoppen zonder het overige verkeer in gevaar te brengen.

U moet dan om de auto te blokkeren de eerste versnelling inschakelen (handgeschakelde versnellingsbak) of stand **P** (automatische transmissie). Als de helling erg steil is, legt u blokken voor de wielen.

Het brandstofverbruik is goedgekeurd overeenkomstig een voorgeschreven standaardmethode. Deze methode is voor alle autofabrikanten hetzelfde en maakt het mogelijk om auto's met elkaar te vergelijken. Het werkelijke verbruik is afhankelijk van de gebruiksomstandigheden van de auto, de uitrustingen en de rijstijl. Raadpleeg voor een optimaal brandstofverbruik onderstaande aanbevelingen.

Afhankelijk van de auto beschikt u over verschillende functies die u kunnen helpen het brandstofverbruik te verminderen:
– de toerenteller;
– Indicatielampje voor overschakelen naar de volgende versnelling;
– het indicatielampje rijstijl;
– de trajectbalans en tips voor zuinig rijden via het bedieningsscherm;
– de werkingsstand ECO.

Deze informatie wordt aangevuld door het navigatiesysteem, als de auto hiermee is uitgerust.

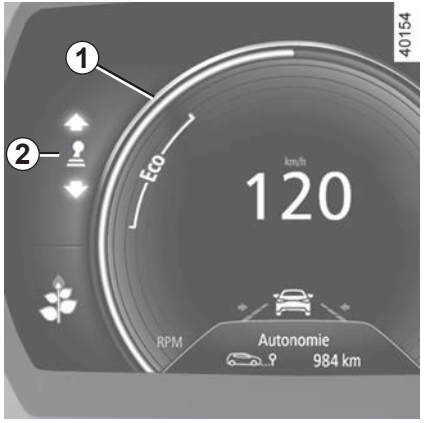

Op het instrumentenpaneel

De informatieweergave kan worden ingedeeld en gepersonaliseerd aan de hand van de personaliseringsstijl van het instrumentenpaneel die werd gekozen met het bedieningsscherm.

De toerenteller met ECO-zone *1*

Rijden in de ECO-zone zorgt meestal voor een optimaal brandstofverbruik.

Indicatielampje voor overschakelen naar de volgende versnelling *2*

Afhankelijk van de auto geeft een waarschuwingslampje op het instrumentenpaneel het beste moment aan om naar een hogere of lagere versnelling te schakelen om het brandstofverbruik zo laag mogelijk te houden:

of **+**: schakel naar een hogere versnelling.

of **-**: schakel naar een lagere versnelling.

Als u deze indicator regelmatig volgt, daalt het brandstofverbruik van uw auto.

Indicatielampje rijstijl *3*

Dit lampje informeert u in real time over uw rijstijl. U wordt gewaarschuwd door de indicator ***3***.

Hoe meer blaadjes de indicator ***3*** weergeeft, hoe rustiger en zuiniger u rijdt.

Als u deze indicator regelmatig volgt, daalt het brandstofverbruik van uw auto.

Voor **in -of uitschakelen** van de rijstijlindicatie raadpleegt u het instructieboekje van het multimediasysteem.

Op het bedieningsscherm

Trajectbalans

Nadat de motor is afgezet, geeft de “Trajectbalans”-weergave op het scherm ***4*** informatie over uw laatste traject.

Het geeft aan:
- het gemiddeld verbruik;
- het aantal afgelegde kilometers;
- het aantal gewonnen kilometers. Dit komt overeen met een rijstijl waarbij geen brandstof wordt verbruikt (vertragen en/of voet niet op het gaspedaal).

Een algemene melding van 0 tot 100 geeft u de mogelijkheid om uw prestaties als zuinige bestuurder in te schatten. Hoe hoger het cijfer, hoe lager uw brandstofverbruik.

De tips voor zuinig rijden worden u gegeven om uw prestaties te verbeteren.

Het opslaan van uw voorkeurstrajecten geeft u de mogelijkheid om uw prestaties onderling te vergelijken en ze te vergelijken met de prestaties van andere gebruikers van de auto.

Voor meer informatie raadpleegt u het instructieboekje van het multimediasysteem.

ECO-modus

De ECO -modus is een functie die het brandstofverbruik zo laag mogelijk houdt. Deze werkt op bepaalde stroomverbruikende systemen in de auto (verwarming, airconditioning, stuurbekrachtiging, enz.) en op bepaalde rijactiviteiten (versnellen, vertragen, schakelen, gebruik van snelheidsregelaar, enz.).

Doordat de versnelling wordt beperkt, wordt gezorgd voor een rijstijl die geschikt is voor in de stad of de periferie waarbij weinig brandstof wordt verbruikt. Als de ECO-modus wordt gebruikt, is het normaal dat het verwarmingsniveau verandert.

Activeren van de functie

De functie kan worden ingeschakeld:

– door op de schakelaar ***4*** te drukken.

– afhankelijk van de auto, vanuit het navigatiemenu van het multimediascherm (raadpleeg het instructieboekje van het multimediasysteem).

Het controlelampje ECO verschijnt op het instrumentenpaneel om de inschakeling te bevestigen.

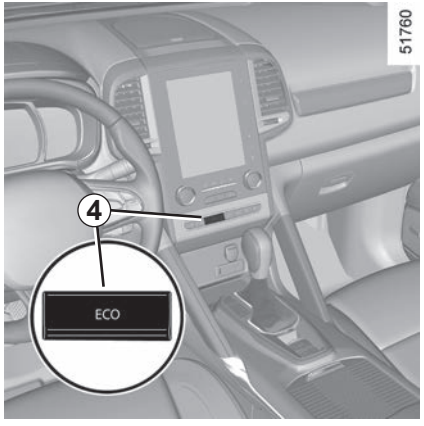

Tijdens het rijden kan de ECO-modus tijdelijk worden verlaten om de motor weer op volle kracht te laten werken.

Druk daartoe het gaspedaal diep in.

De ECO-modus wordt weer ingeschakeld zodra u de druk op het gaspedaal vermindert.

Uitschakelen van de functie

Druk op de schakelaar ***4***.

Het controlelampje ECO op het instrumentenpaneel gaat uit om de uitschakeling te bevestigen.

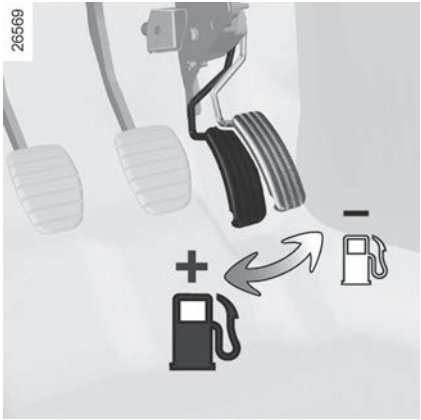

Tips voor het rijden en zuinig rijden

Rijgedrag

– Rijd kalm tot de motor zijn bedrijfstemperatuur heeft bereikt; dit is beter dan warmdraaien bij stilstaande auto.
– Snelheid kost geld.
– Bij een dynamische rijstijl waarbij u vaak en krachtig versnelt en vertraagt, zal de tijdswinst niet opwegen tegen de gemaakte brandstofkosten.
– Laat het toerental van de motor in de lagere versnellingen niet te ver oplopen. Kies indien mogelijk altijd de hoogste versnelling.
– Rijd bij een stoplicht kalm weg.
– Rem zo weinig mogelijk. Regel de snelheid van de auto met het gaspedaal door voor een obstakel of een bocht tijdig gas terug te nemen.
– Geef op een helling geen gas bij: houd het gaspedaal bij voorkeur in dezelfde stand.
– Bij een moderne auto is het niet nodig bij het schakelen tweemaal te ontkoppelen of voor het stilzetten van de motor nog even gas te geven.
– Diepe plassen, overstromingen:

Rijd niet door als het water op de weg hoger staat dan de onderrand van de velgen.

Hinder bij het rijden
Aan de bestuurderskant mogen alleen voor de auto geschikte matten worden gebruikt die moeten worden vastgezet aan de vooraf geïnstalleerde onderdelen. Controleer regelmatig of ze goed vastzitten. Stapel niet meerdere matten op elkaar.
Gevaar van hakende pedalen

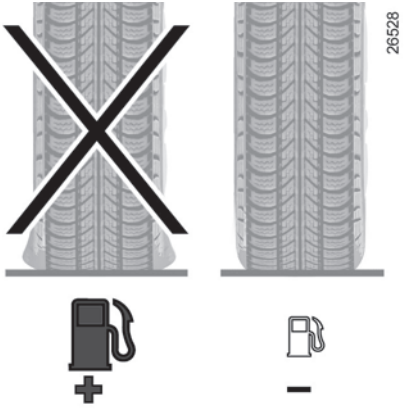

Banden

– Door een te lage bandenspanning neemt het verbruik toe.
– Gebruik bij voorkeur de bandenspanning bij de hoogste snelheid of de bandenspanning die op de zijkant van het bestuurdersportier is aangegeven om het brandstofverbruik te verminderen (raadpleeg de paragraaf “Bandenspanning” in hoofdstuk 4).
– Indien banden worden gemonteerd die niet zijn voorgeschreven, kan het verbruik stijgen.

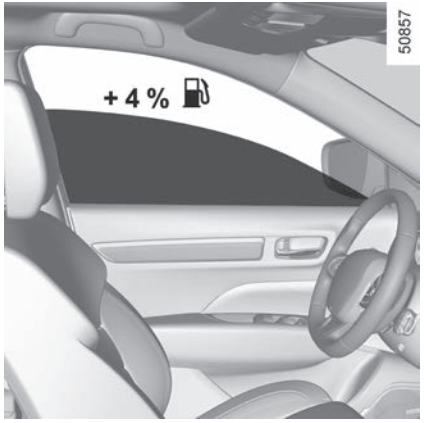

Tips voor het gebruik

– Gebruik bij voorkeur de ECO-modus.
– Ook het opwekken van elektriciteit kost brandstof. Schakel alleen die verbruikers in die u nodig hebt. **Maar** veiligheid voor alles: Rijd met dimlicht zodra het zicht minder wordt (zien en gezien worden).
– Gebruik de ventilatieroosters. Bij 100 km/u verhogen openstaande ruiten het verbruik met 4%.
– Vul de tank niet tot aan de rand, dit voorkomt overstromen.
– **Voor auto’s met airconditioning** is een hoger brandstofverbruik normaal (vooral in stadsverkeer) als de airconditioning aanstaat. Voor auto’s met een airconditioning zonder automatische werkstand, zet het systeem uit, als u het niet meer nodig hebt.

Tips voor zuinig rijden en minder luchtverontreiniging:

Open bij zeer warm weer of als de auto in de zon heeft gestaan enkele minuten de portieren voordat u start, zodat de hete lucht uit de auto kan ontsnappen.
– Rijd niet met een leeg imperiaal op uw auto.
– Gebruik een aanhangwagen voor het vervoer van grote voorwerpen.
– Gebruik een goedgekeurde dakspoiler als u met een caravan op reis gaat en stel de spoiler in de juiste stand af.
– Gebruik uw auto zo weinig mogelijk op korte afstanden. De motor komt dan niet op temperatuur.

TIPS VOOR ONDERHOUD EN MINDER LUCHTVERONTREINIGING

Uw auto voldoet aan de eisen voor de recycling en het terugwinnen van materialen van de auto bij de sloop, die van kracht worden in 2015.

Bepaalde onderdelen van uw auto zijn ontworpen om later gerecycled te worden.

Deze onderdelen zijn gemakkelijk te verwijderen zodat ze ingezameld en in recyclingbedrijven herverwerkt kunnen worden.

Door zijn ontwerp, door de fabrieksafstellingen en door zijn matig verbruik is uw auto in overeenstemming met de wettelijke bepalingen over luchtverontreiniging in ons land. Hij produceert zo weinig mogelijk schadelijke uitlaatgassen en rijdt zo zuinig mogelijk. Maar de luchtverontreiniging en het verbruik van uw auto hangen ook van u af. Let erop dat hij goed wordt onderhouden en goed wordt gebruikt.

Onderhoud

Overtreding van de bepalingen inzake luchtverontreiniging is strafbaar.

Voor een goede werking van het uitlaatsysteem en het handhaven van de emissiewaarden mogen er alleen originele door de fabrikant voorgeschreven onderdelen gebruikt worden voor het brandstof- en uitlaatsysteem van uw auto.

Laat uw auto controleren en afstellen door een merkdealer, in overeenstemming met de instructies in het onderhoudsprogramma van uw auto: de merkdealer beschikt over alle gereedschappen om de oorspronkelijke afstellingen van uw auto te garanderen.

Afstelling van de motor

– **Luchtfilter, brandstoffilter:** een vervuild filterelement vermindert het rendement. Laat het vervangen.
– **Stationair toerental:** geen afstelling nodig.

Controle van de uitlaatgassen

Het controlesysteem van de uitlaatgassen waarschuwt bij een storing in de werking van de katalysator.
Een dergelijke storing kan leiden tot een verhoogde uitstoot van schadelijke uitlaatgassen en schade aan mechanische organen.

Dit waarschuwingslampje op het instrumentenpaneel geeft eventuele storingen van het systeem aan:
Dit gaat branden bij het aanzetten van het contact, en dooft bij het starten van de motor.

– Als het continu brandt, moet u zo snel mogelijk een merkdealer raadplegen;
– als het knippert, moet u vaart verminderen tot het knipperen ophoudt. Raadpleeg zo spoedig mogelijk een merkdealer.

MILIEU

Uw auto is ontwikkeld met een zo groot mogelijke aandacht voor het **milieu** gedurende zijn gehele bestaan: bij zijn fabricage, tijdens zijn gebruik en ten slotte als hij gesloopt wordt.
Deze aandacht blijkt uit het ondertekenen eco² door de fabrikant.

Fabricage

De fabricage van uw auto vindt plaats in een fabriek die stappen onderneemt tot vermindering van de milieueffecten op de leefomgeving en de natuur (vermindering van wateren energieverbruik, lichten geluidsoverlast, wateren luchtverontreiniging, scheiden van afval en terugwinnen van materialen uit afvalstoffen).

Emissies

Uw auto is ontworpen om tijdens het gebruik minder broeikasgassen (CO2) uit te stoten en dus minder brandstof te verbruiken (bv. 140 g/km komt overeen met 5,3 l/100 km voor een dieselmotor).

Bovendien zijn de auto's uitgerust met systemen, zoals een katalysator, een lambda sonde om de uitlaatgassen te reinigen. Een filter met actieve koolstof voorkomt dat de uit de tank afkomstige benzinedamp in de atmosfeer terecht komt.

Bij sommige auto's met een dieselmotor is dit systeem aangevuld met een roetfilter waardoor de uitstoot van roetdeeltjes verminderd wordt.

Denk zelf ook aan het milieu

– Gebruikte en vervangen onderdelen na een door u zelf uitgevoerde onderhoudsbeurt aan uw auto (accu, oliefilter, luchtfilter, batterijen, enz.) en olieblikken (leeg of gevuld met oude olie) moeten bij daarvoor bestemde depots voor klein chemisch afval ingeleverd worden.

– De auto moet aan het eind van zijn bestaan door een gespecialiseerd bedrijf worden gesloopt om te worden gerecycleerd.

– Houd u aan de lokale voorschriften.

Kringloop

Uw auto is voor 85% recycleerbaar en voor 95% herbruikbaar.

Om deze doelstellingen te behalen, is een groot aantal onderdelen van de auto ontworpen om gerecycled te worden. De constructie en de materialen zijn zodanig ontworpen dat de demontage van deze componenten en hun herverwerking in specifieke bedrijven wordt vergemakkelijkt.

Om het gebruik van grondstoffen terug te dringen, bevat de auto met name veel onderdelen van gerecycleerde kunststoffen en duurzame materialen (materialen van planten of dieren, zoals katoen en wol).

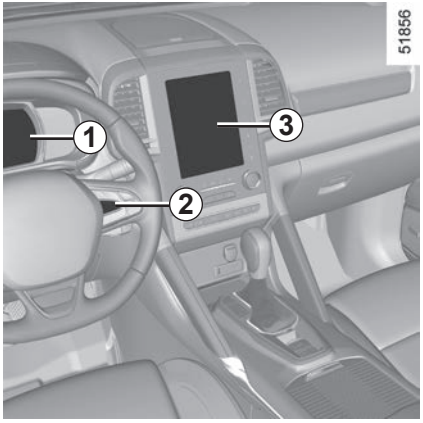

Als uw auto is uitgerust met dit systeem, bewaakt het de bandenspanningen.

De werking van het systeem

Elk wiel (behalve het reservewiel) beschikt over een drukzender in het ventiel, die de bandenspanning periodiek meet.
Het systeem geeft de bandenspanning weer op het instrumentenpaneel ***1*** en waarschuwt als de banden te zacht zijn.

Reset van de referentiewaarde voor bandenspanning

Deze gebeurt:
– wanneer de referentiespanning in de banden moet worden gewijzigd om aangepast te zijn aan de gebruiksomstandigheden (onbelast, belast, rijden op de autosnelweg ...);
– na het wisselen van de wielen (dit wordt echter afgeraden);
– na het verwisselen van een wiel.

Deze test moet altijd gebeuren na controle van de bandenspanning in de vier banden als deze koud zijn.

De bandenspanning moet afgestemd zijn op het huidige gebruik van de auto (onbelast, belast, rijden op de autosnelweg ...).

Als de auto is uitgerust met een navigatiesysteem, kan het resetten ook gebeuren via het bedieningsscherm ***3***. Selecteer het menu “Voertuig”, “Bandenspanning”.

Resetprocedure

Contact aan:
– druk meermaals kort op de knop ***2*** om de weergave van de bandenspanning en de “Bandenspanning”-functie te selecteren;
– houd de knop ***2*** ingedrukt (ongeveer 3 seconden) om het resetten te starten. De knipperende banden gevolgd door de boodschappen “Inleren bandsp bezig” en daarna “Plaatsbepaling banden actief” wijst erop dat het verzoek om de referentiewaarde voor bandenspanning te resetten is bevestigd.

Het resetten kan een paar minuten duren tijdens het rijden.

Als na het resetten korte afstanden worden gereden, is het mogelijk dat de boodschap “Plaatsbepaling banden actief” na meerdere keren herstarten nog steeds wordt weergegeven.

Opmerking
De referentiewaarde mag niet lager zijn dan de aanbevolen waarde die op de zijkant van het portier vermeld staat.

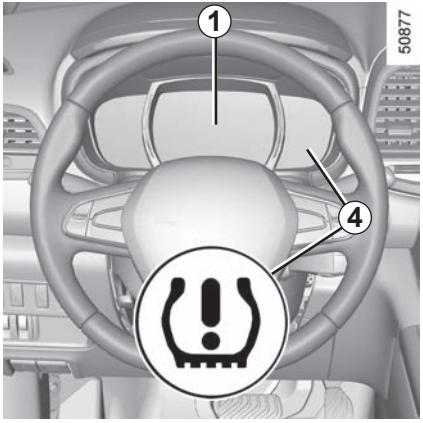

Display

Het display ***1*** en het controlelampje ***4*** op het instrumentenpaneel informeren u over eventuele afwijkingen (lage bandenspanning, lekke band, defect systeem ...).

Waarschuwingslampje STOP dwingt u, voor uw veiligheid, direct te stoppen zonder het verkeer in gevaar te brengen.

« Bandenspanning aanpassen »
Een wiel ***B*** wordt weergegeven in het oranje, het waarschuwingslampje ***4*** gaat branden en de boodschap “Bandenspanning aanpassen” verschijnt.
Dit geeft een wiel met te weinig spanning aan.
Controleer en corrigeer indien nodig de bandenspanning van de vier koude wielen.

Het waarschuwingslampje ***4*** dooft na enkele minuten rijden.

« Lekke band »
Een wiel ***B***wordt weergegeven in het rood, het waarschuwingslampje ***4*** gaat branden, de boodschap “Lekke band” wordt weergegeven en er klinkt een geluidssignaal.
Deze boodschap wordt vergezeld door het lampje STOP.
Ze geven aan dat het betreffende wiel lek of veel te zacht is. Vervang het of roep de hulp in van een merkdealer als de band lek is. Pomp de band op als de bandenspanning te laag is.

“Controleer bandensensor”
Een wiel ***A*** verdwijnt, het waarschuwingslampje ***4*** knippert gedurende enkele seconden en blijft daarna branden en het bericht “Controleer bandensensor” verschijnt.
Deze boodschap wordt vergezeld door het lampje . Dit geeft aan dat in minstens een van de wielen geen drukzender zit (bijvoorbeeld het reservewiel). Neem in alle overige gevallen contact op met een merkdealer.

Een plots verlies van bandenspanning (klapband ...) kan mogelijk niet door het systeem worden opgespoord.

“Plaatsbepaling banden mislukt”

Deze boodschap “Plaatsbepaling banden mislukt” verschijnt tijdens het rijden als een of meerdere wielen zijn uitgerust met sensoren die niet erkend zijn door Renault.

Raadpleeg een merkdealer.

Corrigeren van de bandenspanning

De bandenspanning moet koud worden gecorrigeerd (raadpleeg de sticker op de zijkant van het bestuurdersportier). Indien u de bandenspanning niet bij koude banden kunt controleren, moet u de opgegeven waarden met 0,2 tot 0,3 bar (3 PSI) verhogen.
Verlaag nooit de spanning van een warme band.

Vervangen van wielen/banden

Voor dit systeem zijn specifieke uitrustingen nodig (wielen, sierdoppen enz.). Raadpleeg de paragraaf “Banden” in hoofdstuk 5.
Raadpleeg een merkdealer voor het vervangen van de banden en om de geschikte accessoires voor het systeem te kennen die beschikbaar zijn: het gebruik van enig ander accessoire kan de goede werking van het systeem belemmeren of een wielsensor beschadigen.

Reservewiel

Het reservewiel, als uw auto daarmee is uitgerust, heeft geen drukzender.

Spuitbussen voor bandenreparatie en pompset

Vanwege de specifieke eigenschappen van de ventielen, mag u alleen uitrustingen gebruiken die door de merkdealer goedgekeurd zijn. Raadpleeg de paragraaf “Pompset voor de banden” in hoofdstuk 5.

Verwisselen van een wiel
het kan enkele minuten duren voordat het systeem de juiste posities van de wielen en de bandenspanningen heeft verwerkt, controleer daarom de bandenspanning na elke ingreep.

Deze functie is een extra hulp tijdens het rijden.
Deze functie neemt niet de taak van de bestuurder over. De bestuurder moet altijd opletten en blijft verantwoordelijk. Controleer de bandenspanning, inclusief het reservewiel, één keer per maand.

Afhankelijk van de auto, kunnen deze bestaan uit:

- **ABS (antiblokkeersysteem van de wielen);**
- **ESC (elektronisch stabiliteitsprogramma) met onderstuurcontrole en tractiecontrole;**
- **noodstopbekrachtiging;**
- **hulp bij wegrijden op een helling.**

Deze functies zijn extra hulpmiddelen in kritieke situaties waarbij het rijgedrag van de auto aangepast wordt.

Deze functies kunnen de taak van de bestuurder niet overnemen. **De limieten van de auto worden hiermee niet verlegd en vormen ook geen reden om harder te gaan rijden.** Deze functies kunnen dus in geen geval de oplettendheid of de verantwoordelijkheid van de bestuurder overnemen - de bestuurder moet altijd alert zijn op plotselinge gebeurtenissen die zich tijdens het rijden kunnen voordoen.

ABS (antiblokkeersysteem van de wielen)

Bij krachtig remmen, voorkomt het ABS het blokkeren van de wielen, waardoor de remweg beheersbaar en de auto bestuurbaar blijft.

In deze situatie zijn uitwijkmanoeuvres tijdens het remmen mogelijk. Bovendien verbetert dit systeem de remweg, met name op een weg met weinig grip (natte weg, enz.).
U voelt het in werking komen van het systeem aan het trillen van het rempedaal. Het ABS kan echter nooit de natuurkundige eigenschappen van de grip tussen de banden en het wegdek verbeteren. Blijf **altijd** de gebruikelijke voorzichtigheid in acht houden (afstand bewaren, enz.).

Bij krachtig remmen kunt u het rempedaal **diep ingedrukt houden**. Het is niet nodig “pompend” te remmen. Het ABS regelt de kracht in het remsysteem.

Storingen:

- en branden op het instrumentpaneel, samen met de berichten “Controleer ABS”, “Controleer remsysteem” en “Controleer ESC”: dit duidt erop dat ABS, ESC en de noodstopbekrachtiging zijn uitgeschakeld. **Het remmen blijft mogelijk**;
- , , en STOP lichten op het instrumentenpaneel op met de boodschap “Storing remsysteem”: **dit wijst op een storing in de remsystemen.**

Raadpleeg in beide gevallen een merkdealer.

Het waarschuwingslampje STOP dwingt u, voor uw veiligheid, direct te stoppen zonder het verkeer in gevaar te brengen. Stop de motor en start deze niet opnieuw. Roep de hulp in van een merkdealer.

Het remsysteem werkt nog gedeeltelijk. Maar **het is gevaarlijk om krachtig te remmen.** U moet direct stoppen zonder het overige verkeer in gevaar te brengen. Roep de hulp in van een merkdealer.

Elektronisch stabiliteitsprogramma ESC met onderstuurcontrole en tractiecontrole

Elektronisch stabiliteitsprogramma ESC

Dit systeem helpt u de controle over de auto te behouden in kritieke rijsituaties (uitwijken voor een obstakel, verlies van grip op de weg in een bocht, enz.).

De werking van het systeem

Een opname-element in het stuurwiel registreert de richting waarin de bestuurder de auto wil laten rijden.

Andere opname-elementen in de auto registreren de werkelijke verplaatsingsrichting.

Het systeem vergelijkt de door de bestuurder gekozen richting met de werkelijke verplaatsingsrichting van de auto en corrigeert deze laatste door, indien nodig, de remmen van sommige wielen te laten werken en/of het motorvermogen aan te passen. Als het systeem is ingeschakeld, knippert het controlelampje op het instrumentenpaneel.

Onderstuurcontrole

Dit verbetert de werking van het ESC bij sterk onderstuur van de auto (als de voorwielen hun grip verliezen).

Tractiecontrole

Dit systeem helpt het slippen van de aangedreven wielen te beperken en de auto bij het wegrijden, accelereren of decelereren te controleren.

De werking van het systeem

Met behulp van opname-elementen bij de wielen, meet en vergelijkt het systeem constant de snelheid van de aangedreven wielen en remt het deze af als ze doorslippen. Als een wiel neigt naar doorslippen, zorgt het systeem voor het afremmen van het betreffende wiel, totdat de snelheid van het wiel overeenkomt met de grip op de weg. Het systeem reageert ook door het toerental van de motor aan te passen aan de hoeveelheid grip onder de wielen, onafhankelijk van de mate waarin het gaspedaal wordt ingedrukt.

Bij een storing

Als het systeem een storing signaleert, verschijnt de boodschap “Controleer ESC” op het instrumentenpaneel, in combinatie met het oplichten van controlelampjes en .
In dit geval zijn het ESC en de tractiecontrole uitgeschakeld. Doe beroep op een merkdealer.

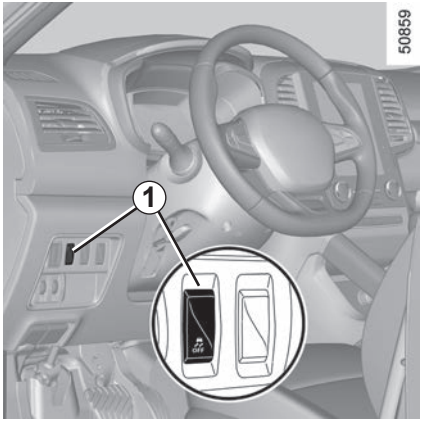

Buiten gebruik stellen van de functie
(afhankelijk van de auto)

In sommige situaties (het rijden op heel zachte ondergrond: bijv. sneeuw, modder of het rijden met sneeuwkettingen), kan het systeem de kracht van de motor verminderen om het slippen te beperken. Als u dit niet wenst, kan de functie uitgeschakeld worden door schakelaar ***1*** in te drukken.
De boodschap “ESC uitgeschakeld” verschijnt op het instrumentenpaneel om u te waarschuwen.

Omdat de tractiecontrole extra veiligheid geeft, raden wij u af te rijden met deze functie uitgeschakeld. Herstel de werking van deze functie zo snel mogelijk door weer op schakelaar ***1*** te drukken.
N.B.: de functie wordt automatisch weer ingeschakeld bij het aanzetten van het contact van de auto, of zodra deze sneller rijdt dan ongeveer 40 km/u.

Noodstopbekrachtiging

Dit systeem is een aanvulling op het ABS dat zorgt voor het verminderen van de remweg van de auto.

De werking van het systeem
Het systeem weet wanneer een noodstop wordt uitgevoerd. In zo’n noodsituatie ontwikkelt de rembekrachtiging zijn maximale kracht en kan de regeling door het ABS in werking komen. Het ABS-remsysteem blijft werken zolang het rempedaal ingedrukt is.

Oplichten van de alarmknipperlichten
Afhankelijk van de auto, kunnen deze bij krachtig afremmen gaan branden.

Deze functies zijn extra hulpmiddelen in kritieke situaties waarbij het rijgedrag van de auto aangepast wordt.

Deze functies kunnen de taak van de bestuurder niet overnemen. **De limieten van de auto worden hiermee niet verlegd en vormen ook geen reden om harder te gaan rijden.** Deze functies kunnen dus in geen geval de oplettendheid of de verantwoordelijkheid van de bestuurder overnemen - de bestuurder moet altijd alert zijn op plotselinge gebeurtenissen die zich tijdens het rijden kunnen voordoen.

Hulp bij wegrijden op een helling

Afhankelijk van de helling van de weg helpt dit systeem de bestuurder bij het wegrijden op een helling. Het voorkomt dat de auto achteruit rolt, door automatisch de remmen vast te zetten als de bestuurder het rempedaal loslaat om het gaspedaal te bedienen.

Werking van het systeem

Het werkt alleen als de versnellingshendel niet in de neutrale stand staat (niet in **N** of **P** voor een automatische transmissie) en als de auto geheel stil staat (rempedaal ingedrukt).
Het systeem houdt de auto ongeveer **2 seconde**s stil. Daarna komen de remmen vrij (de auto rijdt naargelang de helling).

Het systeem van de hulp bij het wegrijden op een helling kan niet in alle gevallen totaal verhinderen dat de achteruit rijdt (zeer steile helling, enz.).
De bestuurder kan altijd het rempedaal bedienen om het achteruitrijden van de auto te verhinderen.
De hulp bij het wegrijden op een helling mag niet gebruikt worden om de auto langdurig stil te houden: gebruik het rempedaal.
Deze functie is niet bedoeld om de auto permanent te laten stilstaan.
Gebruik indien nodig het rempedaal om de auto te stoppen.
De bestuurder moet bijzonder voorzichtig rijden op een glad oppervlak of bij weinig grip.
Gevaar van ernstige verwondingen.

Het rijden met een auto in het terrein is niet te vergelijken met het rijden op de weg.

Om te kunnen profiteren van de mogelijkheden van uw auto in terrein, is het raadzaam een cursus 4x4 (4WD)-rijden met de auto te volgen.

Uw veiligheid en die van uw passagiers hangen af van u, van uw bekwaamheid en van uw voorzichtigheid tijdens het terreinrijden.

Schakelaar van de werking

Afhankelijk van de verkeersomstandigheden kunt u, door de schakelaar ***1*** te draaien, kiezen uit een van de volgende werkingen:

– AUTO;

– 2WD;

– 4WD Lock.

werking “AUTO”

Om deze werking in te schakelen, draai de schakelaar 1 in stand “**AUTO**”.

De werking van het systeem

De “AUTO”- werking verdeelt automatisch het motorkoppel tussen de voor- en de achteras afhankelijk van de weg en de rijsnelheid van de auto. Deze stand verbetert de wegligging. Gebruik deze werking op elk type weg (droge weg, sneeuw, gladde weg, enz.) of bij het trekken (aanhangwagen, caravan, enz.).

Het controlelampje 4WD AUTO op het instrumentenpaneel licht op.

werking “2WD”

Om deze werking in te schakelen, draai de schakelaar ***1*** in stand “2WD”. Het controlelampje 2WD op het instrumentenpaneel licht op.

De werking van het systeem

De “2WD” werking gebruikt uitsluitend de voorwielen. Gebruik deze werking op droge wegen met grip.

Om deze werking uit te schakelen, draai de schakelaar ***1*** in stand “AUTO”. Het controlelampje 2WD op het instrumentenpaneel gaat uit.

werking “4WD Lock”

Om deze werking in te schakelen, draai de schakelaar ***1*** in stand “4WD Lock”. De schakelaar komt vervolgens terug in de stand “AUTO”. Het controlelampje 4WD LOCK op het instrumentenpaneel licht op.

De werking van het systeem

De “4WD Lock” werking verdeelt het motorkoppel tussen de voor- en achteras om de auto optimaal te laten presteren in het terrein. Deze werking mag uitsluitend buiten berijdbare wegen gebruikt worden (bijvoorbeeld op modder, steile hellingen, zand).
Om deze werking uit te schakelen, draait u de schakelaar opnieuw ***1*** in stand “4WD Lock”. Het controlelampje op het instrumentenpaneel dooft.

Let op: Als de snelheid hoger wordt dan 40 km/u in de stand “4WD Lock”, schakelt het systeem automatisch over op de stand “AUTO”.

Het 4WD LOCK waarschuwingslampje dooft en het 4WD AUTO waarschuwingslampje licht op.

Bijzonderheden van de 4-wielaandrijving

De auto kan meer geluid maken als de “AUTO”- of “4WD Lock”-werking actief zijn. Dat is normaal. Als het systeem een verschil opmerkt tussen de afmetingen van de voorwielen en achterwielen (bv. te lage spanning, zware slijtage van een as), gaat het systeem automatisch naar de modus “2WD”.

Het bericht “4WD onmogelijk band ongeschikt” verschijnt op het instrumentenpaneel. Rijd met matige snelheid zo snel mogelijk naar een merkdealer.

Dit probleem kan worden opgelost door het vervangen van de wielen. Gebruik altijd vier identieke banden (zelfde merk, zelfde structuur, enz.) en met gelijke slijtage.

Als de wielen sterk doorslippen, kunnen mechanische delen warm worden.

Als dit gebeurt:

– in eerste instantie licht het waarschuwingslampje 4WD LOCK op. De “4WD Lock” werking is nog steeds ingeschakeld, maar het is raadzaam te stopen zodra dit mogelijk is om het systeem te laten afkoelen (tot het waarschuwingslampje dooft);

– als het slippen van de wielen doorgaat, gaat het systeem automatisch over op “2WD” werking om de mechanische delen te sparen.

  Het bericht “4WD oververhit” verschijnt op het instrumentenpaneel. De modus kan niet worden veranderd zolang dit bericht wordt weergegeven.

Nadat de motor is gestopt, kan het afkoelen van het systeem tot ongeveer vijf minuten duren.
Als het systeem te veel doorslippen van de voorwielen detecteert, wordt de werking van de motor aangepast om het doorslippen te verminderen.

Antiblokkeersysteem van de wielen in werking LOCK

Als de modus “4WD Lock” is geactiveerd, schakelt de ABS over op de “off-road”-modus. In dit geval blokkeren de wielen met tussenpozen voor een betere wegligging, waardoor de remweg op een zachte ondergrond verkort. Zolang deze werking geactiveerd is:
– is de hanteerbaarheid van de auto beperkt tijdens het remmen. Deze werking wordt dus niet aangeraden bij omstandigheden met weinig grip (bijvoorbeeld op ijs).
– er kunnen bepaalde geluiden hoorbaar zijn. Dit is normaal en is geen storing in de werking.

Elektronisch Stabiliteitsprogramma en tractiecontrole tijdens het rijden in “terrein”

Tijdens het rijden op rulle ondergrond (zand, modder, diepe sneeuw), is het raadzaam het ESC uit te schakelen door op de schakelaar “ESC” te drukken.

In dat geval blijft alleen de remfunctie wiel per wiel actief. Deze functie zal het wiel of de wielen die doorslippen, afremmen om het motorkoppel over te brengen op de wielen met de meeste grip. Dit is ook uitermate nuttig in geval van kruisen van een brug.

Alle functies van het ESC worden weer actief bij een snelheid van meer dan ongeveer 50 km/u, (40 km/u in modus 4WD Lock), of als de motor opnieuw wordt gestart of als er nogmaals op de schakelaar “ESC” wordt gedrukt.

Storingen

Als het systeem een storing ontdekt, schakelt dit automatisch over op de modus “2WD”. Het bericht “Controleer 4WD” verschijnt op het instrumentenpaneel en het de waarschuwingslampjes 2WD en lichten op.

Rijd met matige snelheid zo snel mogelijk naar een merkdealer.

Bij bepaalde storingen kan het systeem niet overschakelen naar de modus “2WD” of “4WD Lock”. Modus “AUTO” blijft actief.

Raadpleeg zo spoedig mogelijk een merkdealer.

Systeem van de 4-wielaandrijving

– U mag de motor niet starten, ongeacht de geselecteerde werking, als de vier wielen niet alle op de grond zijn, bijvoorbeeld bij het gebruik van een krik of rollenbank.

– Draai de schakelaar van de werking niet tijdens het rijden in een bocht of in de achteruitversnelling of als de wielen erg doorslippen. Selecteer de “2WD”, “AUTO”of “4WD Lock” werking alleen als de auto rechtuit rijdt.

– Gebruik uitsluitend banden met de vereiste technische gegevens.

– De werking “4WD Lock” is uitsluitend gereserveerd voor het rijden buiten **berijdbare wegen.** Bij elk ander gebruik van deze werking bestaat het risico dat de hanteerbaarheid minder wordt en dat mechanische delen van de auto beschadigen.

– Monteer op de vier wielen altijd banden met dezelfde technische gegevens (merk, maat, structuur, slijtage, enz.). Het gebruik van banden met verschillende maten op de voor- en achterwielen en/of links en rechts kan ernstige gevolgen hebben voor de banden zelf, de versnellingsbak, de tussenbak, de tandwielen van het achterdifferentieel, enz.

Actieve noodstop

Het systeem omvat twee typen. Afhankelijk van de auto wordt één van de twee systemen in de auto geplaatst.

– **Systeem *A***

– **Systeem *B***

Deze functie is een extra hulp tijdens het rijden. Deze functie kan in geen geval de waakzaamheid en verantwoordelijkheid van de bestuurder vervangen; deze moet altijd de controle over zijn auto behouden.

Systeem ***A*** bestaat uit de radarsensor ***1*** en de camera voor ***2***.

Aan de vorm van de camera voor kunt u zien of uw auto is uitgerust met het systeem ***A***.

Als uw auto is uitgerust met systeem ***A***, leest u “Systeem ***A***” op de volgende pagina’s.

Opmerking: de radarsensor ***1*** bevindt zich achter de voorbumper. Het is moeilijk om de aanwezigheid van de radar vast te stellen.

Systeem ***B*** gebruikt de radar-camerasensor ***3.***

Aan de vorm van de radar-camerasensor kunt u zien of uw auto is uitgerust met het systeem ***B***.

Als uw auto is uitgerust met systeem ***B***, leest u “Systeem ***B***” op de volgende pagina’s.

A systeem

De werking van de startvergrendeling

Het systeem gebruikt een radarsensor om de afstand tot de voorligger te bepalen en de bestuurder te waarschuwen bij risico op een frontale botsing. Het systeem kan de auto vanzelf afremmen om de schade bij een aanrijding te beperken.

Let op: zorg ervoor dat de radarsensor ***1*** niet is afgedekt door vuil, modder, sneeuw, enz. of door accessoires zoals bullbars.

Werkzaamheden

Wanneer tijdens het rijden (snelheid tussen 30 en 140 km/u) het risico bestaat op een botsing met de voorligger, licht de indicator ***4*** op het instrumentenpaneel rood op en weerklinkt er een geluidssignaal.

Als de bestuurder het rempedaal indrukt en het systeem nog altijd een risico op een botsing detecteert, wordt sterker afgeremd. Als de bestuurder niet reageert op de waarschuwing en een botsing onvermijdelijk wordt, schakelt het systeem de remmen in.

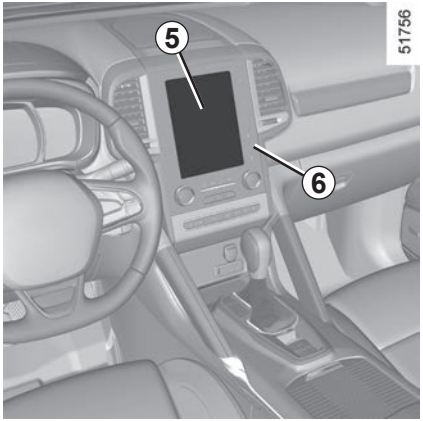

Inschakelen, uitschakelen van het systeem

Voor auto's met een navigatiesysteem

Op het bedieningsscherm ***5*** kiest u het menu "Voertuig", "Hulp bij het rijden", "Actief remmen" en vervolgens "ON" of "OFF".

Om direct naar het menu "Hulp bij het rijden" te gaan, drukt u op de toets ***6*** .

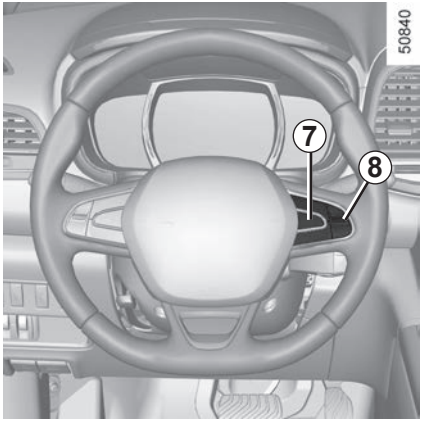

Systeem A (vervolg)

Voor auto's zonder navigatiesysteem

– Druk bij stilstaande auto lang op de schakelaar ***7* OK** om naar het menu met de instellingen te gaan;

– druk de schakelaar ***8*** achtereenvolgens naar boven of naar beneden tot u bij het menu "Hulp bij het rijden" komt. Druk op de schakelaar ***7* OK**;

– druk de schakelaar ***8*** aherhaaldelijk omhoog of omlaag tot u bij het menu "Actief remmen" komt; druk dan op de schakelaar ***7* OK**.

Druk opnieuw op de schakelaar ***7* OK** om de functie te in of uit te schakelen:

functie ingeschakeld

functie uitgeschakeld

als het systeem wordt uitgeschakeld, gaat het waarschuwingslampje op het instrumentenpaneel branden. Het systeem wordt opnieuw ingeschakeld telkens het contact wordt aangezet.

Omstandigheden waarin het systeem niet wordt ingeschakeld

Het systeem wordt mogelijk niet ingeschakeld:

– als de versnellingshendel in neutrale stand staat;

– als de handrem is ingeschakeld;

– in een bocht.

– voor auto's met vierwielaandrijving, als het elektronische stabiliteitsprogramma ESP met onderstuur- en tractiecontrole is uitgeschakeld (zie het gedeelte "Elektronisch stabiliteitsprogramma ESP met onderstuur- en tractiecontrole" op de vorige bladzijden). Het controlelampje licht op.

Bij een storing

Als het systeem een storing signaleert, gaat het controlelampje branden, met het bericht "Actieve remmen uitgeschakeld".

Er zijn twee mogelijkheden:

– het systeem wordt tijdelijk gestoord (bijvoorbeeld: radar afgedekt door vuil, modder, sneeuw, enz.) In dat geval parkeert u de auto en zet u de motor uit. Reinig de detectiezone van de radar. Als u vervolgens de motor start, zijn het controlelampje en de melding gedoofd.

– als dit niet het geval is, is er mogelijk een andere oorzaak. Neem contact op met een merkdealer.

Ga naar een merkdealer.

Het systeem A detecteert alleen voertuigen die in dezelfde richting rijden. Het systeem kan dan ook geen motorrijders detecteren, aangezien hun verplaatsingsrichting moeilijk te bepalen is.

Actieve noodstop

Deze functie is een extra hulp tijdens het rijden. Deze functie kan in geen geval de waakzaamheid en verantwoordelijkheid van de bestuurder vervangen; deze moet altijd de controle over zijn auto behouden. De activering van deze functie wordt mogelijk vertraagd of niet uitgevoerd als er wordt gedetecteerd dat de bestuurder een actie uitvoert (op het stuurwiel, de pedalen enzovoort).

Werkzaamheden/reparaties van het systeem

– Bij een botsing wordt de uitlijning van de radarcamera of de radar mogelijk gewijzigd, wat gevolgen kan hebben voor de correcte werking. Schakel de functie uit en neem contact op met een merkdealer.

– Alle werkzaamheden in de buurt van de radarcamera of de radar (reparaties, vervangingen, aanpassingen aan de voorruit, en.) moeten worden uitgevoerd door een vakman.

– het monteren van accessoires die de radar kunnen blokkeren, is verboden (bullbars enz.)

Enkel een merkdealer mag aan het systeem werken.

Storingen van het systeem

Bepaalde omstandigheden kunnen het systeem storen of de correcte werking ervan verhinderen, zoals:

– een complexe omgeving (metalen brug, tunnel enzovoort);

– slechte weersomstandigheden (sneeuw, hagel, ijzel enzovoort);

Risico op onterecht remmen.

Beperkingen voor de werking van het systeem

– het systeem reageert enkel op bewegende voertuigen of voertuigen die zijn gedetecteerd als bewegend.

– De radarzone moet schoon blijven en mag niet worden gewijzigd, om de goede werking van het systeem te waarborgen.

– Het systeem reageert minder efficiënt op voetgangers en op kleine voertuigen, zoals motoren of fietsen, dan op andere voertuigen.

– Het systeem werkt mogelijk niet goed bij een glad wegdek (regen, sneeuw, ijzel enzovoort).

Uitschakelen van de functie

Schakel de functie uit in deze gevallen:

– de knipperlichten niet werken;

– de voorkant van de auto heeft een botsing ondergaan of is beschadigd;

– de auto wordt gesleept (bij pech);

Onderbreking van de functie

U kunt het actief remmen op elk moment onderbreken door kort het gaspedaal in te drukken of aan het stuur te draaien om uit te wijken.

Als het systeem abnormaal werkt, schakelt u dit uit en raadpleegt u een merkdealer.

B systeem

De werking van de startvergrendeling

Met behulp van de informatie van de radarcamera bepaalt het systeem de afstand tot de voorligger en de omringende voetgangers.

De bestuurder wordt gewaarschuwd bij risico op een frontale botsing. Het systeem kan de auto vanzelf afremmen om de schade bij een aanrijding te beperken.

Opmerking: zorg ervoor dat de voorruit niet is bedekt (door vuil, modder, damp enzovoort).

Deze functie is een extra hulp tijdens het rijden. Deze functie kan in geen geval de waakzaamheid en verantwoordelijkheid van de bestuurder vervangen; deze moet altijd de controle over zijn auto behouden.

Detectie van voetgangers

Werkzaamheden

Als er tijdens het rijden (bij een snelheid van 7 tot 60 km/u) een risico is op een botsing met een voetganger, verschijnt het controlelampje ***9*** rood op het instrumentenpaneel en klinkt er een geluidssignaal.

Als er een botsing dreigt, wordt de rem geactiveerd.

Het systeem kan maximale remkracht toepassen.

Dit systeem past maximale remkracht toe op de auto.

Gebruik om veiligheidsredenen altijd de autogordel tijdens het rijden en controleer of alles goed vastzit, zodat de inzittenden niet kunnen worden geraakt door loszittende voorwerpen.

Systeem ***B*** (vervolg)

Detectie van auto's

Werkzaamheden

Als u met een snelheid tussen 7 en 160 km/u rijdt en er kans is op een botsing met de auto voor u, gebeurt het volgende:

– **u wordt gewaarschuwd voor het risico op een botsing:**
Het controlelampje ***4*** gaat rood branden op het instrumentenpaneel en u hoort een geluidssignaal.

Als de bestuurder het rempedaal indrukt en het systeem nog altijd een risico op een botsing detecteert, wordt sterker afgeremd.

– **er wordt automatisch geremd:**
als de bestuurder niet reageert op de waarschuwing en een botsing onvermijdelijk wordt.

U kunt de remfunctie op elk moment stoppen:
– door het gaspedaal kort in te drukken;
of
– door aan het stuur te draaien om uit te wijken.

Bijzonderheden

Als de snelheid van de auto:

– **lager is dan ongeveer 45 km/u**, worden het controlelampje en de rem tegelijk geactiveerd;

– **ongeveer tussen 45 km/u en 80 km/u ligt**, wordt het controlelampje geactiveerd. De rem wordt alleen geactiveerd als de auto vóór u rijdt. De rem wordt niet geactiveerd bij stilstaande auto's;

– **ongeveer tussen 80 km/u en 160 km/u ligt**, worden het controlelampje en de rem alleen geactiveerd als de auto vóór u rijdt. Het controlelampje en de rem worden niet geactiveerd bij stilstaande auto's;

– **hoger is dan 160 km/u**, is het systeem niet actief.

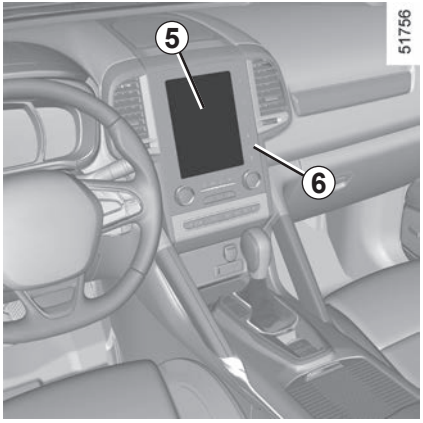

Systeem ***B*** (vervolg)

Inschakelen, uitschakelen van het systeem

Voor auto's met een navigatiesysteem

Op het bedieningsscherm ***5*** kiest u het menu "Voertuig", "Hulp bij het rijden", "Actief remmen" en vervolgens "ON" of "OFF".

Om direct naar het menu "Hulp bij het rijden" te gaan, drukt u op de toets ***6*** .

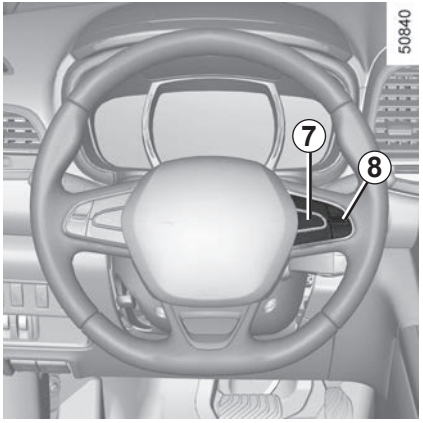

Voor auto's zonder navigatiesysteem

– Druk bij stilstaande auto lang op de schakelaar ***7*** **OK** om naar het menu met de instellingen te gaan;

– druk de schakelaar ***8*** achtereenvolgens naar boven of naar beneden tot u bij het menu "Hulp bij het rijden" komt. Druk op de schakelaar ***7*** **OK**;

– druk de schakelaar ***7*** herhaaldelijk omhoog of omlaag tot u bij het menu "Actief remmen" komt; druk dan op de schakelaar ***7*** **OK**.

Druk opnieuw op de schakelaar ***8*** **OK** om de functie te in of uit te schakelen:

☑ functie ingeschakeld

☐ functie uitgeschakeld

als het systeem wordt uitgeschakeld, gaat het waarschuwingslampje op het instrumentenpaneel branden. Het systeem wordt opnieuw ingeschakeld telkens het contact wordt aangezet.

Systeem ***B*** (vervolg)

Omstandigheden waarin het systeem niet werkt

Het systeem wordt mogelijk niet ingeschakeld:
– wanneer de versnellingshendel in neutrale stand of neutraal staat;
– wanneer de handrem is ingeschakeld;
– in een bocht.

In het algemeen wordt het systeem vertraagd of niet geactiveerd als de bestuurder een actie uitvoert (op het stuurwiel, pedalen enzovoort).

Tijdelijk niet beschikbaar

Als het systeem tijdelijk niet beschikbaar is, gaat het controlelampje op het instrumentenpaneel branden en wordt het bericht “Actief remmen: sensor werkt niet” weergegeven of, afhankelijk van de auto, “Radarcamera: geen zicht”.

De mogelijke oorzaken zijn:

– het systeem kan tijdelijk niets detecteren (verblindende zon, dimlichten, slechte weersomstandigheden enzovoort). Het systeem werkt weer wanneer het zicht beter is.
– Het systeem wordt tijdelijk onderbroken (bijvoorbeeld als de voorruit is bedekt met vuil, ijs, sneeuw enzovoort). In dat geval parkeert u de auto en zet u de motor uit. Maak de voorruit schoon. Wanneer u de motor weer start, is het controlelampje uit en wordt het bericht niet meer weergegeven.
– Als dit niet het geval is, heeft dit mogelijk een andere oorzaak. Neem contact op met een merkdealer.

Bij een storing

Als het systeem een storing signaleert, gaat het controlelampje branden, met het bericht “Actieve remmen uitgeschakeld”.

Ga naar een merkdealer.

Actieve noodstop

Deze functie is een extra hulp tijdens het rijden. Deze functie kan in geen geval de waakzaamheid en verantwoordelijkheid van de bestuurder vervangen; deze moet altijd de controle over zijn auto behouden. De activering van deze functie wordt mogelijk vertraagd of niet uitgevoerd als er wordt gedetecteerd dat de bestuurder een actie uitvoert (op het stuurwiel, pedalen enzovoort).

Werkzaamheden/reparaties van het systeem

– Bij een botsing wordt de uitlijning van de radarcamera of de radar mogelijk gewijzigd, wat gevolgen kan hebben voor de correcte werking. Schakel de functie uit en neem contact op met een merkdealer.

– Alle werkzaamheden in de buurt van de radarcamera of de radar (reparaties, vervangingen, aanpassingen aan de voorruit, en.) moeten worden uitgevoerd door een vakman.

Enkel een merkdealer mag aan het systeem werken.

Storingen van het systeem

Bepaalde omstandigheden kunnen het systeem storen of de correcte werking ervan verhinderen, zoals:

– een complexe omgeving (metalen brug, tunnel enzovoort);

– slechte weersomstandigheden (sneeuw, hagel, ijzel enzovoort);

– slecht zicht (nacht, mist enzovoort);

– slecht contrast tussen het object (auto, voetganger enzovoort) en de omgeving (bijvoorbeeld een voetganger met witte kleding in de sneeuw enzovoort);

– verblinding (felle zon, lichten van tegemoetkomende auto’s enzovoort);

– bedekte voorruit (vuil, ijs, sneeuw, condensatie enzovoort).

Risico op onterecht remmen.

Beperkingen voor de werking van het systeem

– Voor voertuigen die in tegengestelde richting rijden wordt geen waarschuwing afgegeven en treedt het systeem niet in werking.

– Het gebied van de radarcamera op de voorruit moet schoon blijven en mag niet worden gemanipuleerd, om de goede werking van het systeem te waarborgen.

– Het systeem kan reageert minder efficiënt op kleine voertuigen, zoals motoren of fietsen, dan op andere voertuigen.

– Het systeem werkt mogelijk niet goed bij een glad wegdek (regen, sneeuw, ijzel enzovoort).

– Voor de juiste werking moet **Systeem B** de volledige contouren van de voetganger kunnen detecteren. Wat niet door het systeem kan worden gedetecteerd:

- Voetgangers in het donker of bij weinig licht;
- Gedeeltelijk zichtbare voetgangers;
- Voetgangers die kleiner zijn dan ongeveer 80 cm;
- Voetgangers die grote voorwerpen dragen.

Uitschakelen van de functie

Schakel de functie uit in deze gevallen:

– de knipperlichten niet werken;

– het gebied van de radarcamera is beschadigd (aan de kant van de voorruit of de binnenspiegel);

– de auto wordt gesleept (bij pech);

– de voorruit is gebarsten of vervormd (voer geen reparaties uit aan deze kant van de voorruit, laat deze vervangen door een merkdealer).

Onderbreking van de functie

U kunt het actief remmen op elk moment onderbreken door kort het gaspedaal in te drukken of aan het stuur te draaien om uit te wijken.

Als het systeem abnormaal werkt, schakelt u dit uit en raadpleegt u een merkdealer.

WAARSCHUWING BIJ VERLATEN VAN RIJSTROOK (1/3)

Dit systeem waarschuwt de bestuurder bij onopzettelijke overschrijding van een doorlopende of
onderbroken streep.
Deze functie maakt gebruik van een camera op de voorruit, achter de binnenspiegel.

Deze functie is een extra hulpmiddel voor de besturing als onopzettelijk een doorgetrokken of onderbroken streep wordt overschreden. Deze functie neemt niet de taak van de bestuurder over. Deze functie kan namelijk onder bepaalde omstandigheden niet goed werken, met name:

– bij slecht zicht (regen, sneeuw, mist, vuile voorruit, verblindende zon op de voorruit, gedeeltelijk uitgewiste lijnen enz.);

– op wegen met scherpe bochten;

– als men dicht achter een andere auto op dezelfde rijstrook rijdt;

– bij wegbelijning die versleten is, weinig contrasteert of lange onderbrekingen heeft;

– op smalle wegen;

– ...

In dit geval blijven de zichtbaarheidsindicatoren van de strepen grijs op het instrumentenpaneel om aan te geven dat de functie niet gereed is om te waarschuwen (de strepen worden niet gedetecteerd). Deze functie is in geen geval een vervanging voor de oplettendheid en verantwoordelijkheid van de bestuurder bij het manoeuvreren.

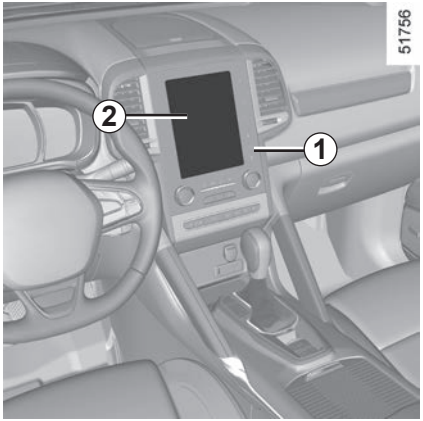

Inschakelen/uitschakelen

Auto's met een navigatiesysteem

Op het bedieningsscherm ***2*** kiest u het menu "Voertuig", "Hulp bij het rijden", "Waarschuwing bij verlaten van rijbaan" en vervolgens "ON" of "OFF".

Om direct naar het menu "Hulp bij het rijden" te gaan, drukt u op de toets ***1***

.

Auto's zonder navigatiesysteem

Druk op de schakelaar ***3***.

Werking

Als de functie is geactiveerd, verschijnen de grijze zichtbaarheidsindicatoren ***4*** van de strepen links en rechts op het instrumentenpaneel.

De functie is gereed om te waarschuwen als:

– bij een snelheid hoger dan ongeveer 70 km/u;

en

– als de streepindicatoren 4 groen gekleurd zijn of, afhankelijk van de auto, als het stuurwiel trilt;

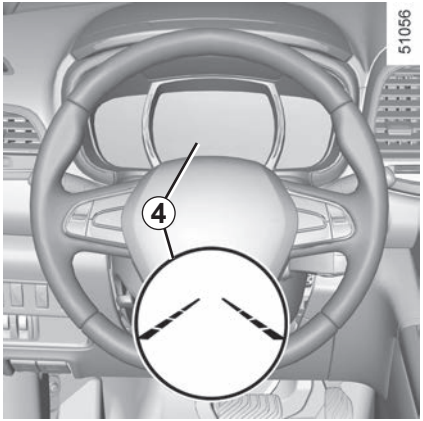

De bestuurder wordt gewaarschuwd:

– door een geluidssignaal of, afhankelijk van de auto, een trilling van het stuurwiel

– en de indicator van de overschreden streep verschijnt rood op het instrumentenpaneel.

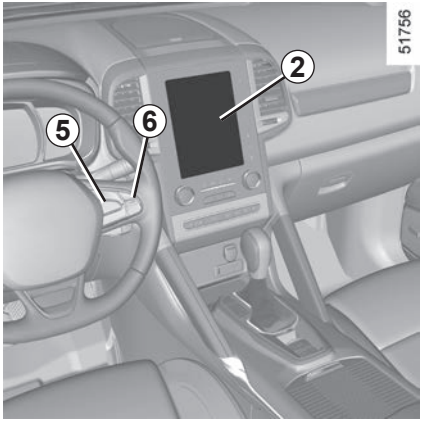

Omstandigheden waarbij geen waarschuwingen worden gegeven

– De richtingaanwijzers zijn minder dan ongeveer 2 seconden aan geweest voordat de streep werd overschreden;
– de streep wordt zeer snel overschreden;
– er wordt continu over een streep gereden;
– bij het nemen van bochten maakt de functie het mogelijk om deze iets af te snijden;
– alarmknipperlichten ingeschakeld;
– ...

Afstellen

Auto's met een navigatiesysteem

Kies in het bedieningsscherm ***2*** "Voertuig", "Hulp bij het rijden", "Instel.rijbaan alarm".
– Volume: het geluidsvolume van de waarschuwing in door een van de vijf niveaus te kiezen;
– stelt u in gevoeligheid de gevoeligheid van de streepdetectie door te kiezen uit:
  – "laag" streep gedetecteerd bij overschrijding;
  – "Gemiddeld" streep gedetecteerd bij naderen;
  – "hoog" streep gedetecteerd in de buurt.

Auto's zonder navigatiesysteem

– Druk bij stilstaande auto lang op de schakelaar ***5*** **OK** om naar het menu met de instellingen te gaan;
– druk de schakelaar ***6*** achtereenvolgens naar boven of naar beneden tot u bij het menu "Hulp bij het rijden" komt. Druk op de schakelaar ***5*** **OK**;
– druk de schakelaar ***6*** aherhaaldelijk omhoog of omlaag tot u bij het menu "Instel.rijbaan alarm" komt; druk dan op de schakelaar ***5*** **OK**.
– Volume: het geluidsvolume van de waarschuwing in door een van de drie niveaus te kiezen;
– stelt u in gevoeligheid de gevoeligheid van de streepdetectie door te kiezen uit:
  – "laag" streep gedetecteerd bij overschrijding;
  – "Gemiddeld" streep gedetecteerd bij naderen;
  – "hoog" streep gedetecteerd in de buurt.

Bij een storing

Bij een storing verschijnt de boodschap "Controleer Lane departure" op het instrumentenpaneel en verdwijnen de zichtbaarheidsindicatoren van de strepen links en rechts van het instrumentenpaneel.
Raadpleeg een merkdealer.

WAARSCHUWING VERMOEIDHEIDSDETECTIE (1/2)

De vermoeidheidsdetectie is een nuttige functie op eentonige wegen (zoals autosnelwegen).

Het rijgedrag van de bestuurder wordt geanalyseerd met inachtneming van de gebeurtenissen om u te informeren bij elk risico op vermoeidheid, zoals:

– stuurwielbeweging;

– acties van de bestuurder op andere voorzieningen (richtingaanwijzers, ruitensproeier, enz.);

– gereden tijd zonder pauze;

– ...

Deze functie is een extra hulp tijdens het rijden, in geval van vermoeidheid. Deze functie neemt niet de taak van de bestuurder over.

In geen geval kan deze functie de oplettendheid en verantwoordelijkheid van de bestuurder tijdens het rijden vervangen.

Inschakelen/uitschakelen

Auto's met een multimediasysteem

Kies op het multimediascherm ***1*** het menu "Voertuig", "Hulp bij het rijden", "Driver Alert System" en kies dan "ON" of "OFF".

Wanneer de motor wordt gestart, blijft het systeem in dezelfde staat als vóór het uitzetten van het contact.

Om direct naar het menu "Hulp bij het rijden" te gaan, drukt u op de toets ***2*** /i\.

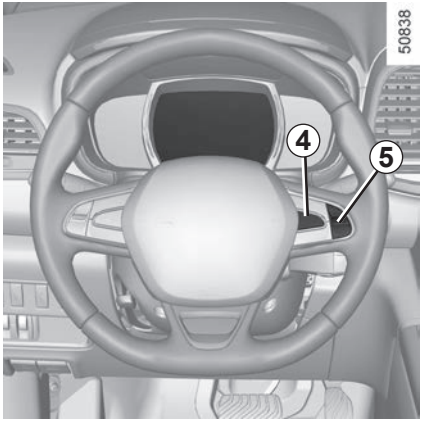

Auto's zonder multimediasysteem

– Druk bij stilstaande auto lang op de schakelaar ***4*** **OK** om naar het menu met de instellingen te gaan;

– druk de schakelaar ***5*** achtereenvolgens naar boven of naar beneden tot u bij het menu "Hulp bij het rijden" komt. Druk op de schakelaar ***4*** **OK**;

– druk de schakelaar ***5*** aherhaaldelijk omhoog of omlaag tot u bij het menu "Driver Alert System" komt; druk dan op de schakelaar ***4*** **OK**;

– Druk opnieuw op de schakelaar ***4*** **OK** om de functie te activeren of te deactiveren.

Werking

De functie is gereed om te waarschuwen als:

– de auto rijdt sneller dan ongeveer 60 km/u;

en

– Na het verwijderen van de vorige waarschuwing zijn er ongeveer 15 minuten verstreken.

De functie geeft een waarschuwing als het systeem herhaaldelijk tekenen van vermoeidheid detecteert bij de bestuurder.

Als het gevaar van vermoeidheid bestaat, verschijnt het bericht "Driver Alert Neem een pauze" op het instrumentenpaneel, samen met een geluidssignaal.

Druk op de schakelaar ***4*** **OK** om de waarschuwing te wissen.

Het is raadzaam om zo snel mogelijk te stoppen voor een pauze.

Opmerking:

– Als de waarschuwing niet wordt verwijderd door te drukken op de schakelaar ***4*** **OK**, wordt de piep herhaald.

– De functie kan een bepaalde rijstijl interpreteren als een teken van vermoeidheid ("sportief" rijden, onjuist rijden, enz.) of van rijden op een weg in slechte staat.

storingen

Wanneer het systeem een storing waarneemt, verschijnt het bericht "Controleer Driver Alert " op het instrumentenpaneel. Roep de hulp in van een merkdealer.

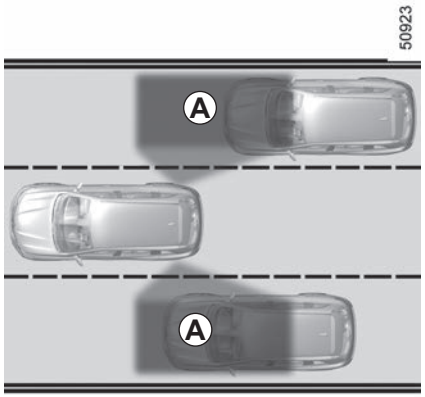

Dit systeem waarschuwt de bestuurder als er zich een auto in het detectiegebied bevindt***A***.

Dit systeem schakelt in als de auto rijdt met een snelheid die tussen ongeveer 30 km/u en 140 km/u bedraagt.

Deze functie maakt gebruik van de ***1***-sensoren die aan beide zijden in de voor- en achterbumpers zijn geïnstalleerd.

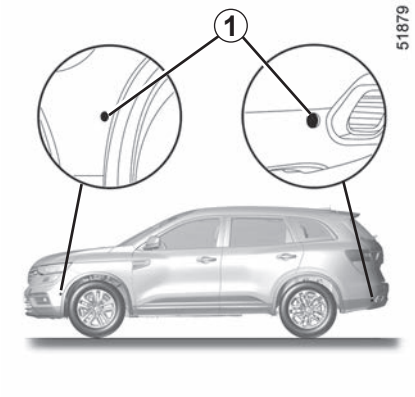

Bijzonderheid

Zorg ervoor dat de sensoren niet bedekt zijn (vuil, modder, sneeuw, ...).
Indien een van de sensoren bedekt is, verschijnt de boodschap “Dode hoek assist reinig sensor” op het instrumentenpaneel. Reinig de sensoren.

Deze functie is een extra hulp die aangeeft dat er zich een auto in de dode hoek van uw auto bevindt.

Ze kan dus in geen geval de oplettendheid of de verantwoordelijkheid van de bestuurder overnemen.

De bestuurder moet altijd op zijn hoede blijven voor plotselinge gebeurtenissen tijdens het rijden: let dus altijd op of er zich bij het manoeuvreren geen kleine, smalle obstakels (zoals een kind, dier, kinderwagen, fiets, steen, paaltje, enz.) in uw blinde hoek bevinden.

Inschakelen/uitschakelen

Auto's met een navigatiesysteem

Op het bedieningsscherm ***2*** kiest u het menu "Voertuig", "Hulp bij het rijden", "Hulp bij het rijden" en vervolgens "ON" of "OFF".

Om direct naar het menu "Hulp bij het rijden" te gaan, drukt u op de toets ***3*** .

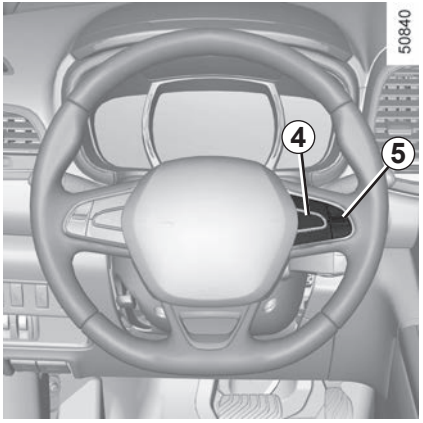

Auto's zonder navigatiesysteem

– Druk bij stilstaande auto lang op de schakelaar ***4*** **OK** om naar het menu met de instellingen te gaan;

– druk de schakelaar ***5*** achtereenvolgens naar boven of naar beneden tot u bij het menu "Hulp bij het rijden" komt. Druk op de schakelaar ***4*** **OK**;

– druk de schakelaar ***5*** aherhaaldelijk omhoog of omlaag tot u bij het menu "Dode-hoekwaarschuwing" komt; druk dan op de schakelaar ***4*** **OK**.

– Druk opnieuw op de schakelaar ***4*** **OK** om de functie te activeren of te deactiveren.

Wanneer de motor wordt gestart, blijft het systeem in dezelfde staat als vóór het uitzetten van het contact.

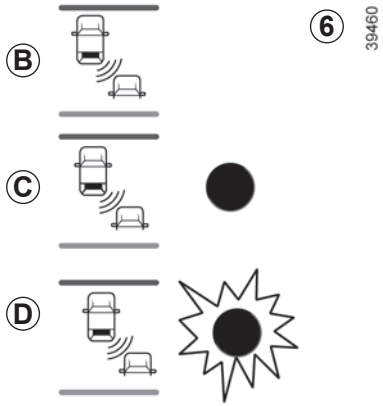

Indicator *6*

Op elke spiegel ***7*** bevindt zich een indicator ***6***.

Opmerking: reinig de buitenspiegels ***7*** regelmatig zodat de richtingaanwijzers ***6*** zichtbaar blijven.

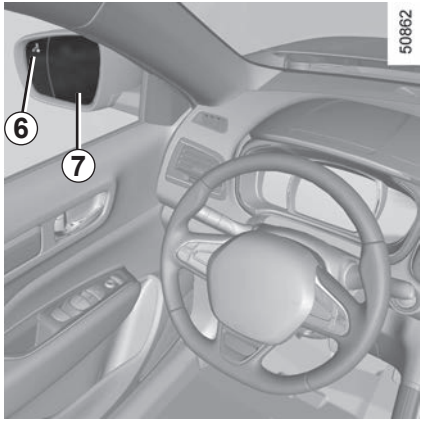

Werking

Deze functie schakelt in:

– als de auto tussen 30 km/u en 140 km/u rijdt;
– als er zich een auto in de dodehoekzone bevindt die zich in dezelfde richting verplaatst als uw auto.

Als de auto een andere auto inhaalt, wordt de indicator ***6*** enkel ingeschakeld als de ingehaalde auto zich langer dan een seconde in de dode hoek bevindt.

Display *B*

De functie is ingeschakeld en detecteert geen enkele andere auto.

Display *C*

Eerste waarschuwing: de indicator ***6*** geeft aan dat een auto is opgemerkt in de dode hoek.

Display *D*

Als de richtingaanwijzer is ingeschakeld, knippert de indicator ***6*** wanneer een auto wordt opgemerkt in de dodehoekzone in de richting waarin u het stuur draait. Als u de richtingaanwijzer uitschakelt, schakelt de functie terug naar de eerste waarschuwing (display ***C***).

NB: de detectiecapaciteit van het systeem volgt een standaardrijvakbreedte en als u op een smal rijvak rijdt, kan het auto's op een ander rijvak detecteren.

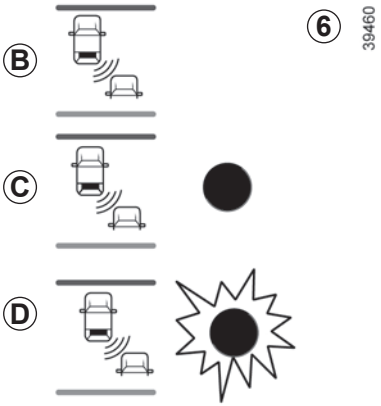

Omstandigheden waarin de dodehoekwaarschuwing niet werkt

– Als het voorwerp niet beweegt;

– als er veel verkeer is;

– in een bocht;

– als de sensors voorin en achterin tegelijkertijd een voorwerp opmerken (bv. een lange vrachtwagen).

–...

Storingen

Wanneer het systeem een fout opmerkt, verschijnt de boodschap “Controleer Dode hoek assist” op het instrumentenpaneel. Doe beroep op een merkdealer.

Opmerking: bij het starten van de motor knippert de indicator ***6*** (display ***B***) drie keer. Dit is normaal.

– De detectiecapaciteit van het systeem volgt een standaardrijvakbreedte. Als u op een breed rijvak rijdt, kan het systeem geen auto’s detecteren in de dode hoek.

– In geval van blootstelling aan sterke elektromagnetische golven (onder hoogspanningslijnen ...) of in erg slechte weersomstandigheden (hevige regen, sneeuw, ...) kan het systeem tijdelijk niet goed werken. Let op de rijomstandigheden.

Kans op ongevallen.

Vanwege de sensoren in de bumpers moet elke handeling (reparatie, vervanging, bijwerking van de lak, ...) worden uitgevoerd door een gekwalificeerde monteur.

Met behulp van de informatie van de radar ***1*** informeert deze functie de bestuurder over de tijdsduur tussen zijn auto en de voorligger, zodat hij een veilige afstand tussen de twee voertuigen in stand kan houden.

NB: zorg ervoor dat de radar ***1*** niet bedekt is (vuil, modder, sneeuw ...).

Deze functie wordt ingeschakeld als de auto rijdt met een snelheid tussen ongeveer 30 km/u en 200 km/u.

Wanneer de motor wordt gestart, komt de functie in dezelfde staat als vóór het uitzetten van de motor.

Inschakelen/uitschakelen van de functie

Op het bedieningsscherm ***2*** kiest u het menu “Voertuig”, “Hulp bij het rijden”, “Waarschuwing voor afstand” en kiest u vervolgens “ON” of “OFF”.

Om direct naar het menu “Hulp bij het rijden” te gaan, drukt u op de toets ***3*** .

Deze functie is een extra hulp tijdens het rijden. Deze functie kan in geen geval de waakzaamheid en verantwoordelijkheid van de bestuurder vervangen; deze moet altijd de controle over zijn auto behouden.

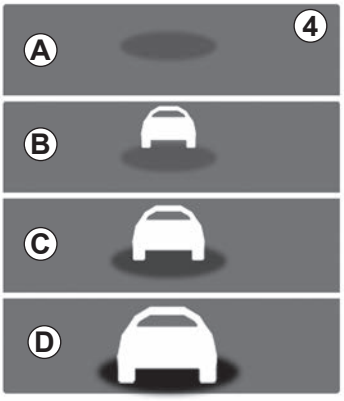

Werking

Wanneer de functie wordt ingeschakeld, vertelt de indicator ***4*** u welke afstand er tussen uw auto en uw voorligger ligt.

– ***A*** (grijs): functie niet in werking;

– ***A*** (groen): geen auto gedetecteerd;

– ***B*** (groen): het tijdsinterval is groter of gelijk aan ongeveer 2 seconden (de afstand tussen de twee voertuigen is aangepast aan uw snelheid);

– ***C*** (oranje): het tijdsinterval bedraagt ongeveer 1 à 2 seconden (de afstand tussen de twee voertuigen is onvoldoende);

– ***D*** (rood): het tijdsinterval bedraagt ongeveer 1 seconde of minder (de afstand tussen de twee voertuigen is veel te kort).

Als het tijdsinterval tussen de twee voertuigen minder dan ongeveer 0,5 seconde bedraagt, knippert de melding ***4***, display ***D*** op het instrumentenpaneel. In bepaalde omstandigheden wordt het tijdsinterval mogelijk niet getoond:
– in een bocht;
– bij het veranderen van rijstrook;
– als de voorligger ver genoeg of buiten bereik van de sensor is.

Voor auto's die hiermee zijn uitgerust, wordt bepaalde informatie getoond op het head-up display.

De functie is niet beschikbaar wanneer Adaptive Cruise Control ingeschakeld is.

De meting wordt getoond ter informatie: het systeem kan niet ingrijpen op de auto.
De functie is niet bestemd om gebruikt te worden in de stad of in dynamische rijomstandigheden (bochten, versnellingen, bruusk remmen, enz.), maar wel in stabiele rijomstandigheden.
De functie heeft geen invloed op het remsysteem.
De radarzone moet schoon blijven en mag niet worden gemanipuleerd om de goede werking van het systeem te garanderen.

WAARSCHUWING VEILIGHEIDSAFSTAND (3/3)

Deze functie is een extra hulp tijdens het rijden. Deze functie kan in geen geval de waakzaamheid en verantwoordelijkheid van de bestuurder vervangen; deze moet altijd de controle over zijn auto behouden.

Werkzaamheden/reparaties van het systeem

– Bij een botsing kan de aliniëring van de radar worden gewijzigd, wat gevolgen kan hebben voor de correcte werking. Schakel de functie uit en neem contact op met een merkdealer.

– Alle werkzaamheden in de buurt van de radar (reparaties, vervangingen, enzovoort) moeten worden uitgevoerd door een vakman.

Enkel een merkdealer mag aan het systeem werken.

Storingen van het systeem

Bepaalde omstandigheden kunnen het systeem storen of de correcte werking ervan verhinderen, zoals:
– een complexe omgeving (tunnel enzovoort);
– slechte weersomstandigheden (sneeuw, hagel, ijzel ...).

Risico van onjuiste vals alarm.

De waarschuwing snelheidsverklikker met verkeersbordherkenning laat de bestuurder weten wanneer hij de snelheidsbeperking voor de weg waarop hij rijdt, overschrijdt.

De werking van het systeem

Het systeem detecteert verkeersborden die de maximumsnelheid aangeven aan de kant van de weg en geeft de maximumsnelheid weer.
Deze functie maakt hoofdzakelijk gebruik van de informatie van de camera ***1*** op de voorruit, achter de achteruitkijkspiegel.

Opmerking: zorg ervoor dat de voorruit niet is bedekt (door vuil, modder, damp enzovoort).

Voor auto's die hiermee zijn uitgerust, wordt ook de informatie van het navigatiesysteem gebruikt.

Als de snelheidsbegrenzer is ingeschakeld, kunt u de ingestelde snelheid aanpassen aan de snelheid aangegeven door het systeem.

Als de maximumsnelheid wordt overschreden, wordt de weergave van het bord gewijzigd (de tekens worden in het rood aangegeven of de cirkel rond het bord knippert) om u daarvan op de hoogte te brengen.

Auto met een navigatiesysteem

– Als de auto in een land rijdt met andere snelheidseenheden dan die van de auto, wordt het snelheidsbord weergegeven in de eenheid van het desbetreffende land, samen met de omgerekende maximumsnelheid in de eenheid van het instrumentenpaneel van de auto.

– Voor landen waar de maximumsnelheid op bepaalde soorten wegen wordt verlaagd bij regenweer, kan het systeem de maximumsnelheid wijzigen enkele seconden nadat de ruitenwissers van de voorruit worden ingeschakeld.

Bijzondere omstandigheden

Het systeem houdt geen rekening met uitzonderlijke snelheidsbeperkingen, bijvoorbeeld op dagen waarop de luchtverontreiniging piekt.

Inschakelen/uitschakelen van het systeem

Auto's met een navigatiesysteem

Op het bedieningsscherm ***2*** kiest u het menu "Voertuig", "Hulp bij het rijden", "Inst. waarschuwing snelheid" en vervolgens "ON" of "OFF".

Om direct naar het menu "Hulp bij het rijden" te gaan, drukt u op de toets ***3*** /i\.

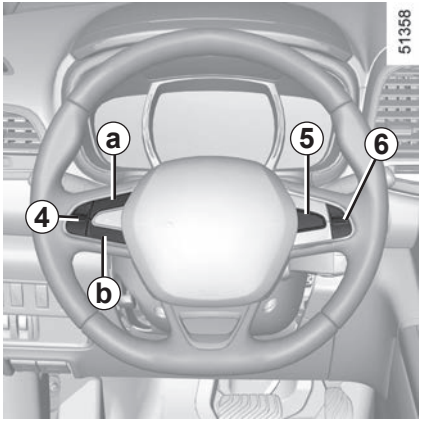

Als de functie is ingeschakeld en de plaatselijke wetgeving dit toestaat, kunt u de "gevaarlijke zones" instellen. Het systeem vertelt u hoe ver u van deze zone bent verwijderd en zodra u deze zone inrijdt.

Auto's zonder navigatiesysteem

– Druk bij stilstaande auto lang op de schakelaar ***5*** **OK** om naar het menu met de instellingen te gaan;
– druk de schakelaar ***6*** achtereenvolgens naar boven of naar beneden tot u bij het menu "Hulp bij het rijden" komt. Druk op de schakelaar ***5*** **OK**;
– druk de schakelaar ***6*** achtereenvolgens omhoog of omlaag tot u bij het menu "Waarschuwing voor snelheid" komt en druk op de schakelaar ***5*** **OK**.
– druk op de knop **OK** om de functie in of uit te schakelen.

Verandering van de ingestelde maximumsnelheid

Als de ingestelde snelheid van de snelheidsbegrenzer verschilt van de gedetecteerde snelheid, drukt u lang op de schakelaar ***4***:
– aan kant ***a*** (+) om de ingestelde snelheid te verhogen tot de gedetecteerde snelheid;
– aan kant ***b*** (-) om de ingestelde snelheid te verlagen tot de gedetecteerde snelheid.

Bij een storing

kan het systeem de snelheidsbeperking niet detecteren als:

– de voorruit niet schoon is;

– de camera verblind wordt door de zon;

– het zicht niet goed genoeg is ('s nachts, mist ...);

– de verkeersborden onleesbaar zijn (sneeuw ...) of verborgen zijn (achter een andere auto of bomen);

– de informatie van het navigatiesysteem niet actueel is.

Deze functie is een extra hulp tijdens het rijden. Deze functie kan in geen geval de waakzaamheid en verantwoordelijkheid van de bestuurder vervangen; deze moet altijd de controle over zijn auto behouden.

De bestuurder moet zijn snelheid altijd aanpassen aan de rijomstandigheden, ongeacht de aanwijzingen van het systeem.

Met het systeem kunnen verkeersborden die de maximumsnelheid aangeven worden gedetecteerd. Andere verkeersborden worden niet gedetecteerd.

De bestuurder mag de borden die niet door het systeem worden gedetecteerd echter niet negeren en moet zich aan altijd in eerste instantie aan de verkeersborden en de voorschriften van het verkeersreglement houden.

Bij slecht zicht (mist, sneeuw, vorst ...) kan het systeem niet de juiste snelheidsbeperking aangeven.

De bestuurder moet zijn snelheid altijd aanpassen aan het verkeer, ongeacht de aanwijzingen van het systeem.

De snelheidsbegrenzer is een functie die u helpt om een door u gekozen **maximumsnelheid** niet te overschrijden.

U kunt als u dat wenst de functie “Waarschuwing snelheidsverklikker” koppelen aan de snelheidsbegrenzer (raadpleeg de paragraaf “Waarschuwing snelheidsverklikker” in hoofdstuk 2).

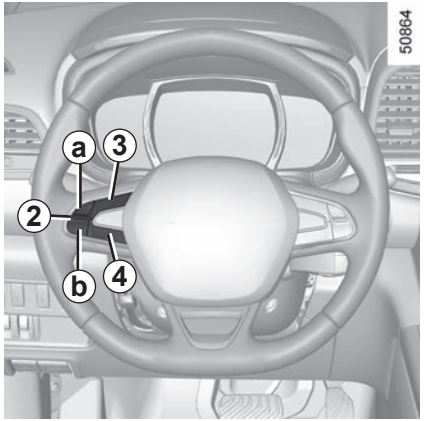

Bediening

1 Hoofdschakelaar Aan/Uit.

2 Schakelaars voor:

- ***a*** Inschakelen, in geheugen opslaan en verhogen van de maximumsnelheid (+);
- ***b*** Verlagen van de maximumsnelheid (-).

3 Inschakelen met oproepen van de maximumsnelheid (R).

4 Uitschakelen van de functie (de ingestelde maximumsnelheid blijft in het geheugen) (O).

Inschakelen

Druk op schakelaar ***1*** aan . Het controlelampje gaat branden en de boodschap “Begrenzer” verschijnt op het instrumentenpaneel met streepjes om aan te geven dat de snelheidsbegrenzer is ingeschakeld en wacht op het opslaan van een maximumsnelheid.
Om de actuele snelheid op te slaan, drukt u op de schakelaar ***2*** aan ***a*** (+): de maximumsnelheid vervangt de streepjes.
De minimum te registreren snelheid is 30 km/u.

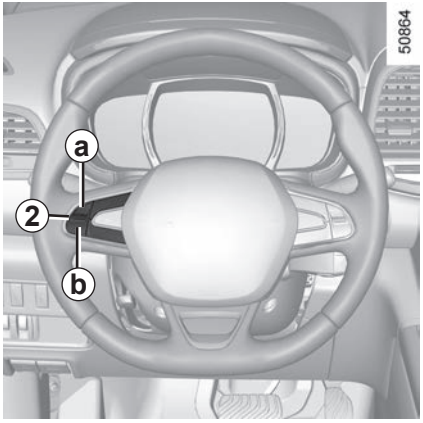

Het rijden

Als een ingestelde snelheid in het geheugen staat, grijpt het systeem niet in zolang deze snelheid niet bereikt wordt. Het rijden is hetzelfde als met een auto zonder snelheidsbegrenzer.

Zodra u de ingestelde snelheid bereikt, overschrijdt de auto de ingestelde snelheid niet, ook niet als u het gaspedaal verder indrukt, behalve indien nodig (raadpleeg de paragraaf “Overschrijding van de maximumsnelheid”).

Verandering van de ingestelde maximumsnelheid

Om de maximumsnelheid te verhogen drukt u een of een paar keer op de schakelaar ***2***:

– aan kant ***a*** (+) om de snelheid te verhogen;

– aan kant ***b*** (-) om de snelheid te verlagen.

De snelheidsbegrenzer heeft in geen enkel geval invloed op het remsysteem.

Overschrijden van de ingestelde snelheid

Het blijft altijd mogelijk de ingestelde maximum snelheid te overschrijden door: **zo snel en diep mogelijk** het gaspedaal in te drukken (voorbij het “zware punt”)

Tijdens het overschrijden van de snelheid knippert de snelheid in het rood op het instrumentenpaneel.

Laat daarna het gaspedaal los: de snelheidsbegrenzer komt weer in werking zodra u langzamer rijdt dan de in het geheugen opgeslagen snelheid.

Onmogelijkheid om de ingestelde maximum snelheid vast te houden

Tijdens een steile afdaling kan het systeem de maximumsnelheid niet vasthouden: de opgeslagen snelheid knippert in het rood op het instrumentenpaneel en er klinkt met regelmatig interval een geluidssignaal om u te informeren.

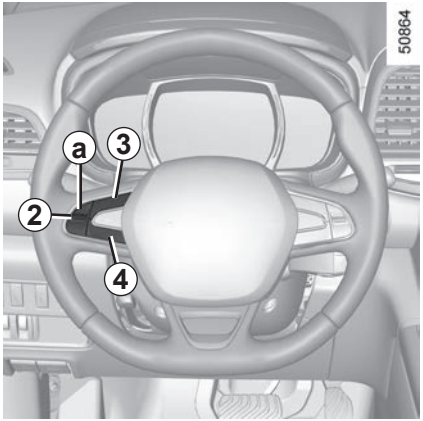

Onderbreken van de functie

De werking van de snelheidsbegrenzer wordt opgeschort (stand-by) als u op schakelaar ***4*** (O) drukt. In dit geval blijft de ingestelde maximumsnelheid in het geheugen en de boodschap “In geheugen” met de ingestelde snelheid verschijnt op het instrumentenpaneel.

Opnieuw inschakelen van de maximumsnelheid

Als een snelheid in het geheugen is opgenomen, is het mogelijk deze op te roepen door op de schakelaar ***3*** (R) te drukken.

Als de begrenzer is opgeschort, komt de functie weer in werking door een druk op de kant ***a*** (+) van de schakelaar ***2***, ongeacht de snelheid die in het geheugen is opgeslagen: het is de snelheid van de auto op dat moment waarmee rekening wordt gehouden.

Uitschakelen van de functie

De werking van de snelheidsbegrenzer wordt onderbroken als u drukt op de schakelaar ***1***, in dat geval is er geen snelheid meer in het geheugen opgeslagen. Het doven van het oranje lampje en de bijbehorende boodschap op het instrumentenpaneel bevestigt dat de functie uitgeschakeld is.

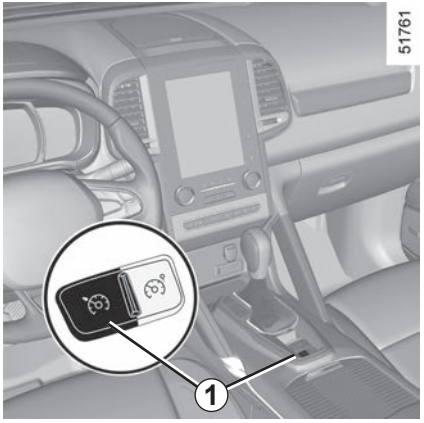

De snelheidsregelaar is een functie die u helpt de door u gekozen rijsnelheid op een constante waarde vast te houden, dit wordt de **ingestelde snelheid** genoemd.

Vanaf 30 km/u kunt u de snelheid traploos instellen.

De snelheidsregelaar heeft in geen enkel geval invloed op het remsysteem.

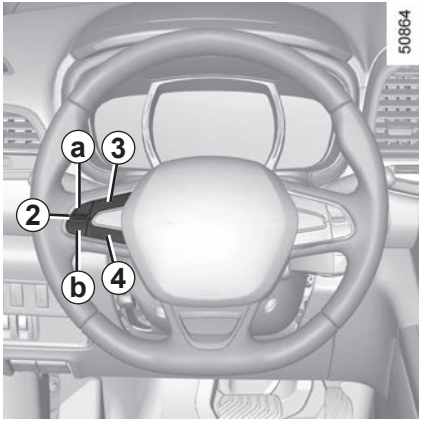

Bedieningsknoppen

1 Hoofdschakelaar Aan/Uit.

2 Schakelaars voor:

- *a* Inschakelen, in het geheugen opslaan en verhogen van de ingestelde snelheid (+);
- *b* Verlagen van de ingestelde snelheid (-).

3 Inschakelen met oproepen van de ingestelde snelheid (R).

4 Uitschakelen van de functie (de ingestelde snelheid blijft in het geheugen) (O).

Deze functie is een extra hulp tijdens het rijden. Deze functie neemt niet de taak van de bestuurder over. U moet zich ten allen tijde houden aan de voorgeschreven snelheid en blijven opletten (u moet altijd klaar zijn om te remmen in alle omstandigheden), de snelheidsregelaar ontslaat de bestuurder niet van zijn verantwoordelijkheid. De snelheidsregelaar moet niet gebruikt worden in druk verkeer, op een bochtige of gladde weg (ijzel, aquaplaning, kiezelsteentjes) en als de weersomstandigheden ongunstig zijn (mist, regen, zijwind, enz.).

Kans op ongevallen.

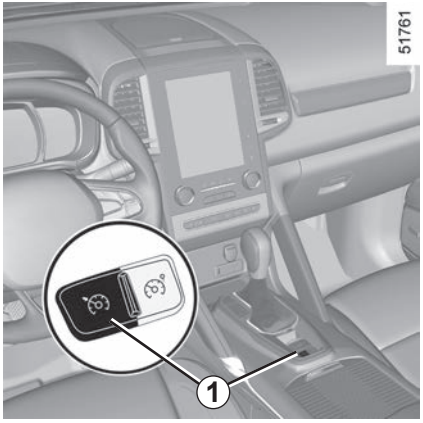

Inschakelen

Druk op schakelaar ***1*** aan .

Het groene controlelampje licht op en de boodschap “Controleer regelaar” verschijnt op het instrumentenpaneel met streepjes om aan te geven dat de snelheidsregelaar is ingeschakeld en wacht op het opslaan van een snelheid.

Instellen van de snelheid

Rijdend met een constante snelheid (vanaf ongeveer 30 km/u) drukt u op de schakelaar ***2*** aan de kant van ***a*** (+): de functie wordt ingeschakeld en de actuele snelheid wordt opgeslagen.

De ingestelde snelheid vervangt de streepjes en de instelling van de functie wordt bevestigd doordat de ingestelde snelheid in het groen wordt getoond, de boodschap “Controleer regelaar” verschijnt en het controlelampje oplicht.

Als u de functie probeert in te schakelen wanneer u minder dan 30 km/u rijdt, verschijnt het bericht “Snelh. ongeldig” en blijft de functie uitgeschakeld.

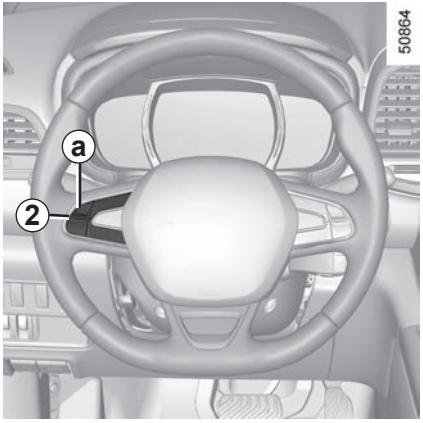

Het rijden

Als een snelheid in het geheugen is vastgelegd en de regeling ingeschakeld is, kunt u uw voet van het gaspedaal nemen.

Let op: het is ten zeerste aangeraden om de voeten dicht bij de pedalen te houden om te kunnen ingrijpen bij noodsituaties.

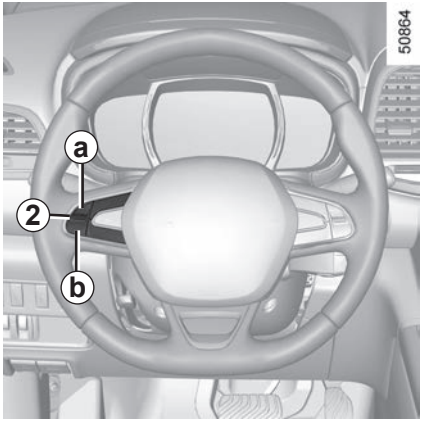

Veranderen van de ingestelde snelheid

Om de ingestelde snelheid aan te passen, drukt u een paar keer op de schakelaar ***2***:

– aan kant ***a*** (+) om de snelheid te verhogen;

– aan kant ***b*** (-) om de snelheid te verlagen.

De snelheidsregelaar heeft in geen enkel geval invloed op het remsysteem.

Overschrijden van de ingestelde snelheid

U kunt de snelheid van de auto altijd verhogen door het gaspedaal in te drukken. Tijdens het overschrijden van de snelheid knippert de ingestelde snelheid in het rood op het instrumentenpaneel.

Laat daarna het gaspedaal los: na enkele seconden gaat de auto automatisch weer tegen de oorspronkelijk ingestelde snelheid rijden.

Onmogelijkheid om de gekozen ingestelde snelheid vast te houden

Tijdens een steile afdaling kan het systeem de ingestelde snelheid niet vasthouden: de snelheid in het geheugen knippert in het rood op het instrumentenpaneel om u hiervan op de hoogte te brengen.

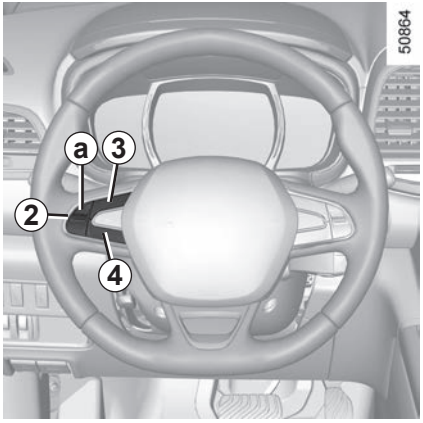

Onderbreken van de functie

De functie wordt uitgeschakeld als u drukt op:
- de schakelaar ***4*** (O);
- het rempedaal;
- het koppelingspedaal of het in neutraal schakelen voor de auto's met automatische transmissie.

In de drie gevallen blijft de ingestelde snelheid in het geheugen en de boodschap "In geheugen" en de snelheid verschijnen op het instrumentenpaneel.
De opschorting wordt bevestigd doordat de ingestelde snelheid grijs wordt weergegeven en de boodschap "In geheugen" verschijnt.

Opnieuw inschakelen van de gekozen snelheid

Als een snelheid in het geheugen is opgeslagen, kan deze worden opgeroepen als de omstandigheden dat toelaten (verkeersdrukte, staat van het wegdek, weersomstandigheden enz.). Druk op de schakelaar ***3*** (R) als de rijsnelheid van de auto hoger is dan 30 km/u.
Bij het oproepen van de in het geheugen opgeslagen snelheid wordt het inschakelen van de regelaar bevestigd door het groen oplichten van de ingestelde snelheid en de boodschap "Controleer regelaar".

NB: als de eerder opgeslagen snelheid veel hoger is dan de actuele snelheid, trekt de auto snel op naar deze hogere snelheid.

Als de regelaar is opgeschort, komt de functie weer in werking door een druk op kant ***a*** (+) van de schakelaar ***2***, ongeacht de snelheid die in het geheugen is opgeslagen: het is de snelheid van de auto op dat moment waarmee rekening wordt gehouden.

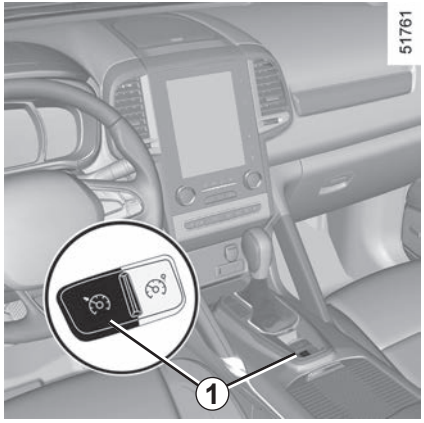

Uitschakelen van de functie

De werking van de snelheidsregelaar wordt onderbroken als u op de schakelaar ***1*** drukt, er is dan geen snelheid meer ingesteld. Het doven van het groene lampje en de bijbehorende boodschap op het instrumentenpaneel bevestigt dat de functie uitgeschakeld is.

Het onderbreken of uitschakelen van de snelheidsregelaar brengt geen snelle snelheidsvermindering met zich mee: u moet remmen door het rempedaal in te drukken.

De instelbare snelheidsregelaar is een functie die u de mogelijkheid, als het verkeer dit toelaat (hoofdweg met vlot verkeer of autosnelweg) om een gekozen snelheid, de zogeheten ingestelde snelheid, aan te houden en tegelijkertijd een veilige afstand tot uw voorligger te bewaren.

De functie is regelbaar van 50 km/u tot 160 km/u.

De radarcamera heeft een bereik van ongeveer 120 meter.

Opmerking:
- de bestuurder moet rekening houden met de wettelijke maximumsnelheid in het land waar wordt gereden;
- de instelbare snelheidsregelaar kan het voertuig afremmen tot een derde van het remvermogen. Naargelang van de situatie moet de bestuurder mogelijk zelf harder remmen.

Voor auto's die hiermee zijn uitgerust, wordt bepaalde informatie getoond op het head-up display.

Deze functie is een extra hulp tijdens het rijden. Deze functie neemt niet de taak van de bestuurder over.

U moet zich te allen tijde houden aan de voorgeschreven snelheid en blijven opletten (u moet altijd klaar zijn om te remmen in alle omstandigheden), de snelheidsregelaar ontslaat de bestuurder niet van zijn verantwoordelijkheid.

Adaptive cruise control mag niet worden gebruikt in druk verkeer, op een bochtige of gladde weg (ijzel, aquaplaning, kiezelsteentjes) of als de weersomstandigheden ongunstig zijn (mist, regen, zijwind enz.).

Kans op ongevallen.

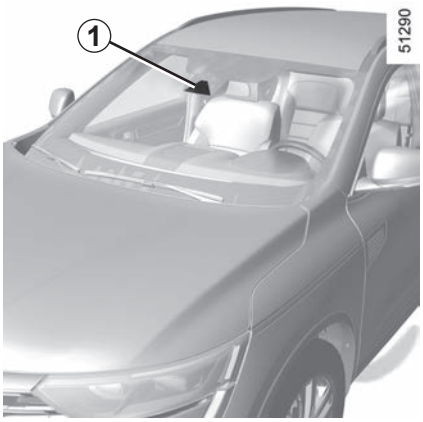

Plaats van de radarcamera *1*

Zorg ervoor dat de voorruit niet is bedekt (door vuil, modder, condens enzovoort).

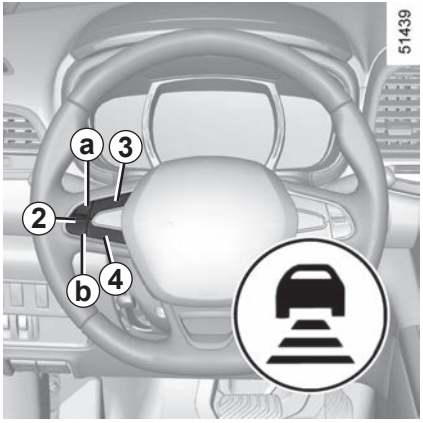

Bedieningsknoppen

5 Hoofdschakelaar Aan/Uit.

2 Schakelaars voor:
- ***a*** Inschakelen, in het geheugen opslaan en verhogen van de ingestelde snelheid (+);
- ***b*** Verlagen van de ingestelde snelheid (-).

3 Inschakelen met oproepen van de ingestelde snelheid (R).

4 Uitschakelen van de functie (de ingestelde snelheid blijft in het geheugen) (O).

6 De volgafstand instellen

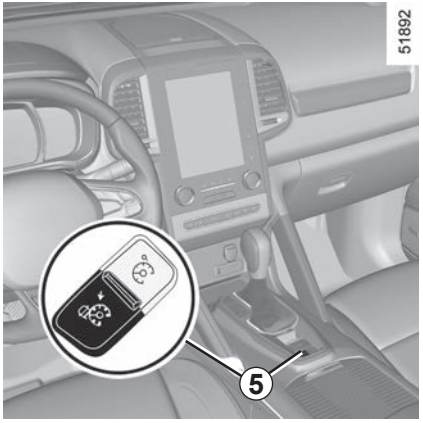

Inschakelen

Druk op de schakelaar ***5*** aan de kant . Waarschuwingslampje licht op en het bericht “Adaptieve regelaar” verschijnt op het instrumentenpaneel, samen met liggende streepjes die aangeven dat de snelheidsregelaar is ingeschakeld en erop wacht een kruissnelheid op te slaan.

Instellen van de snelheid

Rijdend tegen een constante snelheid (vanaf ongeveer 50 km/u) drukt u op de schakelaar ***2***, zijde ***a*** (+): de functie wordt ingeschakeld en de actuele snelheid wordt opgeslagen.

De kruissnelheid komt op de plaats van de liggende streepjes te staan en de snelheidsregeling wordt bevestigd door het bericht “Adaptieve Regelaar” en het waarschuwingslampje .

Als u de functie probeert in te schakelen terwijl de snelheid lager ligt dan 50 km/u of hoger dan 160 km/u, verschijnt het bericht “Snelh. ongeldig” en de functie wordt niet ingeschakeld.

De volgafstand instellen

Door herhaaldelijk op de schakelaar ***6*** te drukken, kunt u de volgafstand instellen.

Het rijden

Als een snelheid in het geheugen is vastgelegd en de regeling ingeschakeld is, kunt u uw voet van het gaspedaal nemen.

Wanneer een volgafstand is opgeslagen en het systeem een voertuig op uw rijstrook detecteert dat trager rijdt dan het uwe, zal uw auto afremmen (de remlichten gaan branden) en wordt de snelheid aangepast aan die van uw voorligger, waarbij de volgafstand die u eerder hebt gekozen, wordt gehandhaafd.

Inhalen

Wanneer u trager rijdt dan de ingestelde snelheid en een voertuig wilt inhalen, zal de auto automatisch versnellen wanneer u het knipperlicht inschakelt, om het inhaalmanoeuvre te vergemakkelijken.

Let op: u moet de voeten dicht bij de pedalen te houden om te kunnen ingrijpen bij noodsituaties.

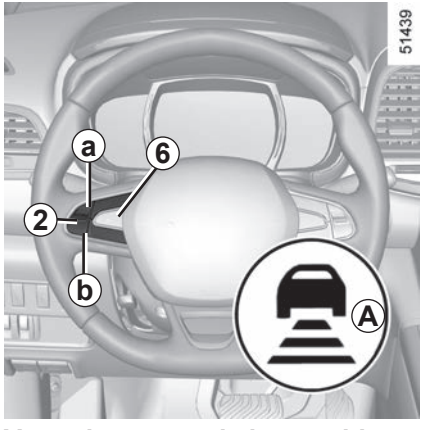

Veranderen van de ingestelde snelheid

Om de ingestelde snelheid aan te passen, drukt u een paar keer op de schakelaar ***2***:

– aan kant ***a*** (+) om de snelheid te verhogen;

– aan kant ***b*** (-) om de snelheid te verlagen.

De volgafstand wijzigen

U kunt op elk moment de volgafstand ten opzichte van uw voorligger wijzigen door herhaaldelijk op de schakelaar ***6*** te drukken.

Op het instrumentenpaneel verschijnen horizontale volgstrepen die de gekozen volgafstand aangeven:

– een streep voor een korte afstand (die overeenkomt met een volgtijd van ongeveer één seconde);

– twee strepen voor een gemiddelde afstand;

– drie strepen voor een lange afstand (die overeenkomt met een volgtijd van ongeveer twee seconden).

De afstand dient te worden gekozen aan de hand van het verkeer, de wetgeving van het land waarin u rijdt en de weersomstandigheden.

Wanneer het systeem een voertuig detecteert op uw rijstrook, verschijnt de omtrek ***A*** van een voertuig boven de volgstrepen.

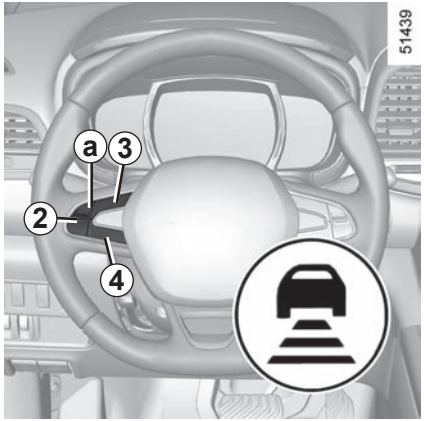

Overschrijden van de ingestelde snelheid

U kunt de snelheid van de auto altijd verhogen door het gaspedaal in te drukken.
Tijdens het overschrijden van de snelheid worden de ingestelde snelheid en de volgstrepen in het rood weergegeven en knippert de ingestelde snelheid op het instrumentenpaneel: de functie om de afstand te controleren is niet meer verzekerd.
Laat daarna het gaspedaal los: er wordt automatisch teruggekeerd naar de ingestelde snelheid en de afstand, behalve wanneer de functie wordt opgeschort.

Onderbreken van de functie

De functie wordt opgeschort wanneer:

– u op de schakelaar ***4*** (O) drukt;

– u het rempedaal indrukt;

– u het koppelingspedaal indrukt;

– u de versnellingshendel bedient;

– het motortoerental te hoog of te laag is;

– de rijsnelheid van de auto is minder dan 40 km/u of meer dan 170 km/u;

– bepaalde hulp- en correctiesystemen tijdens het rijden worden ingeschakeld (ABS, ESC...).

In de laatste drie gevallen verschijnt het bericht “Adaptieve regel.niet beschikbaar” op het instrumentenpaneel wanneer de functie op stand-by wordt gesteld.

Stand-by wordt aan de hand van het verschijnen van de kruissnelheid in grijs en het bericht “Adaptieve regelaar”.

Opnieuw inschakelen van de gekozen snelheid

Als een snelheid in het geheugen is opgeslagen, kan deze worden opgeroepen, als de omstandigheden dat toelaten (verkeersdrukte, staat van het wegdek, weersomstandigheden, enz.). Druk op de schakelaar ***3*** (R) als de rijsnelheid van de auto hoger is dan ongeveer 50 km/u.

Wanneer de opgeslagen snelheid wordt opgeroepen, wordt inschakeling van de snelheidsregelaar bevestigd doordat het lampje in groen oplicht en het bericht “Adaptieve regelaar” verschijnt.

Als de regelaar stand-by is, komt de regelaarfunctie weer in werking door een druk op de schakelaar ***2***, zijde ***a*** (+), ongeacht de snelheid die in het geheugen is opgeslagen: de actuele snelheid van de auto wordt gebruikt.

NB: als de eerder opgeslagen snelheid veel hoger is dan de actuele snelheid, trekt de auto op naar deze hogere snelheid.

In sommige situaties (nadering tot een voertuig dat veel minder snel rijdt, voorliggers die snel van rijstrook veranderen ...) heeft het systeem mogelijk niet de tijd om te reageren en kan het een geluidssignaal afgeven in combinatie met de waarschuwing ***A*** wanneer de bestuurder zijn aandacht bij de situatie moet houden of met de waarschuwing ***B*** wanneer de bestuurder onmiddellijk moet ingrijpen.

Reageer op deze waarschuwingen en voer de nodige manoeuvres uit.

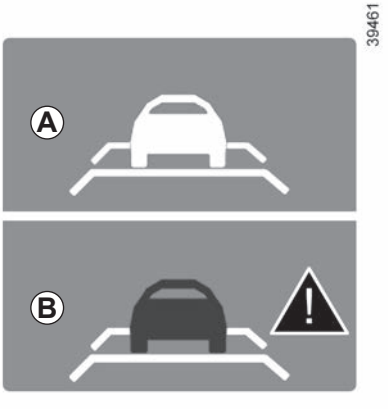

Let op: u moet de voeten dicht bij de pedalen te houden om te kunnen ingrijpen bij noodsituaties.

Het onderbreken of uitschakelen van de snelheidsregelaar brengt geen snelle snelheidsvermindering met zich mee: u moet remmen door het rempedaal in te drukken.

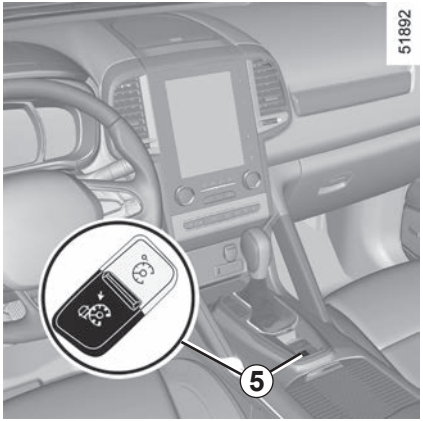

Uitschakelen van de functie

De werking van de snelheidsregelaar wordt onderbroken als u op de schakelaar ***5*** aan de -zijde drukt; er is dan geen snelheid meer ingesteld. Het groene lampje en het bericht “Adaptieve regelaar” op het instrumentenpaneel verdwijnen, wat aangeeft dat de functie is gedeactiveerd.

storingen

Wanneer het systeem een storing waarneemt, verschijnt het bericht “Controleer regelaar” op het instrumentenpaneel.

Er zijn twee mogelijkheden:

– het systeem wordt tijdelijk gestoord (bijvoorbeeld: radar met vuil, modder, sneeuw, enz. bedekt). In dat geval parkeert u de auto en zet u de motor uit. Reinig de detectiezone van de radarcamera. Als u de motor weer start, is het controlelampje uit en wordt de melding niet meer weergegeven.

– zo niet dan is er mogelijk een andere oorzaak. Raadpleeg een merkdealer.

Deze functie is een extra hulp tijdens het rijden. Deze functie kan in geen geval de waakzaamheid en verantwoordelijkheid van de bestuurder vervangen; deze moet altijd de controle over zijn auto behouden.

De bestuurder moet zijn snelheid altijd aanpassen aan het verkeer, ongeacht de aanwijzingen van het systeem.

Het systeem mag in geen geval worden vergeleken met een hindernissensensor of een antibotsingssysteem.

Werkzaamheden/reparaties van het systeem

– Bij een botsing wordt de uitlijning van de radarcamera mogelijk gewijzigd, wat gevolgen kan hebben voor de correcte werking. Schakel de functie uit en neem contact op met een merkdealer.

– Alle werkzaamheden in de buurt van de radarcamera (reparaties, vervangingen, aanpassingen aan de voorruit enzovoort) moeten worden uitgevoerd door een vakman.

Enkel een merkdealer mag aan het systeem werken.

Uitschakelen van de functie

Schakel de functie uit in deze gevallen:
– de knipperlichten niet werken;
– het gebied van de radarcamera is beschadigd (aan de kant van de voorruit of de binnenspiegel);
– de auto wordt gesleept (bij pech);
– er veel verkeer is;
– de auto een tunnel inrijdt;
– de auto op een bochtige weg rijdt;
– de voorruit is gebarsten of vervormd (voer geen reparaties uit aan dit gedeelte van de voorruit; laat deze vervangen door een merkdealer);
– de auto op een glad wegdek of in slechte weersomstandigheden rijdt (mist, sneeuw, regen, zijwind, enz.).
Als het systeem abnormaal werkt, schakelt u dit uit en raadpleegt u een merkdealer.

Beperkingen voor de werking van het systeem

– Voor voertuigen die in tegengestelde richting rijden wordt geen waarschuwing afgegeven en treedt het systeem niet in werking.
– De radarcamera moet schoon blijven en mag niet worden gemanipuleerd, om de goede werking van het systeem te waarborgen.
– Met vaste obstakels (stilstaande voertuigen, files, tolbarrières, enz.) of traag bewegende of kleine obstakels (motoren, fietsen, voetgangers, enz.) houdt het systeem mogelijk geen rekening.
– Met een voertuig dat in dezelfde rijstrook invoegt wordt pas rekening gehouden zodra het de detectiezone binnenkomt. Bruusk of laattijdig remmen is in dat geval mogelijk.
– Bij het ingaan van een bocht en in de bocht kan de radarcamera de voorligger tijdelijk niet detecteren, waardoor de auto kan versnellen.
– Bij het buitenkomen van een bocht kan de detectie van voorliggers verstoord of vertraagd worden. Bruusk of laattijdig remmen is in dat geval mogelijk.
– Een trager voertuig op een aangrenzende rijstrook kan worden gedetecteerd en een vertraging veroorzaken als een van beide voertuigen te dicht bij de rijstrook van het andere voertuig rijdt.
– Met een langzame auto met een sterk verschillende snelheid kan het systeem geen rekening houden.
– Het systeem wordt uitgeschakeld bij een snelheid van minder dan ongeveer 50 km/u. Bestuurders moeten hun reactie hieraan aanpassen.
– Bruuske veranderingen in de situatie worden niet onmiddellijk geregistreerd door het systeem. De bestuurder moet daarom te allen tijde en in alle omstandigheden alert blijven.

Storingen van het systeem

Bepaalde omstandigheden kunnen het systeem storen of de correcte werking ervan verhinderen, zoals:
– een complexe omgeving (metalen brug, tunnel enzovoort);
– slechte weersomstandigheden (sneeuw, hagel, ijzel enzovoort);
– slecht zicht (nacht, mist enzovoort);
– slecht contrast tussen objecten;
– verblinding (felle zon, lichten van tegemoetkomende auto’s enzovoort).

Risico van onbedoeld remmen of versnelling.

De werking van het systeem

Ultrasoondetectoren die in de bumper van de auto ingebouwd zijn, “meten” de afstand tussen de auto en een obstakel.

Deze meting vertaalt zich in geluidssignalen waarvan de frequentie toeneemt naarmate het obstakel dichterbij komt, totdat het een continu geluid wordt wanneer het obstakel ongeveer 20 à 30 cm van de auto verwijderd is.

Het systeem detecteert obstakels voor, achter en naast de auto.

Het systeem van de parkeerhulp wordt pas ingeschakeld als de auto langzamer dan ongeveer 10 km/uur rijdt.

Het parkeerhulpsysteem houdt geen rekening met aanhang- of laadsystemen enz.

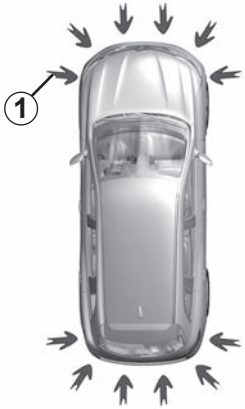

50867

Bijzonderheden

Zorg ervoor dat de ultrasoondetectoren op de met pijlen aangegeven plaatsen ***1*** niet bedekt zijn (vuil, modder, sneeuw enz.).

Deze functie is een extra hulp die door middel van geluidssignalen de afstand tussen de auto en een obstakel aangeeft bij een manoeuvre.

Deze functie kan in geen enkel geval de oplettendheid en verantwoordelijkheid van de bestuurder vervangen bij het manoeuvreren.

De bestuurder moet altijd op zijn hoede blijven voor plotselinge gebeurtenissen die tijdens het rijden zich kunnen voordoen: let dus altijd op of er een bewegend obstakels is (zoals een kind, dier, kinderwagen, fiets) of een te klein of smal obstakel (grote steen, dun paaltje) tijdens de manoeuvre.

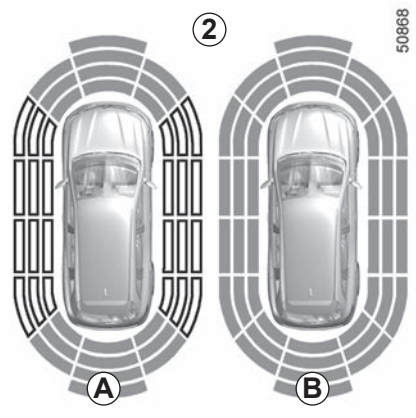

NB: met het display ***2*** is de omgeving van de auto te zien als aanvulling op de geluidssignalen.

U moet enkele meters rijden voordat de detectie aan de zijkanten wordt ingeschakeld.

Als alle zones een grijze achtergrond hebben, wordt de volledige omtrek van de auto bewaakt:

– ***A***: de omgeving rond de auto wordt geanalyseerd;

– ***B***: de omgeving rond de auto is geanalyseerd

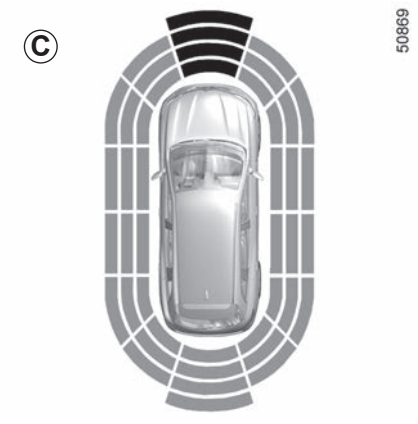

Werking

Het systeem detecteert de meeste obstakels voor, achter en naast de auto.

Naargelang van de afstand van het obstakel, zal de frequentie van het geluidssignaal verhogen tot een continu signaal weerklinkt op ongeveer 20 cm voor een obstakel aan de zijkant en 30 cm voor obstakels vooraan of achteraan. De groene, oranje en rode zones worden getoond op het display ***C***.

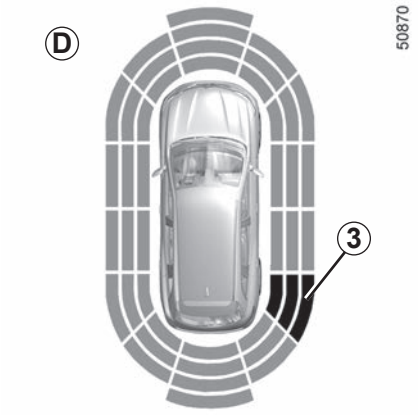

Detectie van obstakels aan de zijkant

Het systeem bepaalt de rijrichting aan de hand van de richting van de wielen en waarschuwt u voor het risico op botsing met een obstakel ***3*** aan de zijkant van de auto.

Als er een obstakel wordt gedetecteerd naast de auto:

– weerklinkt er bij het risico op een botsing een geluidssignaal met een steeds hogere frequentie naargelang u het obstakel nadert, tot het geluidssignaal continu weerklinkt. De groene, oranje en rode zones worden getoond op het display ***D***;

– als er geen risico op een botsing bestaat, wordt er geen signaal afgegeven wanneer u het obstakel nadert. De groene, oranje en rode zones worden gearceerd weergegeven op het display ***D***.

NB: als de rijrichting verandert tijdens een manoeuvre, kan het risico op een botsing met een obstakel mogelijk te laat worden aangegeven.

Bij het manoeuvreren kan de auto aan de onderkant ergens tegenaan rijden (bijvoorbeeld: contact met een paaltje, een trottoir of ander stadsmeubilair) en daardoor schade oplopen (bijvoorbeeld: vervorming van een as enz.).

Om ieder risico van een ongeluk te voorkomen, moet u uw auto door een merkdealer laten controleren.

Verstellen

U kunt sommige parameters vanaf het bedieningsscherm instellen ***4***. Raadpleeg het instructieboekje van de uitrusting voor meer informatie.

Auto's met een navigatiesysteem

Selecteer "Voertuig", "PARKEER ASSIST.", "Obstakeldetectie".

Geluidsvolume van de parkeerhulp

Regel het volume van de parkeerhulp door op **+** of **-** te drukken.

Geluid van het systeem

Hiermee kunt u het geluid van het systeem kiezen uit 3 mogelijkheden.

Het geluid van het systeem uitschakelen

Schakel het geluid van de parkeerhulp in of uit.

NB: als u het geluid uitschakelt, wordt u niet meer gewaarschuwd met een geluidssignaal wanneer u een obstakel nadert.

Uitschakelen van het systeem

Schakel de parkeerhulp in of uit.

Auto's zonder navigatiesysteem

Stilstaande auto:

– druk lang op de schakelaar ***5*** **OK** om naar het menu met de instellingen te gaan;
– druk de schakelaar ***6*** achtereenvolgens naar boven of naar beneden tot u bij het menu "Hulp bij het rijden" komt;
– druk op de schakelaar ***5*** **OK**;
– druk de schakelaar ***6*** achtereenvolgens omhoog of omlaag tot u bij het menu "Afstelling van de parkeerhulp" komt;

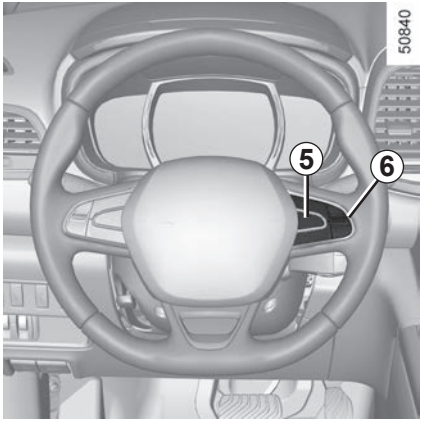

– druk op de schakelaar ***5*** **OK**;
– selecteer met behulp van de schakelaar ***6*** de instellingen die u wilt wijzigen;
– druk op de schakelaar ***5*** **OK**.

Als de auto met een snelheid van minder dan ongeveer 10 km/u rijdt, kunnen sommige geluidsbronnen (motorfiets, vrachtwagen, drilboor enz.) geluidssignalen van de parkeerhulp opwekken.

Automatisch uitschakelen van de parkeerhulp

Het systeem schakelt uit:

– als de auto sneller dan ongeveer 10 km/u rijdt;

– naargelang van de auto, als de auto langer dan ongeveer vijf secondes stilstaat en er een obstakel is gedetecteerd (bijvoorbeeld in een file, enz.);

– in de neutrale stand van een auto met handgeschakelde versnellingsbak, of in stand **N** of **P** van een automatische transmissie.

Bij een storing

Als het systeem een storing in de werking signaleert, klinkt elke keer bij het inschakelen van de achteruitversnelling gedurende ongeveer 3 seconden een geluidssignaal met de boodschap “Controleer parkeerhulp” op het instrumentenpaneel. Raadpleeg een merkdealer.

Deze functie kan namelijk onder bepaalde omstandigheden niet goed werken, met name:

– als de sensor is afgedekt door vuil, modder, sneeuw, enzovoort, veegt u deze schoon met een vochtige zachte doek of poetskatoen;

– als de sensor is bevroren;

– tijdens het rijden op een ongelijk wegdek, grindweg, helling of door struikgewas;

– in slechte weersomstandigheden (regen, sneeuw, enzovoort);

Het systeem kan de volgende zaken niet detecteren:

– kleine of smalle voorwerpen zoals een touw;

– zaken die ultrasoon golven absorberen, zoals een spons, sneeuw, enz.

Het systeem kan worden opgepiept of gestoord door motoren, fietsen, zenders, enzovoort.

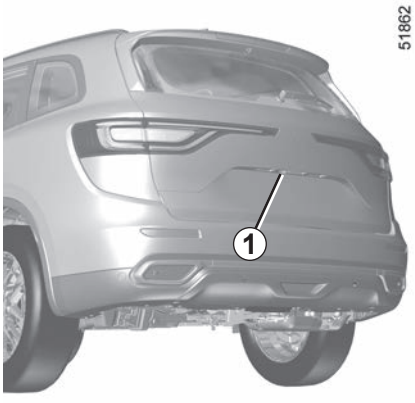

Werking

Bij het achteruitrijden geeft de camera ***1*** op de achterklep een overzicht van de omgeving achter de auto op het bedieningsscherm ***2***, samen met een of twee tekeningen ***4*** en ***3*** (bewegende en vaste tekening).

Dit systeem wordt eerst gebruikt met behulp van een of meer tekeningen (bewegend voor de verplaatsingsrichting en vast voor de afstand). Als de rode zone bereikt is, gebruikt u de afbeelding van de bumper om nauwkeurig te stoppen.

Vaste tekening 3

De vaste tekening bestaat uit gekleurde merktekens ***A***, ***B*** en ***C*** die de afstand achter de auto aangeven:

– ***A*** (rood) op ongeveer 30 centimeter van de auto;
– ***B*** (geel) op ongeveer 70 centimeter van de auto;
– ***C*** (groen) op ongeveer 150 centimeter van de auto.

De tekening blijft staan en geeft de verplaatsingsrichting van de auto aan als de wielen in lijn zijn met de auto.

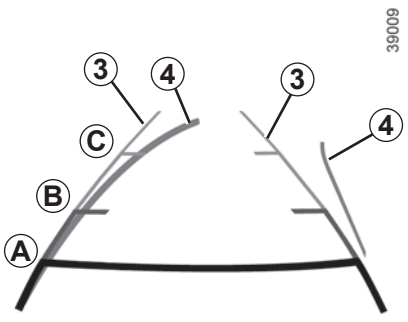

Bewegende tekening *4*

Deze wordt in het blauw op het bedieningsscherm ***2*** weergegeven. Hij geeft de verplaatsingsrichting van de auto aan afhankelijk van de stand van het stuurwiel.

Bijzonderheid

Zorg ervoor dat de camera niet bedekt is (vuil, modder, sneeuw, condens, enz.).

Inschakelen, uitschakelen van de achteruitrijcamera

Selecteer vanaf het bedieningsscherm ***2*** kies “Voertuig”, “INSTELLINGEN”, “Parkeerhulp” en vervolgens “Achteruitkijkcamera”. Schakel de achteruitrijcamera in of uit en bevestig uw keuze.

U kunt eveneens de instellingen van het beeld van de camera regelen (helderheid, contrast...).

Het scherm geeft een omgekeerd beeld, zoals in een spiegel.

De tekeningen zijn een op een horizontale ondergrond geprojecteerde weergave; houd geen rekening met deze informatie in het geval van een verticaal of op de grond geplaatst voorwerp.

De voorwerpen die op de rand van het scherm verschijnen kunnen vervormd zijn.

In geval van te veel licht (sneeuw, auto in de zon, enz.) kan het zicht van de camera gestoord zijn.

Als de achterklep open staat of niet goed gesloten is, verschijnt het bericht “Achterklep open” en verdwijnen de camerabeelden.

Deze functie is een extra hulpmiddel. De bestuurder moet altijd opletten en blijft verantwoordelijk.

De bestuurder moet altijd op zijn hoede blijven voor plotselinge gebeurtenissen die zich tijdens het rijden kunnen voordoen: let dus altijd op of er tijdens de manoeuvre een bewegend obstakel (zoals een kind, dier, kinderwagen, fiets) of een te klein of smal obstakel is (grote steen, dun paaltje).

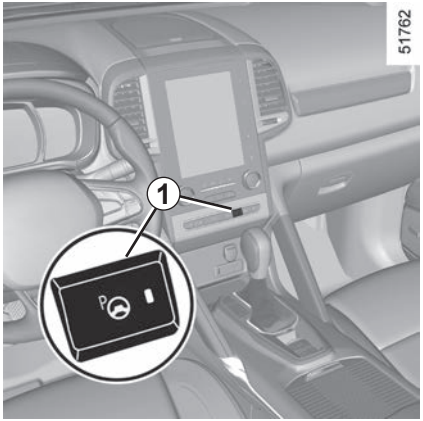

Deze functie helpt u bij het parkeren.

Laat het stuur los, u hoeft enkel de pedalen en de versnellingshendel te bedienen.

U kunt op elk moment de controle opnieuw overnemen door aan het stuurwiel te draaien.

Inschakelen

Druk op de schakelaar ***1*** wanneer de auto stilstaat of wanneer u minder dan ongeveer 30 km/u rijdt. Het in de schakelaar geïntegreerde controlelampje ***1*** licht op en het scherm ***2*** verschijnt op het bedieningsscherm.

Bijzonderheden

Zorg ervoor dat de ultrasoondetectoren op de met pijlen aangegeven plaatsen ***3*** niet bedekt zijn (vuil, modder, sneeuw enz.).

Keuze van het manoeuvre

Het systeem kan vier soorten manoeuvres uitvoeren:

– ***4*** de auto parallel parkeren;

– ***5*** de auto achteruit inparkeren;

– ***6*** de auto schuin inparkeren;

– ***7*** de parallel geparkeerde auto weer uitrijden.

Selecteer vanaf het bedieningsscherm het uit te voeren manoeuvre.

En schakel de richtingaanwijzers in aan de kant waar u wilt parkeren.

Opmerking: bij het starten van de auto of nadat u de auto parallel hebt geparkeerd met behulp van het systeem, stelt het systeem standaard voor om te helpen bij het verlaten van de parkeerplek. In de andere gevallen is het standaardmanoeuvre instelbaar met ***8*** op het bedieningsscherm.

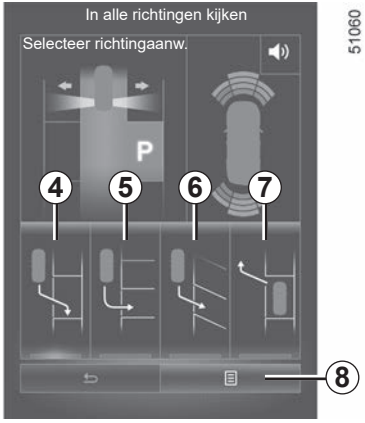

Werking

Parkeren

Zolang de auto minder dan 30 km/u rijdt, zoekt het systeem naar beschikbare parkeerplaatsen aan beide zijden van de auto.

Wanneer er een plaats is gevonden, wordt deze op het bedieningsscherm getoond en aangeduid met een kleine “P”. Om de auto in staat te stellen een ruimte te vinden, rijdt u langzaam, met de knipperlichten geactiveerd aan dezelfde kant als de parkeerplek, totdat u bericht “Stop” ziet en een geluidssignaal hoort.

De plaats wordt vervolgens op het bedieningsscherm aangeduid met de grote letter “P”.

– Stop de auto;

– schakel de achteruitversnelling in.

Het controlelampje licht op het instrumentenpaneel op, samen met een geluidssignaal.

– laat het stuur los;

– volg de instructies van het systeem die op het bedieningsscherm verschijnen.

U mag niet sneller dan ongeveer 7 km/u rijden. De balk ***9*** geeft de voortgang aan.

Het controlelampje op het instrumentenpaneel dooft en er weerklinkt een geluidssignaal zodra het manoeuvre is voltooid.

Bijzonderheid

– Rijd langzaam en wees altijd klaar om te remmen.

– Het systeem kan alleen parkeerplaatsen detecteren tussen auto´s en niet tussen objecten zoals paaltjes en motoren.

– Het systeem kan geen parkeerplaatsen detecteren die zijn ontstaan na of voor de detectie.

– Houd bij het zoeken naar parkeerplaatsen een afstand aan van ongeveer 50 ~ 150 cm van de geparkeerde auto´s. Het systeem kan geen plaatsen detecteren als de afstand minder is dan 50 cm of meer dan 150 cm;

– U kunt de versnellingshendel van stand **R** naar **D** of van **D** naar **R** verplaatsen tijdens het parkeren. Het systeem blijft actief.

– De bestuurder moet bij de gedetecteerde plek blijven opletten of parkeren mogelijk is (mogelijke obstakels).

– Als u een andere band of ander wiel hebt gemonteerd, kunnen de systeemprestaties veranderen. Voor de beste prestaties moet u dezelfde maat monteren.

– Het systeem werkt niet als de wielen verkeerd zijn uitgelijnd. Vraag advies bij een merkdealer.

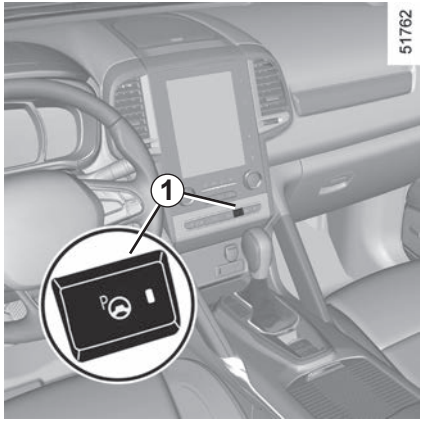

51762

Een parallel geparkeerde auto uitrijden

– Selecteer de modus “uitrijden”;
– schakel de richtingaanwijzer in van de richting waarin u de auto wilt uitrijden;
– druk lang op de schakelaar ***1*** (ongeveer 2 seconden).

51062

Het controlelampje licht op het instrumentenpaneel op, samen met een geluidssignaal.
– laat het stuur los;
– voer de manoeuvres vooruit en achteruit uit, met behulp van de waarschuwingen van het parkeerhulpsysteem.

51063

U mag niet sneller dan ongeveer 7 km/u rijden.
Zodra u in de juiste positie staat om uit te rijden, zal het systeem u waarschuwen wanneer het manoeuvre is beëindigd.

Het controlelampje op het instrumentenpaneel dooft en er weerklinkt een geluidssignaal zodra het manoeuvre is voltooid.

Bijzonderheid

– Tijdens het verlaten van de parkeerplaats, wordt het systeem voor de veiligheid uitgeschakeld als er risico is op een botsing met een obstakel.

– Het systeem werkt mogelijk niet als de ruimte te klein is.

– Rijd bij het parkeren of het uitrijden vooruit of achteruit nadat u het stuurwiel hebt gedraaid.

– Indien de sensor geblokkeerd of bevroren is of de omgeving erg hoge of kleine voorwerpen of paaltjes bevat, kan het systeem worden gestoord hoewel er voldoende ruimte is.

Het manoeuvre onderbreken

Het manoeuvre wordt onderbroken in de volgende gevallen:
– u neemt het stuur vast;
– een portier of de achterklep wordt geopend;
– de auto staat te lang stil;
– een obstakel op de route maakt het onmogelijk om het manoeuvre af te maken;
– de motor stopt.

Het controlelampje op het instrumentenpaneel dooft en een geluidssignaal weerklinkt wanneer het manoeuvre wordt onderbroken. Om het manoeuvre opnieuw te starten, drukt u lang op de schakelaar om het systeem in te schakelen.

In dat geval wordt de reden voor de onderbreking weergegeven op het bedieningsscherm.

Zorg ervoor dat:
– u het stuur loslaat en;
– alle deuren en de achterklep gesloten zijn en;
– er zich geen obstakels op de route bevinden en;
– de motor gestart is.

Het manoeuvre annuleren

Het manoeuvre wordt geannuleerd in de volgende gevallen:
– als u op de schakelaar drukt om het systeem in te schakelen;
– als u sneller dan 7 km/u rijdt;
– als u meer dan tien bewegingen vooruit/achteruit hebt uitgevoerd in het kader van het manoeuvre;
– als de sensoren van de parkeerhulp vuil zijn of bedekt zijn;
– als de wielen van de auto zijn doorgeslipt.

Het controlelampje op het instrumentenpaneel dooft en een geluidssignaal weerklinkt wanneer het manoeuvre beëindigd is.

Bijzonderheid

Het systeem kan gestoord worden in de volgende gevallen. In deze gevallen moet u zelf parkeren vanwege het risico op een botsing:

– bij obstakels rondom paaltjes;

– als de parkeerplaats obstakels bevat zoals fietsen, motoren, smalle paaltjes, enz.;

– als de parkeerplaats bochtig, glad of oneffen is;

– als de bandenspanning lager of hoger is dan de norm;

– bij zeer slecht weer (zware regen of sneeuw, harde wind);

– bij plaatsing van andere banden (sneeuwketting, reservewiel of wielen van een ander formaat).

Deze functie is een extra hulp tijdens het rijden. Deze functie kan in geen geval de waakzaamheid en verantwoordelijkheid van de bestuurder vervangen; deze moet altijd de controle over zijn auto behouden.

Zorg ervoor dat bij het manoeuvre steeds de verkeersregels worden gevolgd die gelden op de gekozen weg.

– De bestuurder moet altijd op zijn hoede blijven voor plotselinge gebeurtenissen tijdens het rijden: let dus altijd op of er zich bij het manoeuvreren geen kleine, smalle obstakels (zoals een kind, dier, kinderwagen, fiets, steen, paaltje, enz.) in uw blinde hoek bevinden.

– Het systeem kan geen voorwerpen detecteren in de dode hoeken van de sensoren.

– Tijdens het manoeuvreren kan het stuurwiel snel draaien; steek uw handen niet door de spaken en let erop dat er niets in vast komt te zitten.

– Controleer altijd eerst of de parkeerplaats die het systeem voorstelt nog steeds vrij is en er geen obstakels in de weg staan.

– Het systeem mag alleen gebruikt worden bij het trekken van aanhangwagen, of als een aanhanger- of laadsysteem aan de auto is gemonteerd.

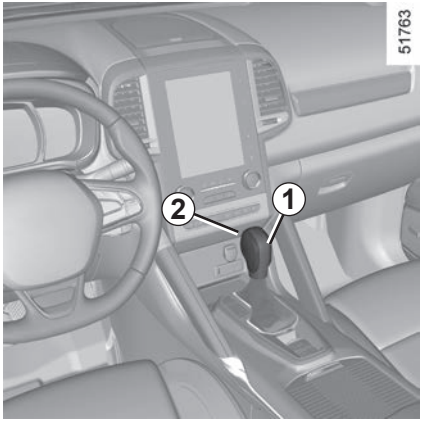

Selecteurhendel *1*

P: parkeren

R: achteruitrijden

N: neutraal

D: automatische werking

M: handbediend

NB: Druk op de knop ***2*** om naar stand D of N of naar R of P te gaan.

3: weergave van de ingeschakelde versnelling bij handbediening.

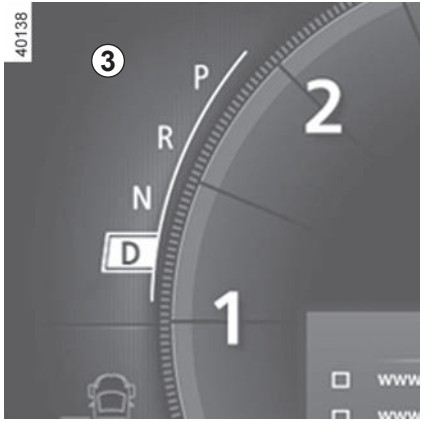

Starten

Met de selecteurhendel ***1*** in stand **P**, zet u het contact aan.

Om de selecteurhendel uit stand **P** te verplaatsen, moet u het rempedaal indrukken voordat u de ontgrendelknop ***2*** indrukt.

Houd uw voet op het rempedaal (het controlelampje op het display ***3*** dooft) als u de hendel uit stand **P** haalt.

Alleen als de auto stilstaat, het rempedaal is ingedrukt en het gaspedaal niet is ingedrukt,mag de selecteurhendel in de standen D of R worden geplaatst.

Stand automatisch

Zet de selecteurhendel ***1*** in stand **D**.

U hoeft de selecteurhendel niet meer te verplaatsen. Er wordt automatisch geschakeld in overeenstemming met de belasting van de auto, de hoeveelheid gas die u geeft en de helling van de weg.

Zuinig rijden

Laat de selecteurhendel voor normaal gebruik in stand **D** staan. Als het gaspedaal iets wordt ingedrukt, schakelt de transmissie bij een lage snelheid naar de volgende versnelling.

Accelereren en inhalen

Druk het gaspedaal snel en diep in (voorbij het zware punt van het pedaal).

Hierdoor wordt, binnen de mogelijkheden van de motor, teruggeschakeld naar de optimale versnelling.

Stand handgeschakeld

Zet de selecteurhendel ***1*** in stand **D**, beweeg de hendel naar links.

Door de hendel even te verplaatsen, kunt u handmatig de versnellingen bedienen:
– om naar een lagere versnelling te schakelen, duwt u de hendel even naar voren.
– om naar een hogere versnelling te schakelen, trekt u de hendel even naar achteren.

De ingeschakelde versnelling verschijnt op het display op het instrumentenpaneel.

Bijzondere gevallen

Onder bepaalde omstandigheden (bijvoorbeeld ter bescherming van de motor, bij werking van het elektronisch stabiliteitsprogramma: ESP) kiest de transmissie tijdens het rijden toch automatisch de juiste versnelling.
Ook kan, om verkeerde manoeuvres te voorkomen, het schakelen door het systeem geweigerd worden. In dit geval knippert de aanduiding van de versnelling enkele seconden om u te waarschuwen.

Bijzondere omstandigheden

– **Als door de helling van de weg of in bochten** de automatische werking niet gehandhaafd kan worden (bijv. in de bergen) is het raadzaam om op handmatig schakelen over te gaan. Hiermee voorkomt u het automatisch achter elkaar schakelen door de versnellingsbak bij stijgen en is het mogelijk op de motor te remmen bij lange afdalingen.
– Om **bij erg koud weer** te voorkomen dat de motor afslaat, raden wij u aan na het starten van de motor even te wachten voordat u de hendel verplaatst van **P** of **N** naar **D** of **R**.

Laat om op een helling stil te blijven staan uw voet niet op het gaspedaal rusten.

Risico van oververhitting van de automatische versnellingsbak.

Parkeren van de auto

Als de auto stilstaat, houdt u het rempedaal ingedrukt en zet u de selecteurhendel in stand **P** (parkeren): de versnellingsbak staat in neutraal en de voorwielen zijn mechanisch geblokkeerd.

Zet de parkeerrem vast of, afhankelijk van de auto, controleer of de automatische parkeerrem vastgezet is.

Bij het manoeuvreren kan de auto aan de onderkant ergens tegenaan rijden (bijvoorbeeld: contact met een paaltje, een trottoir of ander stadsmeubilair) en daardoor schade oplopen (bijvoorbeeld: vervorming van een as enz.).

Om ieder risico van een ongeluk te voorkomen, moet u uw auto door een merkdealer laten controleren.

Onderhoudsintervallen

Raadpleeg het onderhoudsdocument voor uw auto of een geautoriseerde dealer om na te gaan of periodiek onderhoud noodzakelijk is voor de automatische transmissie.

Als de transmissie geen onderhoud nodig heeft, hoeft geen olie te worden bijgevuld.

Bij een storing

– **als tijdens het rijden** de boodschap “transmissie controleren” verschijnt, in combinatie met het oplichten van het lampje op het instrumentenpaneel, dan geeft dit een storing aan.

  Raadpleeg zo spoedig mogelijk een merkdealer;

– als **tijdens het rijden** het bericht “versnellingsbak te heet” op het instrumentenpaneel verschijnt, stop dan zo snel mogelijk om de versnellingsbak te laten afkoelen en totdat het bericht verdwenen is.

– **slepen van een auto met een automatische transmissie:** raadpleeg de paragraaf “slepen” in hoofdstuk 5.

Om veiligheidsredenen mag u nooit het contact uitzetten voordat de auto compleet stilstaat.

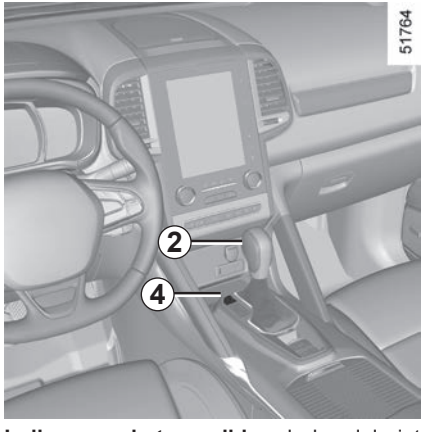

Indien voor het wegrijden de hendel niet uit **P** kan worden verplaatst als u het rempedaal indrukt, dan kunt u de hendel als volgt met de hand vrijzetten. Maak daarvoor het klepje ***4*** los, steek een gereedschap (met een onbuigzame stang) in het gat en druk tegelijkertijd op de knop ***2*** om de hendel te ontgrendelen.

Raadpleeg zo spoedig mogelijk een merkdealer.

NOODOPROEP (1/2)

Als de auto hiermee is uitgerust, worden de hulpdiensten via het noodoproepsysteem automatisch of handmatig verwittigd bij een ongeval of ziekte, zodat ze zo snel mogelijk kunnen komen.

Als u de functie voor noodoproep gebruikt om te melden dat u een ongeval hebt gezien, houdt dit in dat u stopt zodra de verkeersomstandigheden dit toestaan, zodat de hulpdiensten uw auto kunnen vinden en daarmee de locatie van het gemelde ongeval.

1 Lampje telefoonnetwerk: knippert groen als het netwerk beschikbaar is en rood als het netwerk niet beschikbaar is.

2 Controlelampje automatische modus

3 SOS-schakelaar

4 Microfoon;

5 Luidspreker

Een oproep gebeurt altijd als volgt:

– de noodoproep wordt ingesteld;

– relevante gegevens worden verzonden;

– gesproken communicatie met de hulpdiensten;

– indien nodig wordt een hulpdienst gebeld.

De noodoproep heeft twee modi:

– automatische modus;

– handmatige modus;

Gebruik de noodoproep alleen in een noodgeval, als u betrokken bent bij een ongeval of getuige van een ongeval of als u in fysieke nood bent.

Bij een ongeval wordt u geadviseerd om dicht bij de auto te blijven zodat u eventuele oproepen van het callcenter kunt beantwoorden.

Automatische modus

Als het controlelampje ***2*** aan is, is het automatische systeem geactiveerd.

Als het contact aan is, wordt het alarmnummer automatisch gebeld indien er een airbag is geactiveerd. De gegevens worden verzonden naar het callcenter (constructeursplaatje, tijdstip van de oproep, positie en richting van de auto, enzovoort).

De automatische noodoproep is standaard ingeschakeld en kan op verzoek van de gebruiker worden uitgeschakeld door een merkdealer.

Handmatige modus

De noodoproep wordt geactiveerd door te drukken op de schakelaar ***3***.

De noodoproep heeft twee modi:

– in normale modus door langer dan 3 seconden te drukken op de schakelaar ***3***;

– in paniekmodus door binnen 10 seconden vijf keer te drukken op de schakelaar ***3***.

In geval van onbedoelde activering kunt u de oproep annuleren door 2 seconden lang te drukken op de schakelaar ***3*** voordat de oproep naar het callcenter is ingesteld.

Zodra de oproep is ingesteld, kan alleen het callcenter de oproep beëindigen.

storingen

In sommige gevallen werkt de functie wellicht niet:

– geen storing gedetecteerd en telefoonnetwerk niet beschikbaar;

– de accu raakt leeg;

– ...

Als het systeem een storing detecteert, wordt het controlelampje ***1*** rood; raadpleeg zo snel mogelijk een merkdealer.

Controleer de staat van de accu; de gebruiksduur is ongeveer 4 jaar (controlelampje ***1*** wordt rood om u te informeren).

Ga naar een merkdealer.

Hoofdstuk 3: Uw comfort

Ventilatieroosters 3.2
Verwarming, Handbediende airconditioning 3.4
Automatische airconditioning. 3.7
Airconditioning: informatie en tips voor het gebruik. 3.17
Functies kwaliteit van de buitenlucht en luchtzuiveringscyclus 3.19
Elektrische ruiten 3.20
Elektrisch bediend open dak 3.22
Binnenverlichting 3.24
Opbergruimtes, Indeling interieur 3.27
Asbak, Aansteker, Accessoireaansluiting 3.32
Hoofdsteun achter 3.33
Achterbank 3.34
Bagageruimte 3.37
Gemotoriseerde achterklep 3.38
Bagage-afdekplaat 3.43
Bagagebevestigingsnet 3.44
Opbergkist 3.46
Vervoer van bagage 3.47
Vervoer van voorwerpen:. 3.48
trekhaak. 3.48
Dakdragers, spoiler 3.49
Multimedia uitrusting 3.50

VENTILATIEROOSTERS (1/2)

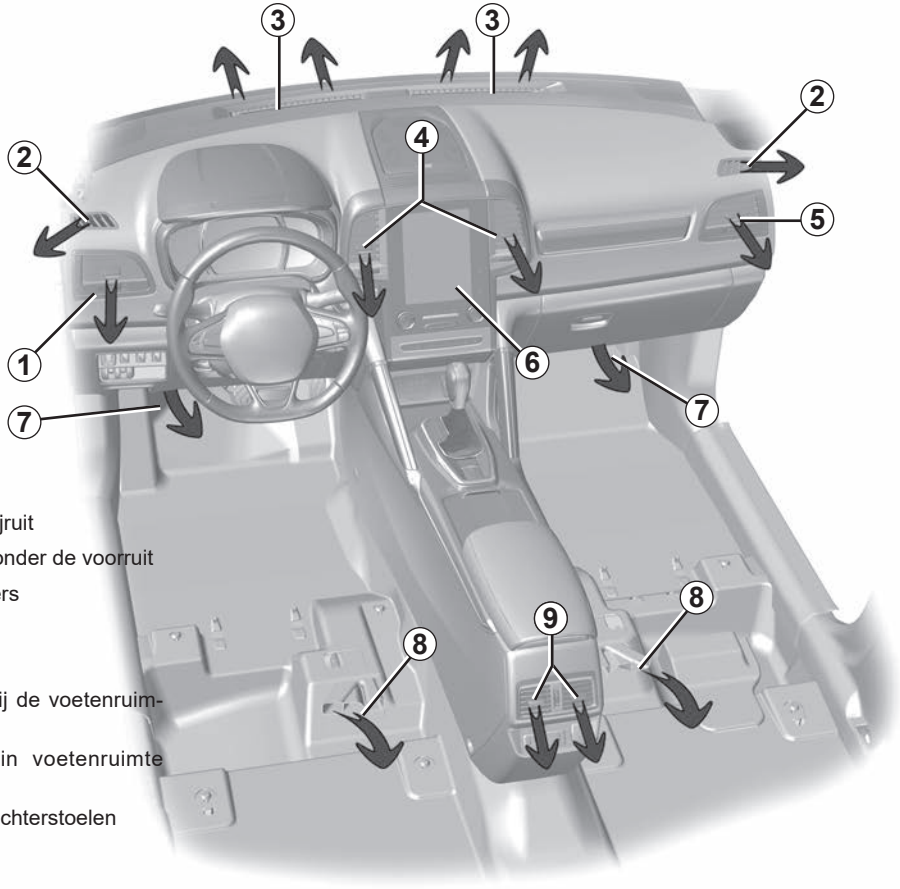

1 ventilatierooster links

2 ventilatieroosters van zijruit

3 ontwasemingssleuven onder de voorruit

4 centrale ventilatieroosters

5 ventilatierooster rechts

6 bedieningsscherm

7 verwarmingsroosters bij de voetenruimtes voor

8 verwarmingsroosters in voetenruimte achter

9 centrale roosters voor achterstoelen

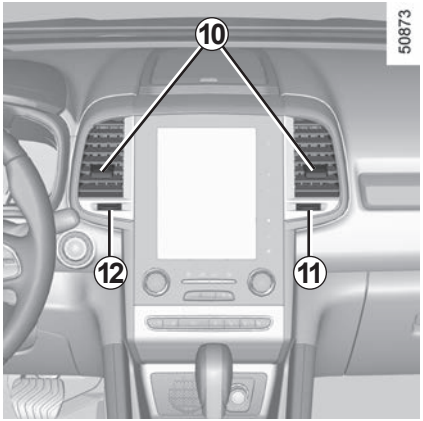

Centrale ventilatieroosters

Hoeveelheid lucht

Draai de knop ***11*** of ***12*** voorbij het zware punt.

11 naar links of ***12*** naar rechts: gesloten.

11 naar rechts of ***12*** naar links: maximale luchtstroom.

Richting

Beweeg de knoppen ***10*** naar de gewenste stand.

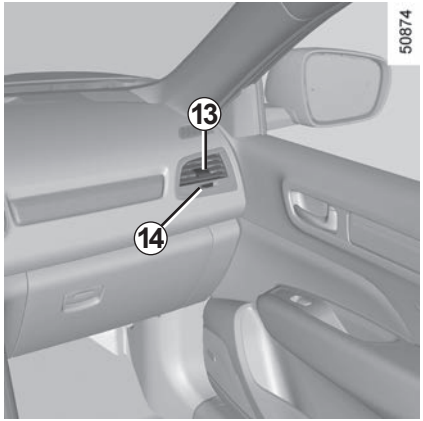

Linker en rechter ventilatieroosters

Hoeveelheid lucht

Draai de knop ***14*** of ***15*** voorbij het zware punt.

14 naar links of ***15*** naar rechts: gesloten.

14 naar rechts of ***15*** naar links: maximale luchtstroom.

Richting

Beweeg de knoppen ***13*** naar de gewenste stand.

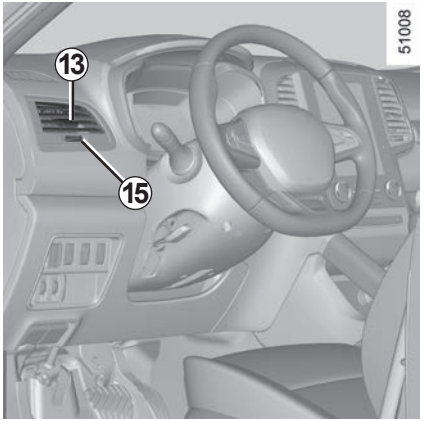

Stop niets in het ventilatiecircuit van de auto (bijvoorbeeld in geval van stank enz.).

Risico van explosie of brand.

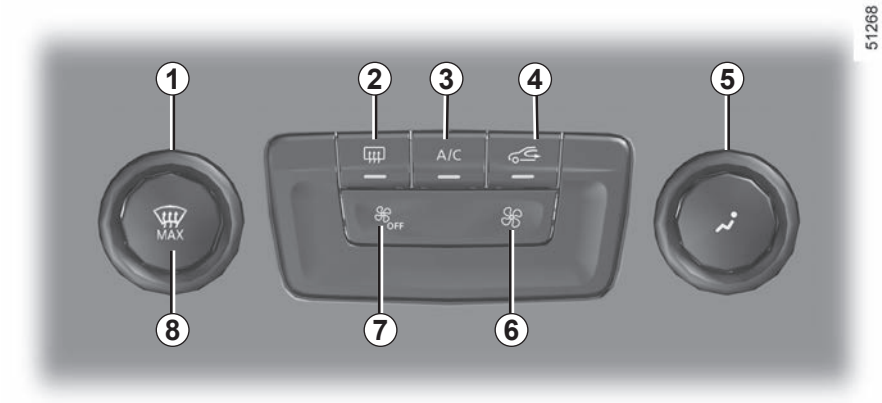

Bedieningsknoppen

1 Regeling van de temperatuur van de lucht.

2 Ontdooien/verwarmen van de achterruit en, afhankelijk van de auto, van de spiegels.

3 Airconditioning

4 Luchtkringloop.

5 Regeling van de luchtverdeling in het interieur.

6 Regeling van de ventilatiesnelheid

7 De ventilatiesnelheid aanpassen en het systeem stopzetten.

8 Functie “helder zicht”.

De meters

De volgende indicatoren worden weergegeven op het multimediascherm ***A***:

9 Luchttemperatuur.

10 Weergave Klimaat/ECO-modus.

11 Ventilateursnelheid.

12 Verdeling van de lucht in het interieur.

In- en uitschakelen van de airconditioning

U kunt de airconditioning inschakelen (controlelampje brandt) of uit (controlelampje brandt niet) met de knop ***3***.

Door het inschakelen van de airconditioning:

– gaat de temperatuur in het interieur omlaag;

– ontwasemen de ruiten sneller.

Verdeling van de lucht in het interieur

Er zijn vijf mogelijke luchtverdelingen. Draai de schakelaar ***5*** om uw verdeling te kiezen.

De verdeling van de lucht wordt weergegeven op het multimediascherm.

De lucht wordt naar de ontwasemingsroosters onder de voorruit en bij de voorportieren gevoerd.

De lucht wordt naar de ontwasemingsroosters onder de voorruit, in het dashboard en de voorportieren en naar de voetenruimtes gevoerd.

De lucht wordt voornamelijk naar de voetenruimtes gevoerd.

De luchtstroom wordt naar de ventilatieroosters van het dashboard gevoerd, naar de voeten van de inzittenden voorin en afhankelijk van de auto, van de inzittenden op de stoelen van de tweede rij.

De lucht wordt naar de ventilatieroosters in het dashboard gevoerd.

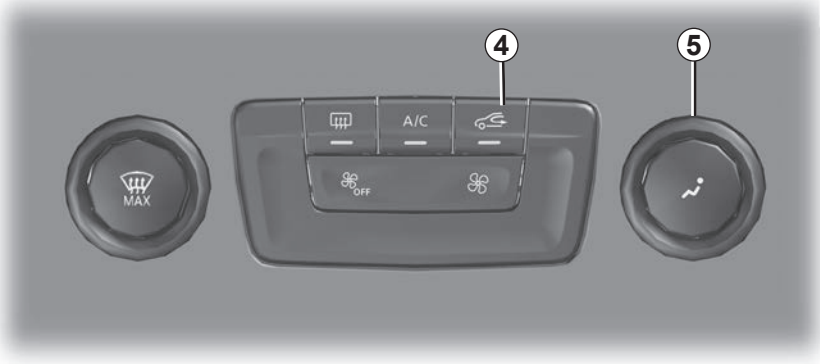

51268

Inschakelen van de kringloopfunctie

Druk op de knop ***4***: het ingebouwde controlelampje op de knop gaat branden. In deze stand wordt de lucht vanuit het interieur aangezogen en zonder toevoeging van buitenlucht teruggevoerd in de auto.

De kringloopstand kan gebruikt worden:

- om het interieur af te sluiten van de buitenlucht als het buiten stinkt ;
- de temperatuur in het interieur sneller te verlagen.

Door langdurig gebruik van de luchtkringloop kunnen de zijruiten en de voorruit beslaan en kan de atmosfeer in het interieur minder aangenaam worden doordat er geen luchtverversing is. Druk daarom op de knop ***4*** om de normale modus te herstellen (buitenlucht) zodra de omstandigheden dat toelaten.

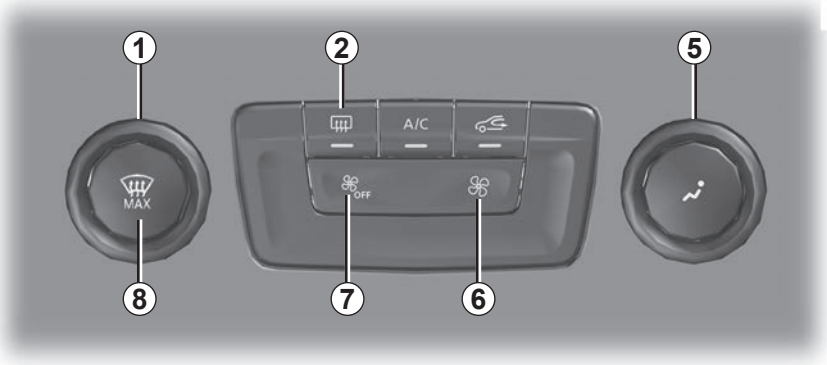

Wijzigen van de ventilateursnelheid

U kunt de ventilatiesnelheid aanpassen met de knoppen ***6*** of ***7***.
Het systeem is uitgeschakeld (OFF): de ventilatiesnelheid is nul (stilstaande auto).
Als de auto rijdt, kunt u echter een kleine luchtstroom voelen.

Regeling van de temperatuur

Draai knop ***1*** afhankelijk van de gewenste temperatuur. Hoe meer staven worden weergegeven op het multimediascherm, hoe hoger de temperatuur.
Bij langdurig gebruik van de airconditioning, kan het te koud worden. Om de temperatuur te verhogen, draait u de knop ***1*** naar rechts.

Uitschakelen van het systeem

Als u het systeem wilt uitschakelen, drukt u meerdere keren op de knop ***7*** totdat het bericht “OFF” wordt weergegeven op het multimediascherm.

Als de auto rijdt, kunt u echter een kleine luchtstroom voelen.

Functie “helder zicht”

Druk op de knop ***8***: het ingebouwde controlelampje brandt.

Met deze functie worden de voorruit, de zijruiten voor, de achterruit en de buitenspiegels snel ontdooid en ontwasemd (afhankelijk van de auto). Hierdoor worden automatisch de airconditioning en de achterruitverwarming ingeschakeld.

Druk op de toets ***2*** om de werking van de achterruitverwarming te stoppen; het ingebouwde controlelampje dooft.

U schakelt de functie uit door opnieuw op de toets ***8*** te drukken.

Achterruitverwarming

Druk met draaiende motor op de knop ***2***. Het controlelampje licht op.

De achterruit wordt nu snel ontwasemd en de buitenspiegels worden verwarmd (afhankelijk van de uitvoering).

U schakelt deze functie uit door opnieuw op de knop ***2*** te drukken.

De verwarming schakelt na enige tijd automatisch uit.

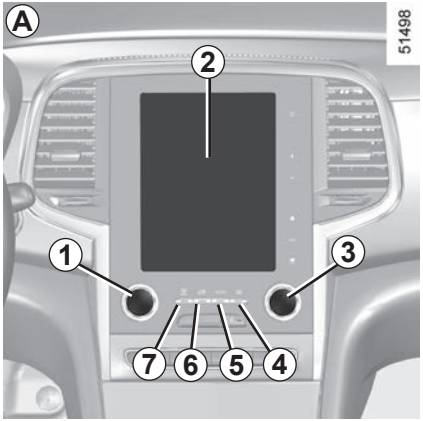

Knoppen *A*

Druk op de zone ***14*** voor toegang tot het bedieningsscherm ***2***. De onderstaande bedieningen zijn al dan niet aanwezig naargelang van de uitvoering van de auto.

1 en ***3*** Regeling van de ingestelde temperatuur aan de linker- en rechterkant.

4 Ontdooien/verwarmen van de achterruit en, afhankelijk van de auto, van de spiegels.

5, ***8***, ***9*** en ***10*** automatische werkingsstanden.

(Normal, Soft, Fast)

6 Luchtkringloop.

7 Functie “helder zicht”.

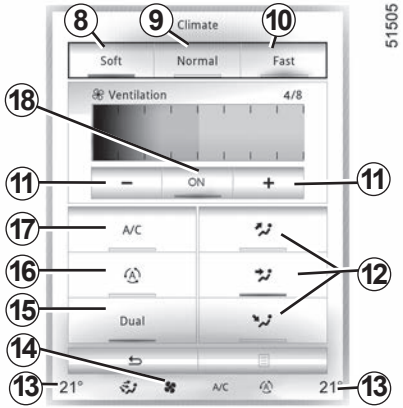

11 Ventilatiesnelheden.

12 Verdeling van de lucht in het interieur.

13 Weergave van de temperaturen aan de linker- en rechterkant.

14 Zone waarin de instellingen van de airconditioning worden weergegeven.

Functie ***15*** “DUAL”.

16 Functie Automatische luchtverversing, afhankelijk van de auto.

17 Airconditioning.

18 Uitschakelen van het systeem.

Sommige toetsen zijn voorzien van een controlelampje dat de toestand van de functie aangeeft.

Automatische werking

De automatische klimaatregeling garandeert comfort in het interieur en goed zicht (behalve in extreme omstandigheden), bij een zo optimaal mogelijk brandstofverbruik. Het systeem regelt de ventilatiesnelheid, luchtverdeling, luchtverversing, en het starten en stoppen van de airconditioning en de temperatuurregeling.

Hierbij kunt u kiezen uit drie programma’s:

NORMAL: hiermee wordt de gekozen instelling optimaal bereikt, afhankelijk van de externe omstandigheden. Druk op de knop ***4*** of op de toets ***9***.

SOFT: bereikt de gewenste temperatuur rustiger en stiller. Druk op de knop ***8***.

FAST: verhoogt de luchtstroom in het interieur. Deze stand wordt in het bijzonder aangeraden voor meer comfort voor de passagiers achterin. Druk op de knop ***10***.

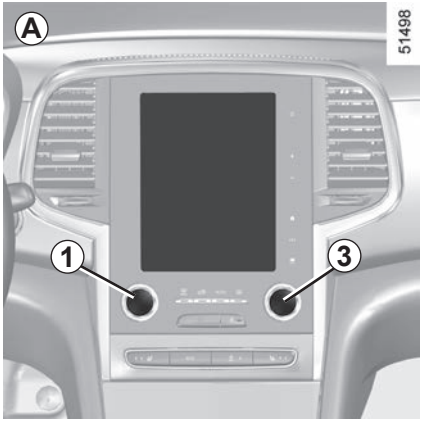

Wijzigen van de ventilateursnelheid

Normaal zorgt het systeem automatisch voor de juiste ventilateursnelheid om de ingestelde temperatuur te bereiken en te handhaven.

U kunt de ventilatiesnelheid altijd regelen door te drukken op de knoppen ***11*** of door met uw vinger de zone ***19*** te raken of te vegen.

Afhankelijk van de auto verschijnt de ventilatiesnelheid, die niet langer automatisch wordt geregeld, in zone ***19*** en zone ***14***.

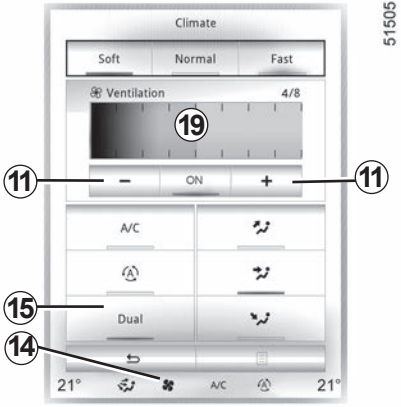

Regeling van de temperatuur

Er zijn twee typen instellingen:
– gelijkmatige regeling van het interieur;
– instelling van de DUAL-functie om de linker- en rechterkant los van elkaar te regelen.

gelijkmatige regeling van het interieur
Gebruik de schakelaar ***1***.

Regeling in DUAL-functie
Druk op de toets ***15*** om deze stand in te schakelen. Gebruik de schakelaar ***1*** om de linkerkant te regelen en de schakelaar ***3*** om de rechterkant te regelen.

Het display geeft aan welke temperatuur is ingesteld.

Als na het starten van de auto de aangegeven temperatuur wordt verhoogd of verlaagd, heeft dit geen invloed op de snelheid waarmee de gewenste temperatuur wordt bereikt. Het systeem zorgt altijd voor het optimaal verhogen of verlagen van de temperatuur (de ventilatie start niet direct met de maximale snelheid: deze wordt geleidelijk hoger), dat kan van enkele secondes tot een paar minuten duren.

Onder normale omstandigheden, tenzij dit als hinderlijk wordt ondervonden, moeten de roosters in het dashboard open blijven.

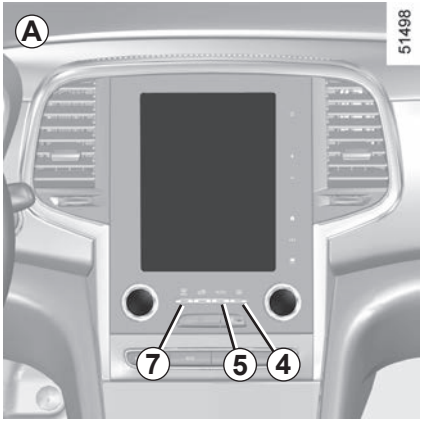

Functie “helder zicht”

Met deze functie worden de voorruit, de zijruiten vooraan, de achterruit en de buitenspiegels snel ontdooid en ontwasemd (afhankelijk van de auto). Hiermee worden automatisch de airconditioning en de achterruitverwarming ingeschakeld en wordt, afhankelijk van de auto, de elektrische voorruitverwarming ingeschakeld.

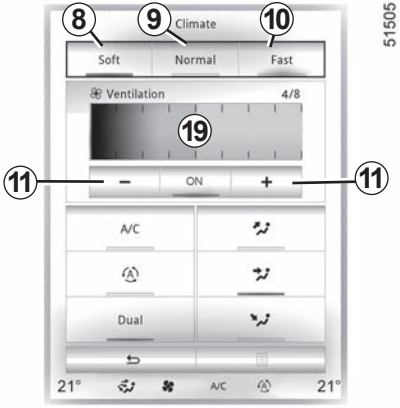

Druk op de knop ***7***; het ingebouwde controlelampje brandt.

Druk op de toets ***4*** om de werking van de achterruitverwarming te stoppen; het ingebouwde controlelampje dooft.

Om de ventilatiesnelheid af te stellen, drukt u op de knoppen ***11*** of veegt u met uw vinger in de zone ***19***.

Om deze functie te verlaten, drukt u ofwel:

– op de toets ***7***;

– opnieuw op de toets ***5***;

– op een van de toetsen ***8***, ***9*** of ***10***.

Via de functie Helder zicht kan de airconditioning automatisch inschakelen om de ramen te ontwasemen.

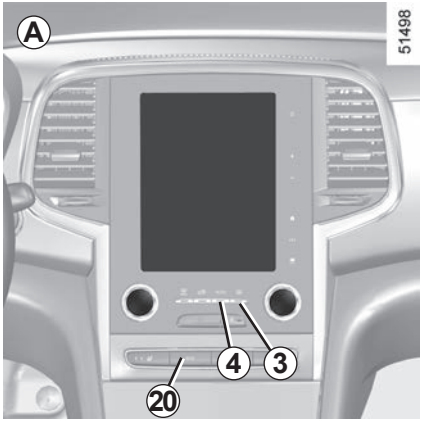

In- en uitschakelen van de airconditioning

Normaal schakelt het systeem automatisch de airconditioning in of uit, afhankelijk van de weersomstandigheden.

Druk op de toets ***17*** om:

– de airconditioning handmatig in te schakelen (een controlelampje in de zone ***14*** licht op).

– de airconditioning handmatig uit te schakelen (het controlelampje in de zone ***14*** dooft)

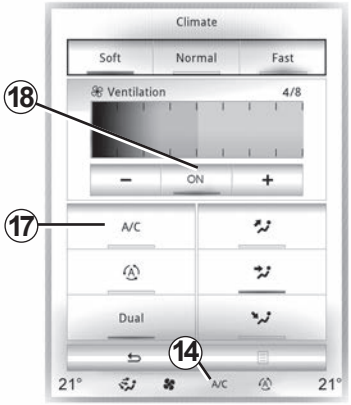

Uitschakelen van het systeem

Druk op de toets ***18*** om het systeem in of uit te schakelen (het controlelampje van de toets ***18*** geeft de status van het systeem aan).

Achterruitverwarming

Druk op de knop ***3***, het ingebouwde controlelampje brandt. De achterruit wordt nu snel ontwasemd en de buitenspiegels worden verwarmd (afhankelijk van de uitvoering).

U schakelt deze functie uit door opnieuw op de knop ***3*** te drukken. De verwarming schakelt na enige tijd automatisch uit.

Met de ECO-modus

– Wanneer u op de knop ***20*** drukt terwijl de airconditioning werkt, wordt de ECO-modus geactiveerd.

– In de ECO-modus wordt de snelheid en kracht van de airconditioning verzwakt om het brandstofverbruik te optimaliseren.

– Als u de snelheid en de kracht van de airconditioning wilt verhogen, schakelt u de ECO-modus uit.

Gebruik bij voorkeur een van de automatische programma's NORMAL, SOFT of FAST.

In de automatische stand (controlelampje van de knop ***4*** licht op) worden alle functies van de airconditioning gecontroleerd door het systeem.

U kunt de selectie van het systeem nog wijzigen. In dit geval gaat het controlelampje op de knop ***4*** uit en verschijnt de gewijzigde functie, die niet meer geregeld wordt door het systeem, op het display.

Om terug te gaan naar de automatische werkstand, drukt u op een van de programma's **NORMAL**, **SOFT** of **FAST** of op de knop ***4***.

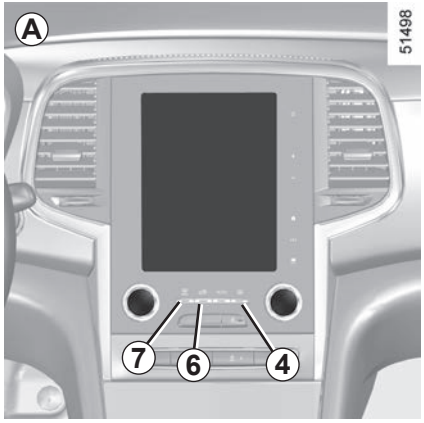

Wijzigen van de verdeling van de lucht in het interieur

Druk op de toetsen ***12*** om de gewenste verdeling te kiezen (er licht een controlelampje op in zone ***14***):

De lucht wordt hoofdzakelijk naar de ontwasemingssleuven onder de voorruit en de zijruiten voorin gevoerd.

De lucht wordt hoofdzakelijk naar de ontwasemingsroosters in het dashboard geleid.

De lucht wordt voornamelijk naar de voetenruimte gevoerd.

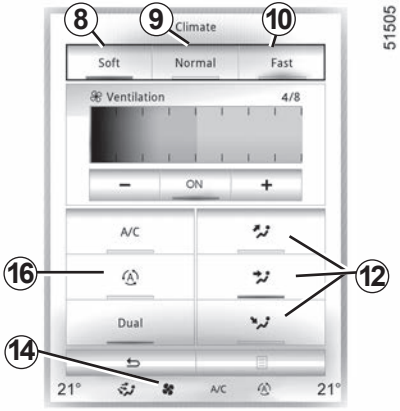

Als en tegelijk worden gekozen, kan er in de zomer condens verschijnen op de voorruit. Kies dit daarom alleen in de winter. is bedoeld voor een lichte, aangename luchtstroom.

Als u snel de voorruit wilt ontwasemen, gebruikt u de functie ‘helder zicht’ door op de knop ***7*** te drukken.

Luchtkringloop

NB:

– in de kringloopstand wordt de lucht aangevoerd vanuit de auto en zonder bijmenging van buitenlucht teruggevoerd in het interieur van de auto.

– de lucht circuleert in de auto zonder bijmenging van buitenlucht (als u in een gebied met verontreinigde lucht rijdt enz.) en doet de temperatuur in het interieur sneller dalen.

Automatische werking

Druk, afhankelijk van de auto, op de knop ***16*** (controlelampje gaat branden in zone ***14***).

Handmatig gebruik

Druk, afhankelijk van de auto, op de toets ***6*** of ***16*** om de luchtverversing handmatig te activeren.

Bij langdurig gebruik van deze stand kunnen de ruiten aan de binnenkant beslaan of weer aanvriezen. Ook zal het in de auto, door gebrek aan frisse lucht, kunnen gaan stinken.

Schakel de functie uit door opnieuw op ***8, 9, 10*** of op de knop ***6*** of ***16*** te drukken.

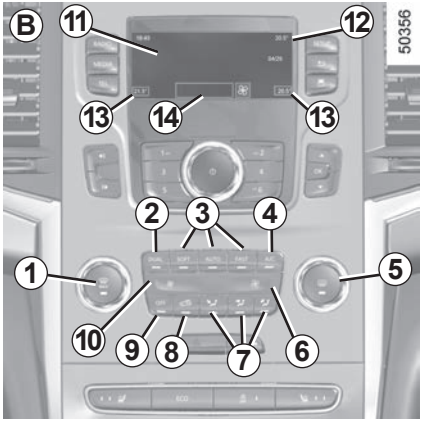

Knoppen *B and C*

1 Afstelling van de temperatuuraanduiding links, functie “Helder zicht”.
2 Functie “DUAL”.
3 Automatische modus (SOFT, AUTO, FAST).
4 Airconditioning AAN/UIT.
5 Afstellen van de indicatie van de temperatuur links, ontdooien/ontwasemen van de achterruit en, afhankelijk van de auto, buitenspiegels AAN/UIT.
6 en ***10*** Ventilatiesnelheden.
7 Verdeling van de lucht in het interieur.
8 Luchtverversing of Automatische luchtverversing, afhankelijk van de auto.
9 Systeem UIT of Luchtverversing, afhankelijk van de auto.

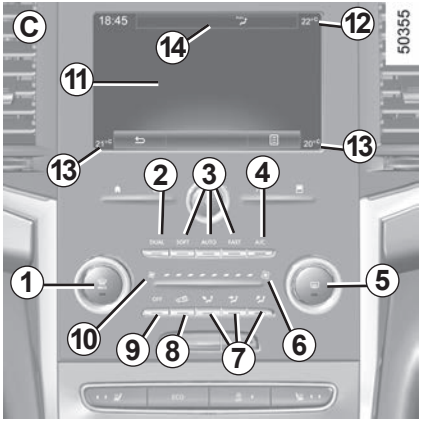

Knipperlichten

De volgende indicatoren worden weergegeven op het scherm ***11***:

12 Temperatuurweergave van de buitenlucht.

13 Temperatuurweergave links en rechts.

14 Actieve modus, ventilatiesnelheid en luchtverdeling in het interieur (tijdelijke weergave nadat u op de betreffende bedieningsknoppen hebt gedrukt).

Sommige toetsen zijn voorzien van een controlelampje dat de toestand van de functie aangeeft.

Automatische modus 3

De automatische klimaatregeling garandeert comfort in het interieur en goed zicht (behalve in extreme omstandigheden), bij een zo optimaal mogelijk brandstofverbruik. Het systeem regelt de ventilatiesnelheid, luchtverdeling, luchtverversing, en het starten en stoppen van de airconditioning en de temperatuurregeling.

Hierbij kunt u kiezen uit drie programma’s:

AUTO: hiermee wordt de gekozen instelling optimaal bereikt, afhankelijk van de externe omstandigheden. druk op de knop ***AUTO***.

SOFT: bereikt de gewenste temperatuur rustiger en stiller. druk op de knop ***SOFT***.

FAST: verhoogt de luchtstroom in het interieur. Deze stand wordt in het bijzonder aangeraden voor meer comfort voor de passagiers achterin. druk op de knop ***FAST***.

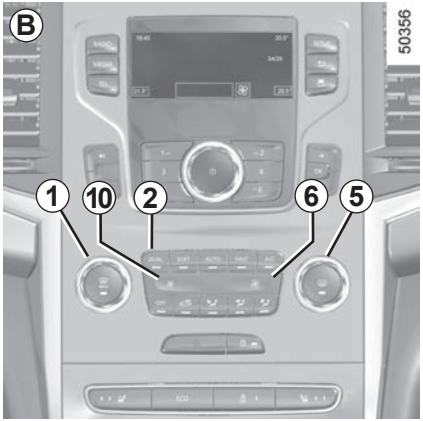

Wijzigen van de ventilateursnelheid

Normaal zorgt het systeem automatisch voor de juiste ventilateursnelheid om de ingestelde temperatuur te bereiken en te handhaven.

U kunt de ventilatiesnelheid altijd regelen door, afhankelijk van de auto, op de knoppen ***6*** of ***10*** te drukken of door met uw vinger de zone ***15*** te vegen of te raken.

Regeling van de temperatuur

Er zijn twee typen instellingen:

– Uniforme instelling van het interieur.

– Instellen van functie DUAL om de linker- en rechterkant afzonderlijk in te stellen.

gelijkmatige regeling van het interieur

Gebruik de schakelaar ***1***.

DUAL Instelling van de functie

U schakelt de functie in of uit door op de knop ***2*** te drukken. Gebruik de schakelaar ***1*** om de linkerkant te regelen en de schakelaar ***5*** om de rechterkant te regelen.

Het display geeft aan welke temperatuur is ingesteld.

Als na het starten van de auto de aangegeven temperatuur wordt verhoogd of verlaagd, heeft dit geen invloed op de snelheid waarmee de gewenste temperatuur wordt bereikt. Het systeem zorgt altijd voor het optimaal verhogen of verlagen van de temperatuur (de ventilatie start niet direct met de maximale snelheid: deze wordt geleidelijk hoger), dat kan van enkele secondes tot een paar minuten duren.

Onder normale omstandigheden, tenzij dit als hinderlijk wordt ondervonden, moeten de roosters in het dashboard open blijven.

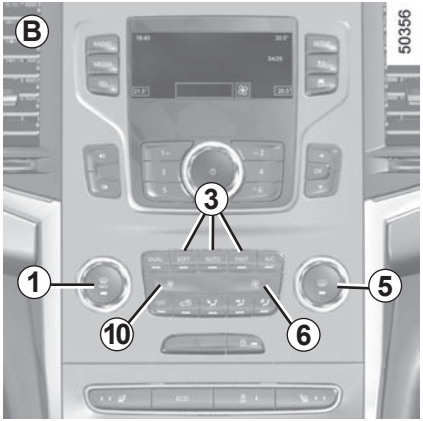

Functie “helder zicht”

Met deze functie worden de voorruit, de zijruiten vooraan, de achterruit en de buitenspiegels snel ontdooid en ontwasemd (afhankelijk van de auto). Hiermee worden automatisch de airconditioning en de achterruitverwarming ingeschakeld en wordt, afhankelijk van de auto, de elektrische voorruitverwarming ingeschakeld.

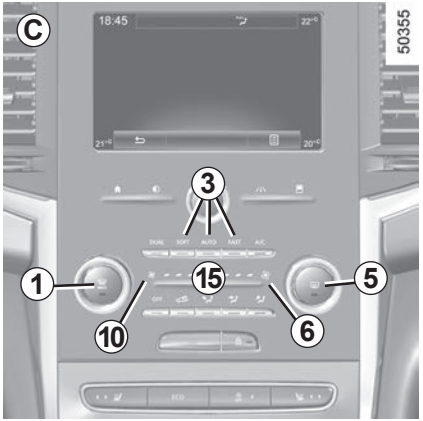

Druk op de knop ***1***, het ingebouwde controlelampje brandt.

Druk op de toets ***5*** om de werking van de achterruitverwarming te stoppen, het ingebouwde controlelampje dooft.

Afstellen van de ventilatiesnelheid: druk op de knoppen ***6*** of ***10*** of schuif met uw vinger in de zone ***15***.

Om deze functie te verlaten, drukt u ofwel:

– opnieuw op de toets ***1***;

– een van de knoppen ***3***.

In- en uitschakelen van de airconditioning

Normaal schakelt het systeem automatisch de airconditioning in of uit, afhankelijk van de weersomstandigheden.

Druk op de toets ***4*** om:

– de airconditioning activeren (in zone ***14*** gaat een controlelampje branden).

– de airconditioning handmatig uit te schakelen (het controlelampje in de zone ***14*** dooft)

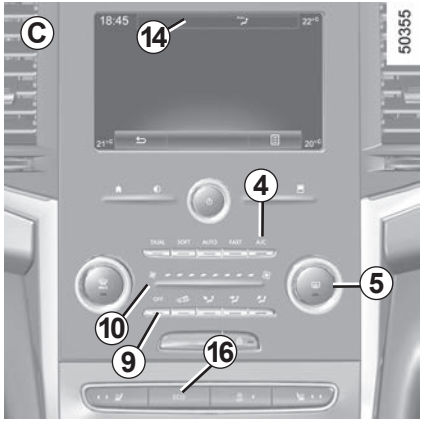

Uitschakelen van het systeem

Schakel het systeem uit door, afhankelijk van de auto, de knop ***9*** of ***10*** ingedrukt te houden totdat het bericht OFF verschijnt in zone ***14***.

Achterruitverwarming

Druk op de knop ***5***, het ingebouwde controlelampje brandt. De achterruit wordt nu snel ontwasemd en de buitenspiegels worden verwarmd (afhankelijk van de uitvoering).

U schakelt deze functie uit door opnieuw op de toets ***5*** te drukken. De verwarming schakelt na enige tijd automatisch uit.

Met de ECO-modus

– Wanneer u op de knop ***16*** drukt terwijl de airconditioning werkt, wordt de ECO-modus geactiveerd.

– In de ECO-modus wordt de snelheid en kracht van de airconditioning verzwakt om het brandstofverbruik te optimaliseren.

– Als u de snelheid en de kracht van de airconditioning wilt verhogen, schakelt u de ECO-modus uit.

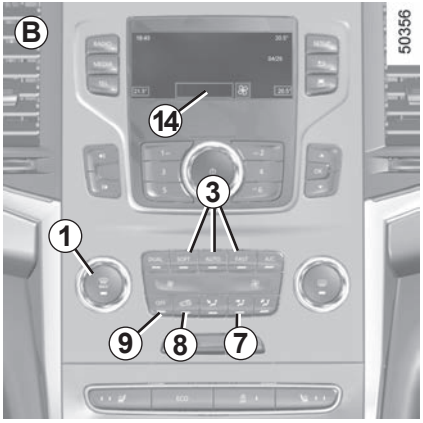

Wijzigen van de verdeling van de lucht in het interieur

Druk op de toetsen ***7*** om de gewenste verdeling te kiezen; er verschijnt een bericht in zone ***14***.

De lucht wordt hoofdzakelijk naar de ontwasemingssleuven onder de voorruit en de zijruiten voorin gevoerd.

De lucht wordt hoofdzakelijk naar de ontwasemingsroosters in het dashboard geleid.

De lucht wordt voornamelijk naar de voetenruimtes gevoerd.

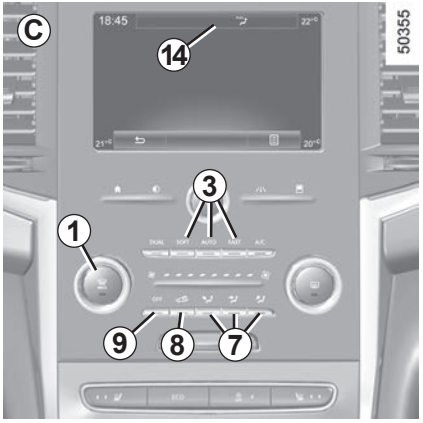

Als en tegelijk worden gekozen, kan er in de zomer condens verschijnen op de voorruit. Kies dit daarom alleen in de winter. is bedoeld voor een lichte, aangename luchtstroom.

Als u snel de voorruit wilt ontwasemen, gebruikt u de functie ‘helder zicht’ door op de knop ***1*** te drukken.

Luchtkringloop

Druk, afhankelijk van de auto of het land, op knop ***8*** of ***9***.

NB:

– in de kringloopstand wordt de lucht aangevoerd vanuit de auto en zonder bijmenging van buitenlucht teruggevoerd in het interieur van de auto.

– de lucht circuleert in de auto zonder bijmenging van buitenlucht (als u in een gebied met verontreinigde lucht rijdt enz.) en doet de temperatuur in het interieur sneller dalen.

Handmatig gebruik

Druk op knop ***8*** of ***9*** om de luchtverversing handmatig te activeren; er gaat een controlelampje branden.

Bij langdurig gebruik van deze stand kunnen de ruiten aan de binnenkant beslaan of weer aanvriezen. Ook zal het in de auto, door gebrek aan frisse lucht, kunnen gaan stinken.

Schakel deze functie uit door opnieuw op knop ***3*** of ***8*** te drukken.

Via de functie Helder zicht kan de airconditioning automatisch inschakelen om de ramen te ontwasemen.

Tips voor het gebruik

In sommige gevallen, (airconditioning uit, luchtkringloop in werking, ventilatiesnelheid nul of laag, enz.) kunnen de ruiten van de auto beslaan.

Als de ruiten beslagen zijn, gebruikt u de functie **“helder zicht”** om het doorzicht te verbeteren; gebruik bij voorkeur de airconditioning in de automatische werkstand om het beslaan te voorkomen.

Auto’s uitgerust met de ECO-modus

Als de ECO-modus actief is, kan de werking van de airconditioning verminderen. Raadpleeg de paragraaf “Tips voor het rijden, zuinig rijden” in hoofdstuk 2.

Stop niets in het ventilatiecircuit van de auto (bijvoorbeeld in geval van stank enz.). **Risico van beschadiging of brand.**

Verbruik

Het is normaal dat het brandstofverbruik hoger is (vooral in stadsverkeer) als u de airconditioning gebruikt.

Voor auto’s met een airconditioning zonder automatische werkstand, zet het systeem uit, als u het niet meer nodig hebt.

Tips voor zuinig rijden en minder luchtverontreiniging

Rijd met open ventilatierooster en gesloten ruiten.

Open bij zeer warm weer of als de auto in de zon heeft gestaan enkele minuten de portieren voordat u start, zodat de hete lucht uit de auto kan ontsnappen.

Onderhoud

Raadpleeg voor de controle-intervallen het onderhoudsdocument van uw auto.

Gebruik de airconditioning regelmatig, ook bij koud weer; laat de airco ten minste eenmaal per maand gedurende ongeveer 5 minuten draaien.

Storingen

Raadpleeg bij een storing altijd een merkdealer.

– **Minder goede werking van ontdooien, ontwasemen of airconditioning.**
Dit kan het gevolg zijn van een vervuild patroon van het interieurfilter.

– **Geen gekoelde lucht**.
Controleer of alle bedieningsorganen in de juiste stand staan en de zekeringen goed zijn. Als dit niet zo is moet u het systeem stoppen.

Water onder de auto

Maak u zich niet ongerust als er condenswater onder de auto druppelt, dit is normaal na langdurig gebruik van de airconditioning.

Maak nooit de slangen van de airconditioning los. Dit is gevaarlijk voor de ogen en de huid.

AIRCONDITIONING: informatie en tips voor het gebruik (2/2)

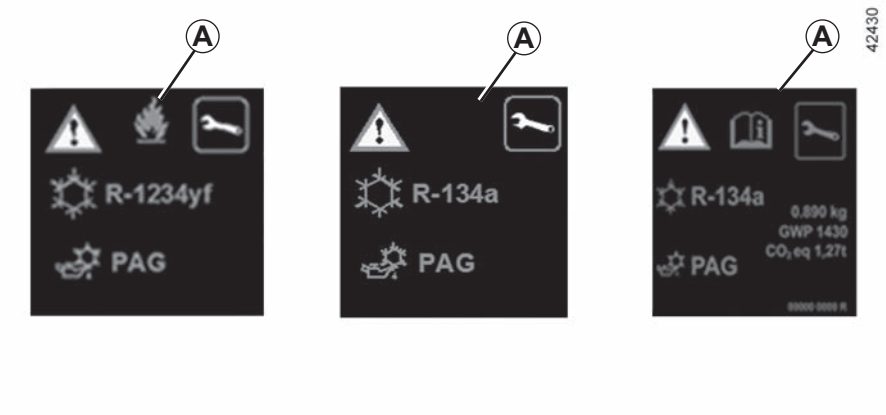

Het airconditioningssysteem bevat fluorhoudende broeikasgassen.

Afhankelijk van het voertuig, u kunt de volgende informatie vinden op sticker ***A*** in de motorruimte.

De aanwezigheid en de plaats van de informatie op sticker ***A*** zijn afhankelijk van de auto.

Maak het airconditioningssysteem nooit open. Dit is gevaarlijk voor de ogen en de huid.

Voordat u in de motorruimte werkzaamheden kunt uitvoeren, moet u absoluut het contact uitzetten (zie “De motor starten en stoppen” in hoofdstuk 2).

Type airconditioningsvloeistof

Type olie in de slangen van de airconditioning

Ontvlambaar product

Raadpleeg het instructieboekje

Onderhoud

x,xxx kg	Hoeveelheid airconditioningsvloeistof aanwezig in de auto.
GWP xxxxx	Global Warming Potential oftewel aardopwarmingsvermogen (CO2-equivalent).
CO2-equivalent x,xx t	Hoeveelheid in gewicht en CO2-equivalent.

Met de airconditioning aan kiest u op het scherm ***A*** “Menu”, “Voertuig”, “Voorzichtig”.

Kwaliteit van de buitenlucht

De luchtkwaliteit wordt weergegeven met een grafiek op het bedieningsscherm.

Drie kleuren geven het niveau van de luchtkwaliteit aan (van de zuiverste tot de meest verontreinigde lucht):

1 (blauw)

2 (lichtgrijs)

3 (grijs)

Functie luchtzuiveringscyclus

Hiermee kunt u onaangename geuren in het interieur verminderen.

Desodoriseringscyclus

– ON: helpt om onaangename geuren in het interieur sneller te verminderen;

– OFF: uitschakelen van de functie.

N.B.

De functie wordt na enige tijd automatisch uitgeschakeld. Ze stopt automatisch na enkele minuten.

Raadpleeg de gebruiksaanwijzing van het multimediasysteem voor meer informatie.

Veiligheid inzittenden
De bestuurder kan de werking van de ruitbediening van de passagiers voor en achter uitschakelen voor alle inzittenden, met inbegrip van hemzelf, door op de schakelaar ***2*** te drukken. Op het instrumentenpaneel wordt een bevestigingsboodschap weergegeven.

Verantwoordelijkheid van de bestuurder
Laat uw voertuig nooit achter met de RENAULT card of sleutel binnen in, en laat nooit een kind, een niet-autonome volwassene of een dier achter, zelfs niet eventjes. Zij kunnen zichzelf of anderen in gevaar brengen door de motor te starten of apparatuur te bedienen zoals de versnellingshendel of de ruitbediening. In geval van beknelling van een lichaamsdeel draait u direct de bewegingsrichting van de ruit om door te drukken op de betreffende schakelaar.

Gevaar van ernstige verwondingen.

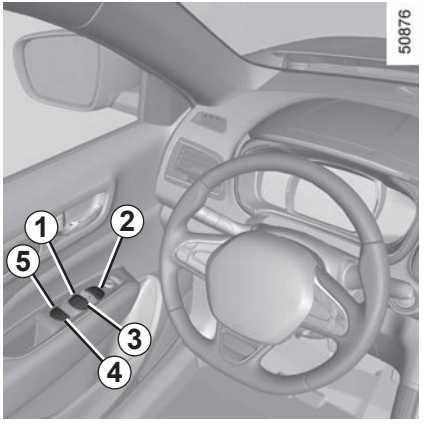

Deze systemen werken met het contact aan.

Druk op of trek aan de schakelaar van een ruit om deze omlaag of omhoog te zetten tot de gewenste stand is bereikt: de ruiten achter kunnen niet geheel omlaag gaan.

Vanaf de bestuurdersplaats bedient u de schakelaar:
- ***1*** voor de bestuurderskant;
- ***3*** voor de passagierskant voor;
- ***4*** en ***5*** voor de passagiers achterin.

Vanaf de passagiersplaatsen bedient u de schakelaar ***6***.

Leg nooit iets op de bovenkant van een ruit: risico van beschadiging van de ruitbediening.

Werking van de sneltoets

Afhankelijk van de auto is deze modus een aanvulling op de hiervoor beschreven werking van de elektrische ruitbediening. Deze is alleen aanwezig bij de bestuurdersruit.
Druk of trek kort en krachtig aan de schakelaar ***1***: de ruit gaat geheel omlaag of omhoog. Een actie op de schakelaar stopt de werking van de ruit.

Opmerking: Als de ruit tijdens het sluiten op weerstand stuit (bijvoorbeeld een tak), stopt de ruit en schuift deze daarna enkele centimeters terug.

Wanneer u de ruiten sluit, moet u erop letten dat er geen enkel lichaamsdeel (arm, hand, enz.) uit het voertuig steekt.

Gevaar van ernstige verwondingen.

Storingen

Als het sluiten van de ruit niet goed werkt, schakelt het systeem over op werking zonder sneltoets: u kunt in dit geval de werking herstellen door de schakelaar van de betreffende ruit zo vaak te bedienen tot de ruit geheel is gesloten (de ruit gaat stap voor stap omhoog) en de schakelaar dan langer dan een seconde ingedrukt te houden (kant sluiten) en daarna de ruit compleet te sluiten om het systeem te resetten.

Indien nodig, raadpleeg uw merkdealer.

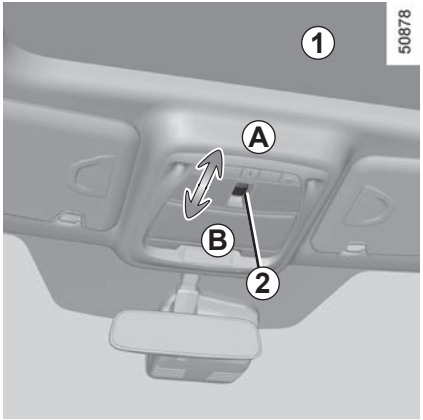

Verschuiven van het gordijn *1*

Contact aan:

– **Volledig openen:** druk de schakelaar ***2*** naar het midden van stand ***A***.

– **Volledig sluiten:** druk schakelaar ***2*** naar het einde van stand ***B***.

U hoeft het niet ingedrukt te houden. Het gordijn wordt automatisch volledig geopend of gesloten.

Kantelen

Als het open dak gesloten is, drukt u op de schakelaar ***2*** om het open dak te kantelen. U hoeft het niet ingedrukt te houden.

Als het open dak gekanteld is, drukt u op de schakelaar ***2*** om het open dak te sluiten. U hoeft het niet ingedrukt te houden.

Bijzonderheden

Als de ruit weerstand ontmoet tijdens het sluiten of omlaag kantelen (zoals een arm, een tak, enz.) gaat de ruit naar voren of kantelt ze omhoog.

Als deze functie gestoord is en het open dak herhaaldelijk opent of omhoog kantelt, drukt u binnen vijf seconden op de schakelaar voor omlaag kantelen. Houd deze ingedrukt; het open dak wordt geleidelijk volledig gesloten. Controleer of er niets vastzit in het open dak.

Verantwoordelijkheid van de bestuurder tijdens het parkeren of stoppen van de auto

Laat nooit, zelfs niet eventjes, een kind, een afhankelijke volwassene of een dier in de auto achter als u deze verlaat.

Het kan zichzelf of anderen in gevaar brengen door bijvoorbeeld de motor te starten, door organen te bedienen zoals de ruitbediening, of de portieren te vergrendelen, enz..

Bovendien kan bij warm en/of zonnig weer de temperatuur in het interieur heel erg snel oplopen.

Indien er iets vastzit, draait u direct de bewegingsrichting om door de schakelaar ***2*** naar stand ***A*** te drukken.

LEVENSGEVAAR OF GEVAAR VAN ERNSTIG LETSEL.

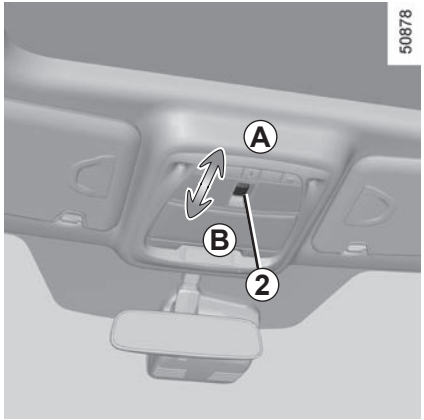

Verschuiven van het open dak

Contact aan:

- **Gedeeltelijk openen:** druk de schakelaar ***2*** naar het midden van stand ***A***.
- **Volledig openen:** druk de schakelaar ***2*** naar het einde van stand ***A***.
- **Gedeeltelijk sluiten:** druk de schakelaar ***2*** naar het midden van stand ***B***.
- **Volledig sluiten:** druk schakelaar ***2*** naar het einde van stand ***B***.

U hoeft het niet ingedrukt te houden. Het open dak wordt automatisch volledig geopend of gesloten. Om de ruit te stoppen, drukt u nogmaals op de schakelaar tijdens het openen of sluiten.

Opmerking: Als u het open dak wilt openen tijdens het rijden, wordt gedeeltelijk openen geadviseerd om windoverlast te voorkomen.

Voorzorgsmaatregelen voor het gebruik

- **Auto met beladen dakdragers.**

  Open het dak niet als het dak beladen is.

  Controleer voor het gebruik van het open dak, de accessoires (fietsdrager, dakkoffer, enz.) op de dakdragers: deze moeten op de juiste wijze zijn bevestigd en goed vastzitten en mogen de beweging van het open dak niet hinderen.

  Laat u door uw merkdealer informeren over de verschillende toepassingsmogelijkheden;

- **let op** dat het dak goed gesloten is als u de auto verlaat;
- **reinig** het afdichtrubber van het dak eens per drie maanden met een door onze technische diensten goedgekeurd product;
- **open het dak niet** direct na een wasbeurt of een regenbui.

Bij een storing

Als het open dak niet wil sluiten, raadpleegt u een merkdealer.

Het sluiten van het dak kan ernstige verwondingen veroorzaken.

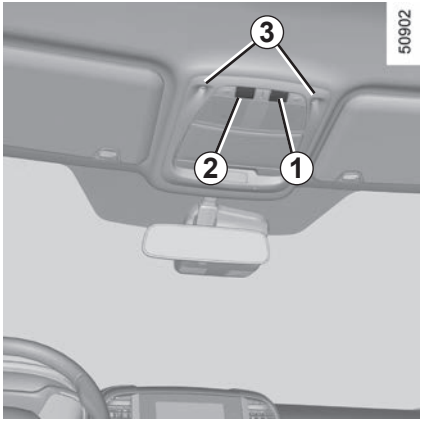

Schakelaar van de binnenverlichting *1*

Druk op de schakelaar ***1*** om de leesspots ***3*** en ***4*** aan/uit te zetten. Als een portier openstaat, zijn de portierverlichting ***5*** en de voetruimteverlichting ***6*** AAN.

Schakelaar van de binnenverlichting *2*

Druk op de schakelaar ***1*** om de portierverlichting ***5*** en de voetruimteverlichting ***6*** aan/uit te zetten. Als een portier geopend is, zijn de leesspots ***3*** en ***4*** AAN. U kunt de portierverlichting voor en de voetruimteverlichting aan- of uitzetten met de schakelaar ***2***, ook als de portieren gesloten zijn.

Het ontgrendelen en het openen van de portieren en de achterklep zorgen voor het tijdelijk branden van de leeslampjes en de lichten.

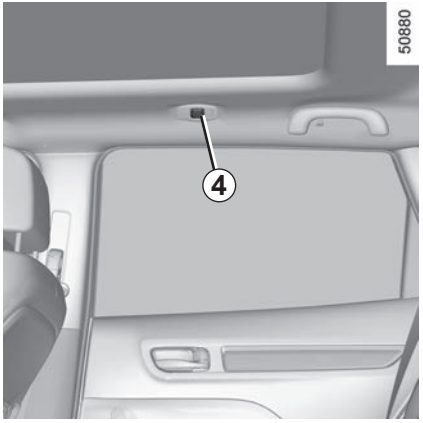

NB: voor auto's met een navigatiesysteem kunt u de ontsteking van de binnenlichten bij het openen van de deuren of de bagageruimte in- of uitschakelen vanaf het bedieningsscherm. Raadpleeg de paragraaf "Menu voor het personaliseren van de instellingen van de auto" in hoofdstuk 1.

Wanneer de portieren correct gesloten zijn, doven het binnenlicht en de andere lichten bij het vergrendelen van de portieren of starten van de motor.

Verlichting voorportieren *5*

Verlichting voetruimte voor *6*

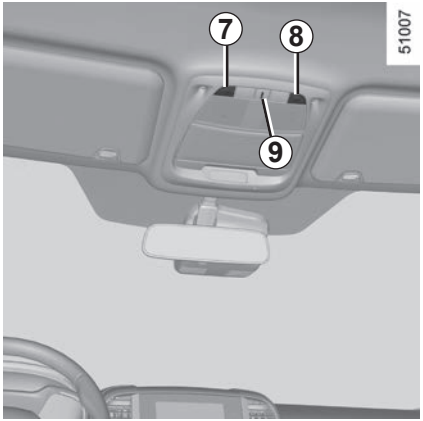

Schakelaar van leesspots *7, 8*

Druk op de schakelaar ***7, 8*** om de leesspot rechts of links afzonderlijk aan/uit te zetten.

Sfeerverlichting voor *9*

De sfeerverlichting voor ***9*** licht op als de verlichting wordt ingeschakeld.

Omgevingsverlichting portier voor en achter

De omgevingsverlichting van het portier voor en achter ***10*** licht op bij het openen van het portier.

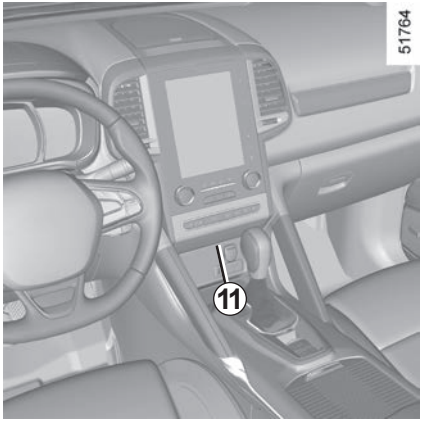

Omgevingsverlichting middenconsole

De omgevingsverlichting van de middenconsole ***11*** licht op bij het openen van het portier.

Opmerking: de omgevingsverlichting in het interieur kan worden bediend via het bedieningsscherm, afhankelijk van de auto. Voor meer informatie raadpleegt u het instructieboekje van het multimediasysteem.

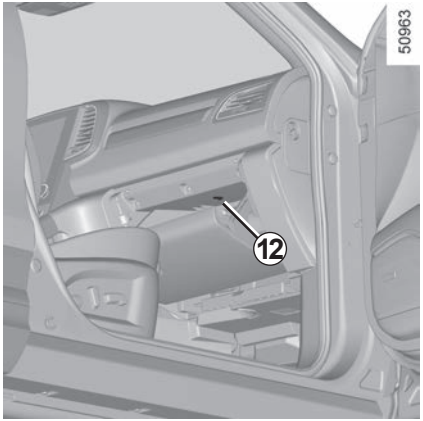

Verlichting dashboardkastje

De verlichting van het dashboardkastje ***12*** licht op als de verlichting wordt ingeschakeld.

Bagageverlichting

Het lampje ***13*** gaat branden bij het openen van de kofferbak.

Opbergruimte in voorportieren *1*

Hierin past een fles van 1,5 liter.

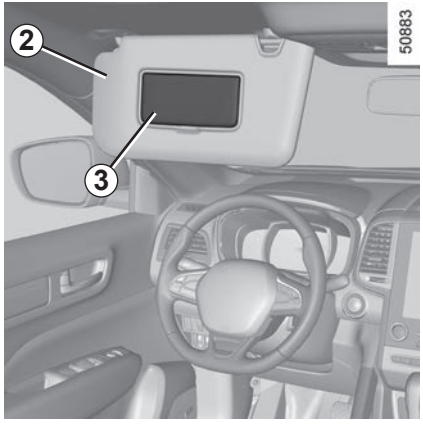

Zonneklep voor

Zet de zonneklep omlaag (**2**).

Make-up spiegels

Til het deksel ***3*** omhoog.

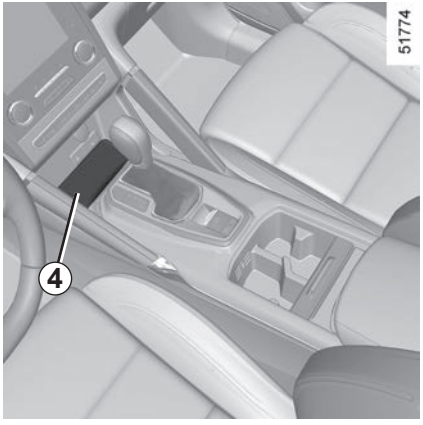

Bergruimte van de middenconsole *4*

Laat geen spullen op de vloer (bij de bestuurder) liggen. In geval van plotseling remmen zouden deze onder de pedalen terecht kunnen komen, waardoor de bestuurder deze niet meer goed kan bedienen.

Tijdens het rijden moet het klepje van de make-up spiegel gesloten zijn. Risico van verwonding.

Let op dat er geen harde, zware of scherpe voorwerpen in de “open” bergruimtes geplaatst zijn, zodat zij tegen de inzittenden geslingerd kunnen worden bij het rijden door een bocht of bij plotseling remmen.

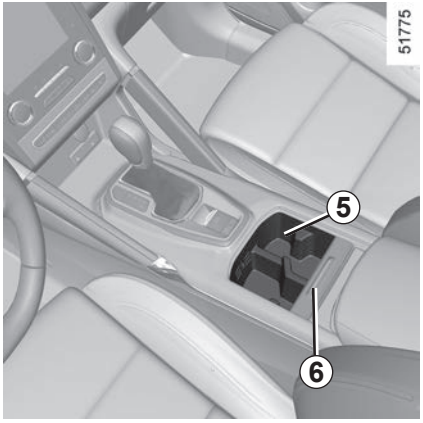

Bekerhouder *5*

Hierin passen de losse asbak, blikjes, enz.

Schuif het gordijn open ***6*** om de opbergruimte te openen.

Let op bij het accelereren of het rijden in een bocht, dat de inhoud van de beker of het blikje niet over de rand stroomt.

Risico van verwondingen als de vloeistof warm is en/of vlekken.

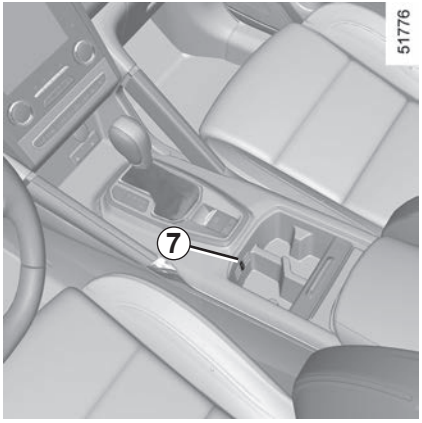

Trek de knop ***7*** omhoog voor ventilatie van de opbergruimte volgens de temperatuurinstelling van de airconditioning. Druk de knop omlaag om de functie uit te schakelen.

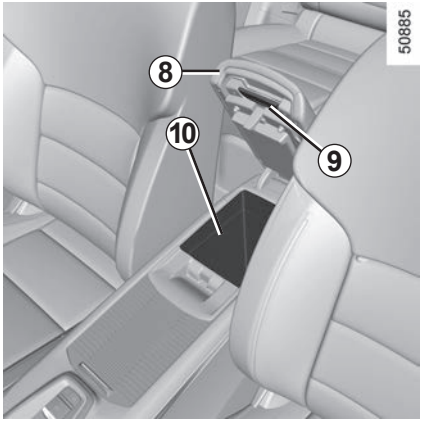

Opbergruimte in middelste armsteun voor *10*

Trek, met de verschuivende armsteun ***8*** in de achterste stand, de knop ***9*** omhoog en til de armsteun op.

Zet geen knie of voet op de armsteun. U kunt zich bezeren.

Gebruik niet uw vinger om de armsteun schuiven. U kunt zich bezeren.

Dashboardkastje.

Open het dashboardkastje door de handgreep ***11*** omhoog te trekken.

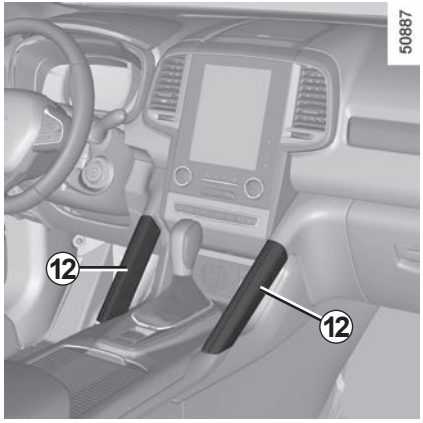

Handgreep *12*

Hieraan kan men zich vasthouden tijdens het rijden.

Gebruik deze niet bij het in- of uitstappen.

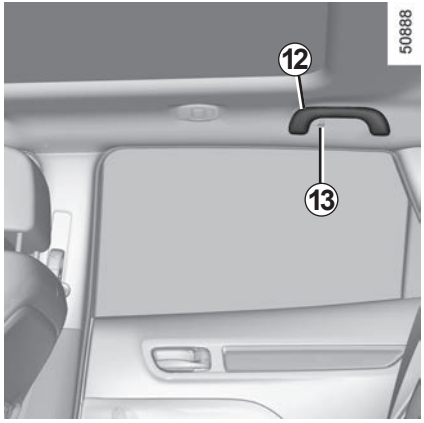

Kledinghaken *13*

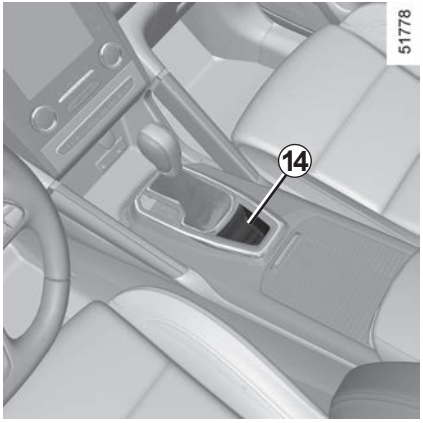

Muntenvakje *14*
(afhankelijk van de auto)

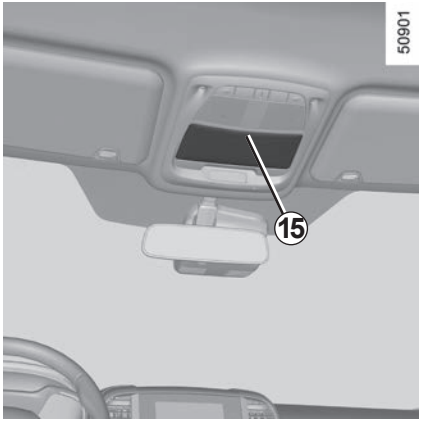

Brilhouder *15*
(afhankelijk van de auto)

Druk op ***15*** om de brilhouder te openen.

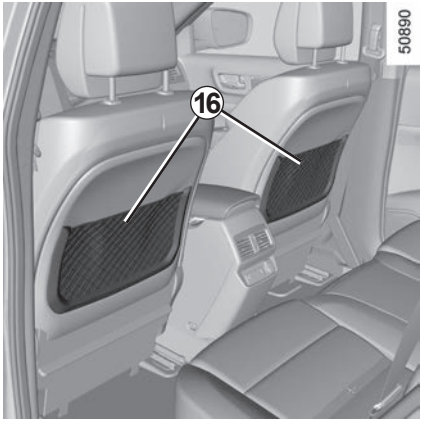

Opbergvakken *16* in voorstoelen

Armsteun achter met bekerhouder

Zet de armsteun ***17*** omlaag.

Let op bij het accelereren of het rijden in een bocht, dat de inhoud van de beker of het blikje niet over de rand stroomt.

Risico van verwondingen als de vloeistof warm is en/of vlekken.

Opbergruimte van het achterportier *18*

Let op dat er geen harde, zware of scherpe voorwerpen in de “open” bergruimtes geplaatst zijn, zodat zij tegen de inzittenden geslingerd kunnen worden bij het rijden door een bocht of bij plotseling remmen.

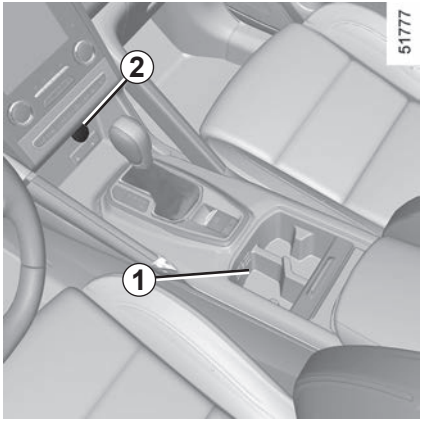

Plaats voor asbak *1*

Aansteker of accessoireaansluitingen *2*

Druk met het contact aan de aansteker ***2*** naar binnen, hij komt vanzelf met een klikje naar buiten zodra hij gloeit. Trek hem los.

Plaats hem na gebruik in de houder zonder hem er helemaal in te drukken.

Als uw auto geen aansteker en asbak heeft, kan uw merkdealer u deze leveren.

Accessoireaansluitingen *3*

Deze zijn bestemd voor de aansluiting van accessoires die zijn goedgekeurd door onze technische dienst.

Sluit alleen accessoires aan met een vermogen van maximaal 120 watt (12 V).
Als verschillende accessoireaansluitingen tegelijk worden gebruikt, mag het totale vermogen van de aangesloten accessoires niet meer zijn dan 180 watt.
Risico van brand.

Gebruiksstand

Trek de hoofdsteun zoveel mogelijk omhoog en druk hem daarna naar beneden tot hij blokkeert.

Hoofdsteun verwijderen

Zet de hoofdsteun geheel omhoog, druk daarna op de knop ***A*** en verwijder de hoofdsteun.

Hoofdsteun terugplaatsen

Plaats de poten van de hoofdsteun in de geleiders, druk op de knop ***A*** en druk de hoofdsteun omlaag. Controleer de vergrendeling.

Hoofdsteun middelste stoel-opbergstand

Druk op de knop ***A*** en laat de middelste hoofdsteun helemaal zakken.

De hoofdsteun in de onderste stand is een opbergstand en alleen toegestaan als de hoofdsteun niet gebruikt wordt. Indien er een passagier op de stoel zit, mag de hoofdsteun niet in de onderste stand gebruikt worden.

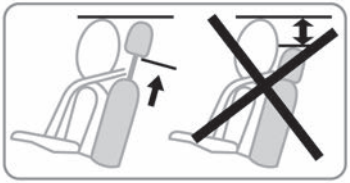

Opmerking: als u de hoofdsteun opnieuw moet monteren, let dan op de stand die op het label is getekend.

De hoofdsteun is een veiligheidsorgaan, dat altijd op zijn plaats moet zitten en goed moet zijn afgesteld. De bovenkant van de hoofdsteun moet op gelijke hoogte zijn met de kruin.

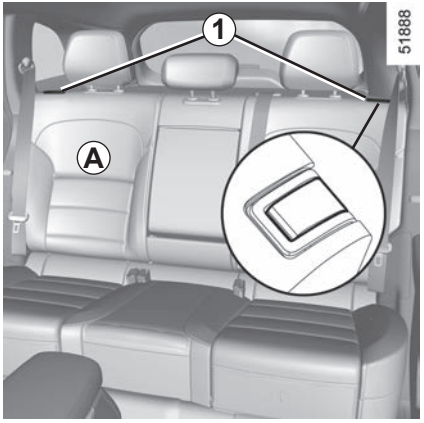

Rugleuningen handmatig neerklappen

Schuif de voorstoelen voldoende naar voren.
Zet de hoofdsteunen zo laag mogelijk.
Trek aan de hendel ***1*** en laat de rugleuning zakken ***A***.

Voer deze verstellingen uitsluitend uit als de auto stilstaat.

Bij de achterbank in de stand twee zitplaatsen met de kleine rugleuning ***B*** naar beneden geklapt, is het verboden de middelste zitplaats achter te gebruiken, omdat het onmogelijk is de gordel vast te maken (sluitingen van de gordel niet toegankelijk).

Voor het terugplaatsen van de rugleuning, gaat u in omgekeerde volgorde te werk.
Zet de rugleuning weer omhoog en klik deze vast tegen zijn steun.

Controleer na het terugkantelen van de rugleuning of deze weer goed is vergrendeld.
Als u stoelhoezen gebruikt, moet u opletten dat deze de vergrendeling van de rugleuning niet belemmeren.
Let op de juiste stand van de autogordels.
Plaats de hoofdsteunen terug.

Zorg dat tijdens het bewegen van de achterstoelen, er niets het verankeren kan hinderen (lichaamsdeel, dier, steentje, doek, speelgoed, enz.).

Om de rugleuningen automatisch neer te klappen (stand vlakke vloer)

Plaats de autogordel in de haak ***2*** om schade aan de gordel te voorkomen. U kunt de rugleuningen van de achterbank automatisch ontgrendelen om een vlakke vloer te krijgen door vanuit de bagageruimte aan de hendel ***3*** te trekken.

Zorg dat tijdens het bewegen van de achterstoelen, er niets het verankeren kan hinderen (lichaamsdeel, dier, steentje, doek, speelgoed, enz.).

Gebruiksomstandigheden

– Stilstaande auto;

– Achterklep open;

– autogordels achter ontgrendeld.

Bij een storing

Als aan alle gebruiksvoorwaarden is voldaan en de stoelen niet worden neergeklapt, neemt u contact op met een merkdealer.

Voer deze verstellingen uitsluitend uit als de auto stilstaat.

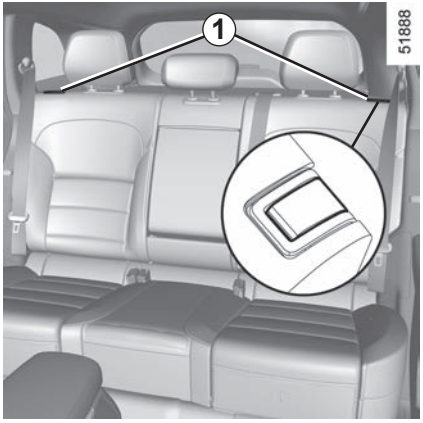

Rugleuning verstellen

Rugleuning van de achterbank kantelen:
– Kantel deze naar achteren en trek aan de schakelaar ***1***.
– Stel af op de gewenste stand.
– Laat de schakelaar ***1*** los.

Rugleuning terug in de oorspronkelijke stand zetten:
– Trek aan de schakelaar ***1*** en kantel deze naar voren.
– Laat de schakelaar ***1*** los en zet deze weer in de oorspronkelijke stand.

Let er op dat de rugleuningen van de stoelen goed vergrendeld zijn.

Let er op dat de rugleuningen van de stoelen goed vergrendeld zijn.

Afhankelijk van de auto is er, als u de armsteun van de zitplaatsen achter naar beneden klapt, een verwarmingsbediening voor de achterstoelen op de armsteun achter.

Verwarmde zitplaatsen achter

(afhankelijk van de auto)

Druk met draaiende motor op de schakelaar ***4*** (voor de linkerkant van de achterbank) of ***5*** (voor de rechterkant van de achterbank). Het controlelampje van de schakelaar licht op om te bevestigen dat de verwarming is aangezet.

Druk op de linkerkant van de schakelaar voor de warmste instelling, of op de rechterkant voor de gemiddelde instelling.

De middelste stand van de schakelaar is uitgeschakeld. Het controlelampje van de schakelaar gaat uit.

Dit systeem, met thermostaat, bepaalt of de verwarming nodig is aan de hand van de gekozen stand en stopt met verwarmen bij het bereiken van een bepaalde temperatuur.

Voer deze verstellingen uitsluitend uit als de auto stilstaat.

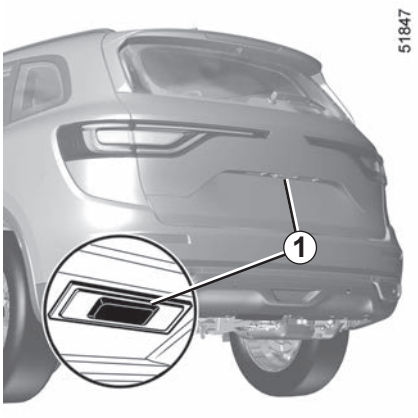

Openen

Druk op de knop ***1*** en trek de achterklep omhoog.

Sluiten

Trek de klep omlaag, waarbij u het eerste stuk gebruik kunt maken van de handgrepen ***2*** in de klep.

Met de hand openen van binnenuit

Bij een elektrische storing kunt u de achterklep met de hand van binnenuit openen:

– kantel de rugleuningen van de achterbank naar voren, zodat u in de bagageruimte kan komen.

– steek een potlood of iets dergelijks in de holte ***3*** en verschuif het geheel zoals op de tekening aangegeven is;

– duw tegen de achterklep om hem te openen.

GEMOTORISEERDE ACHTERKLEP (1/5)

Als de auto hiermee is uitgerust, wordt de achterklep tegelijk met de portieren elektrisch vergrendeld of ontgrendeld.

Afhankelijk van de auto zijn er verschillende manieren om de achterklep te bedienen:

– met de RENAULT-card met afstandsbediening

– met de schakelaars op de achterklep

– met de schakelaar op het dashboard

– met de “handsfree”-functie

Het aansluiten van een drager (fietsdrager, bagagekoffer, enz.) die rust op de achterklep is verboden. Om een drager te installeren op uw auto, neemt u contact op met een merkdealer.

Gebruiksomstandigheden

– Zet de auto stil.

– Indien de achterklep door ijs of sneeuw niet kan openen, moet u beslist de achterklep ijs- of sneeuwvrij maken.

– Als de accu leeg is of is vervangen, moet de achterklep gesloten worden (handmatig indien nodig) om de gemotoriseerde bediening opnieuw in te schakelen.

Controleer bij het openen/sluiten van de achterklep of niemand zich in de buurt van de bewegende delen bevindt.

Risico van verwonding.

Openen/sluiten

Wanneer de gemotoriseerde achterklep wordt geopend of gesloten door op de schakelaar op het dashboard te drukken of met behulp van de kaart RENAULT, klinken er **drie geluidssignalen** net voordat de achterklep in beweging komt.

Let erop dat tijdens het openen/sluiten van de achterklep niets de beweging belemmert.

Om beschadiging van de achterklep te voorkomen, mag u ze niet handmatig openen of sluiten terwijl ze in beweging is.

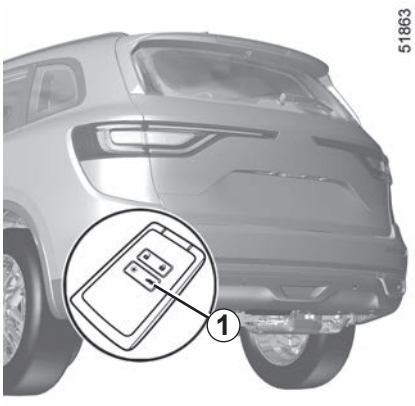

Met de RENAULT-card met afstandsbediening

Druk met het contact uit lang op de schakelaar ***1*** van de RENAULT-card.

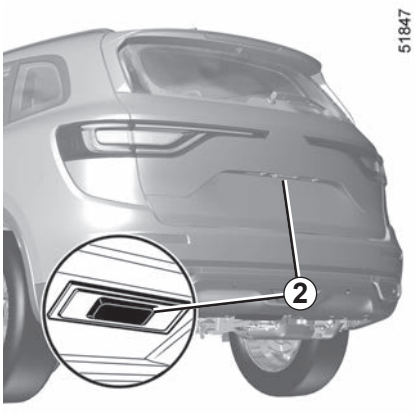

Met de externe schakelaar om de achterklep te openen

Druk op de schakelaar ***2***.

Met de schakelaar in de auto om de achterklep te sluiten

Druk op de schakelaar ***3***.

Uit veiligheidsoverwegingen mag u de deur alleen openen en sluiten als de auto stilstaat.

Risico van verwonding.

Met de schakelaar op het dashboard
Afhankelijk van de auto drukt u op de schakelaar ***4*** of houdt u deze ingedrukt.

Met de "handsfree"-functie

Met de functie "handsfree" kunt u de bagageruimte openen of sluiten als u uw handen vol hebt.

Wanneer u de RENAULT-card bij u hebt en het contact is uitgeschakeld, maakt u met uw voet een beweging naar voren/achteren onder de achterbumper.

De sensor detecteert dat u uw voet dichterbij en vervolgens weer verderaf brengt en schakelt het openen of sluiten van de achterklep in.

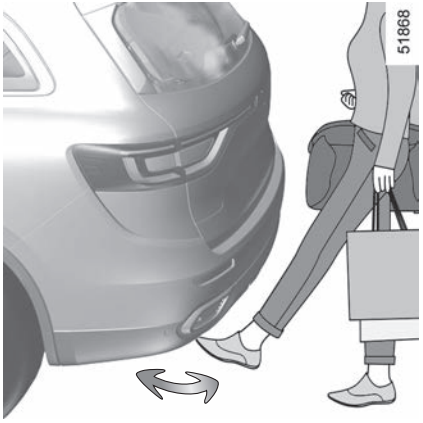

Houd uw voet niet in de lucht. Voer de beweging zonder onderbrekingen uit.

NB: nadat de opdracht tot sluiten is gedetecteerd blijft de achterklep nog ongeveer 3 seconden open voordat het sluiten wordt ingezet (er weerklinkt elke seconde een geluidssignaal).

De "handsfree"-functie in- en uitschakelen

Op het bedieningsscherm kiest u het menu "'Voertuig", "Gebruikersinstellingen" en vervolgens "Handsfree Open / Sluiten". Selecteer "ON" of "OFF" om de functie in of uit te schakelen.

Bijzonderheden van het gebruik van de "handsfree"-functie

– de "handsfree"-functie is niet langer beschikbaar als de auto meerdere dagen niet gebruikt is of na ongeveer 15 minuten als de auto ontgrendeld is. Om de functie opnieuw in te schakelen, gebruikt u de ontgrendelknop van de RENAULT-card.

– De "Handsfree"-functie is uitsluitend beschikbaar als de auto stilstaat en de motor is afgezet (en niet op stand-by met deze functie Stop and Start).

– De handsfree-functie werkt wellicht niet als de auto is uitgerust met een trekhaak of zich in een gebied met een sterk elektromagnetisch veld bevindt.

De beweging van de achterklep onderbreken

U kunt de beweging van de gemotoriseerde achterklep op elk moment onderbreken door kort op een van de schakelaars te drukken. Afhankelijk van de positie van de portieren, de achterklep kan echter nog steeds met de hand worden geopend.

Als de achterklep stilstaat in een tussenstand, zal de achterklep bij de volgende druk in de omgekeerde richting bewegen als toen u de beweging van de achterklep stopte.

Handbediening

Nadat de achterklep is gestopt, kunt u ze indien u dat wenst handmatig bewegen.

U kunt de automatische beweging op elk moment hervatten door op een van de schakelaars te drukken.

Waarneming van obstakels

Als de ruit van de achterklep tijdens het verplaatsen een obstakel (de aanwezigheid van een voorwerp of een persoon) bemerkt, stopt deze. Afhankelijk van de positie van de portieren, de achterklep kan echter nog steeds met de hand worden geopend.

Druk op een schakelaar voor het openen/sluiten van de achterklep om de beweging van de achterklep te hervatten in dezelfde richting als voordat het obstakel werd gedetecteerd.

De detectie van het obstakel is een hulp bij het openen en sluiten van de achterklep, en vervangt in geen geval de oplettendheid en verantwoordelijkheid van de gebruiker.

Beperking van de openingshoek van de achterklep.

U kunt de maximale opening van de achterklep instellen. De achterklep stopt systematisch in de gekozen stand:

– open de achterklep gedeeltelijk;
– zet de achterklep handmatig in de gewenste stand;
– druk meer dan 3 seconden op de schakelaar ***3*** van de gemotoriseerde achterklep om de stand op te slaan.
  Er weerklinken twee geluidssignalen om aan te geven dat de stand correct werd opgeslagen.

Voorzorgsmaatregelen voor het gebruik

Controleer voor het openen/sluiten van de achterklep dat er voldoende ruimte is om het uitvouwen mogelijk te maken. Als dit niet het geval is, stopt u de beweging van de achterklep met de bediening voor de achterklep en houdt u de achterklep met de hand op zijn plaats (de achterklep kan nog steeds met de hand worden geopend).

Als de achterklep in beweging is en de motor wordt gestart, wordt de beweging enkele seconden gestopt en vervolgens hervat.

Voorkom herhaaldelijk handmatig stilleggen van de automatische beweging van de achterklep (risico op beschadiging van het systeem van de achterklep).

Zorg ervoor dat de sensoren niet afgedekt zijn (vuil, modder, sneeuw, zout, enz.).

Storingen

Als u de gemotoriseerde achterklep voortdurend beweegt gedurende ongeveer een minuut (herhaaldelijk openen en sluiten), wordt ze geblokkeerd om oververhitting te voorkomen en wordt de normale werking hersteld na ongeveer een minuut.

De gemotoriseerde achterklep werkt niet als de accu niet genoeg geladen is. In dat geval dient u de gemotoriseerde achterklep te bedienen terwijl de motor draait.

Opmerking

Bij zeer koud weer werkt het automatisch openen mogelijk niet als de afdichtrubbers van de achterklep vastgevroren zijn.

Schakel de “handsfree” functie uit voordat u de auto met de hand wast of aan de slag gaat met het reservewiel of de trekhaak.

Risico van onbedoeld openen of sluiten van de achterklep waardoor letsel kan worden veroorzaakt.

Verantwoordelijkheid van de bestuurder tijdens het parkeren of stoppen van de auto

Laat nooit een kind, een niet-autonome volwassene of een dier achter de achterklep van de auto staan en laat ze nooit alleen achter in de auto, zelfs niet voor eventjes.

Zij kunnen zichzelf of anderen in gevaar brengen door bijvoorbeeld de motor te starten, door apparatuur te bedienen, zoals bijvoorbeeld de ruitbediening en de gemotoriseerde achterklep of door de portieren te vergrendelen.

LEVENSGEVAAR OF GEVAAR VAN ERNSTIG LETSEL.

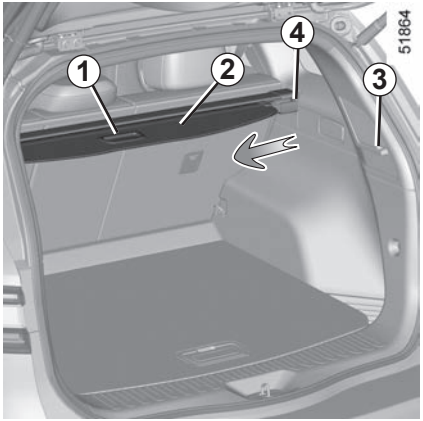

Uitrollen van de bagage-afdekplaat *2*

Trek aan de handgreep ***1*** onder het afdekkapje en plaats elk uiteinde van het afdekkapje in de uitsparing ***3***.

Oprollen van het soepele deel van de bagage-afdekking *2*

Trek zacht aan de handgreep ***1*** en til deze op terwijl u het oprollen van de bagage-afdekking begeleidt.

De bagage-afdekplaat *2* verwijderen/terugplaatsen

Druk de twee uiteinden ***4*** zo ver mogelijk naar het midden van de bagage-afdekplaat en kantel de afdekplaat.

Plaats de bagageafdekplaat terug door deze handelingen in omgekeerde volgorde uit te voeren.

De bagage-afdekplaat is zwaar.

Leg geen zware of harde voorwerpen op de bagageafdekplaat. Bij plotseling remmen of in geval van een ongeluk kunnen rondslingerende spullen de inzittenden in gevaar brengen.

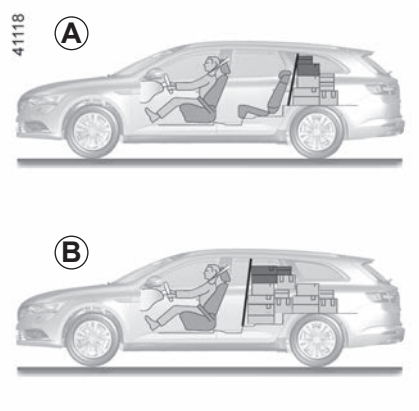

Afhankelijk van de auto, is het handig bij het vervoer van dieren of bagage om deze af te scheiden van het passagiersdeel.

Het net kan op twee manieren geplaatst worden:

– ***A***: achter de achterbank;

– ***B***: achter de voorstoelen.

Het bagagescheidingsnet kan een massa van maximaal 10 kg tegenhouden.

Risico van verwonding.

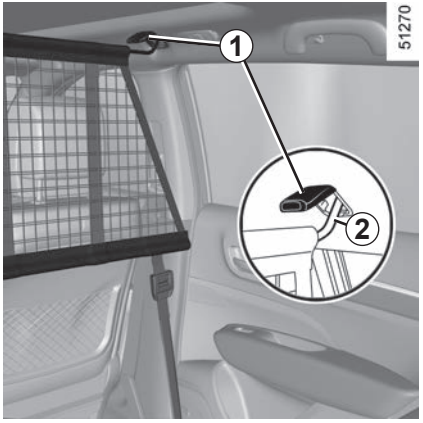

Aanbrengen van het scheidingsnet achter de voorstoelen

Aan beide kanten in de auto:

– Til het deksel ***1*** op om bij het verankeringspunt te kunnen.

– Bevestig de haak ***2*** van het bagagenet aan het verankeringspunt.

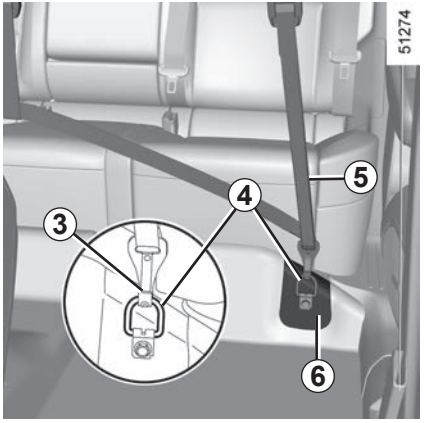

– open het U-vormige gebied ***6*** voor toegang tot het verankeringspunt ***4***;

– Draai het verankeringspunt ***4*** tot 90 graden met het gereedschap.;

– Bevestig de haak ***3*** aan het verankeringspunt ***4***.

– Stel de band van het net ***5*** zo af, dat het goed strak staat.

– Monteer het bagagenet aan de andere kant op dezelfde wijze.

Installeer het bagagescheidingsnet niet op deze plaats als er iemand op een achterstoel zit.

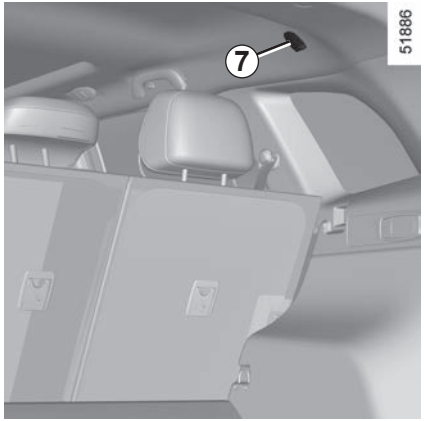

Aanbrengen van het scheidingsnet achter de achterstoelen

Aan beide kanten in de auto:

– Til het deksel ***7*** op om bij het verankeringspunt te kunnen.

– Bevestig de haak ***8*** van het bagagenet aan het verankeringspunt.

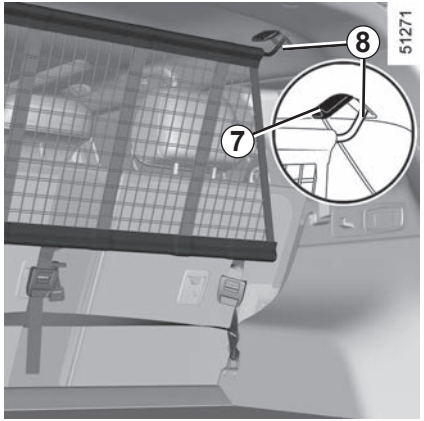

– Bevestig de haak ***10*** aan het verankeringspunt ***11***.

– stel de band ***9*** van het net zo af, dat het goed strak staat. De rugleuningen mogen het bagagenet niet raken.

– Monteer het bagagenet aan de andere kant op dezelfde wijze.

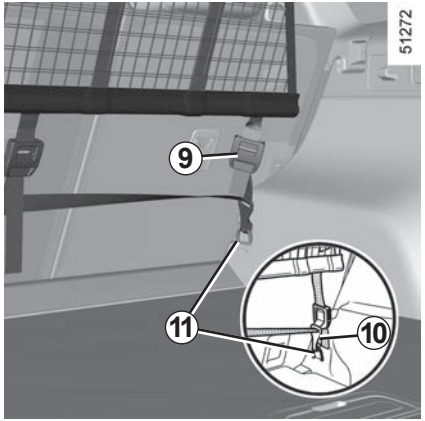

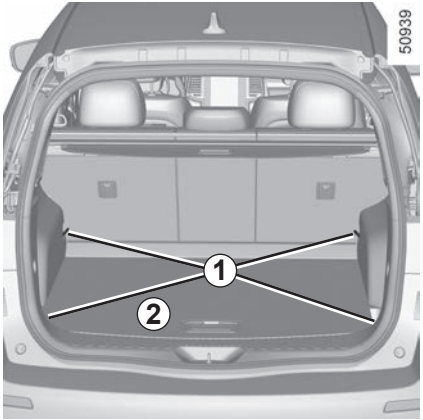

Bevestigingshaken

Bevestigingspunten ***1.***

Maximumgewicht op de kofferbakplaat ***2*** 60 kg.

Als uw auto geen bevestigingshaken heeft, kunt u deze bij uw merkdealer kopen.

VERVOER VAN BAGAGE

Let er bij het vervoer op dat de voorwerpen met hun langste zijde steunen tegen ofwel:

– De rugleuning van de achterbank bij de normale ladingen (***A***).

– De rugleuningen van de voorstoelen met de rugleuningen van de achterstoelen neergeklapt en de losse bodemplaat in de stand vlakke vloer staat (geval ***B***).

– De rugleuningen van de voorstoelen met de rugleuningen van de achterstoelen neergeklapt en de losse bodemplaat opgeborgen als u grote voorwerpen moet vervoeren (geval ***C***).

Als u voorwerpen op de neergeklapte rugleuning wilt plaatsen, moet u eerst de hoofdsteunen verwijderen voordat u de rugleuning neerklapt, zodat de rugleuning zo dicht mogelijk tegen het zitkussen kan kantelen.

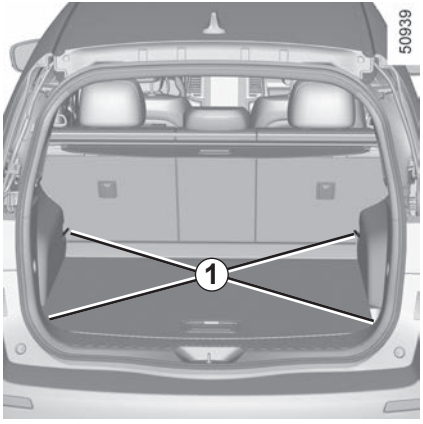

De zwaarste voorwerpen plaatst u zo laag mogelijk op de laadvloer. Zet de lading indien mogelijk vast aan de bevestigingspunten ***1*** (indien aanwezig) op de vloer van de laadruimte. De lading moet zo geplaatst zijn dat niets naar voren op de passagiers geslingerd kan worden als de bestuurder plotseling moet remmen. Maak de autogordels van de zitplaatsen achter vast, ook als deze niet bezet zijn.

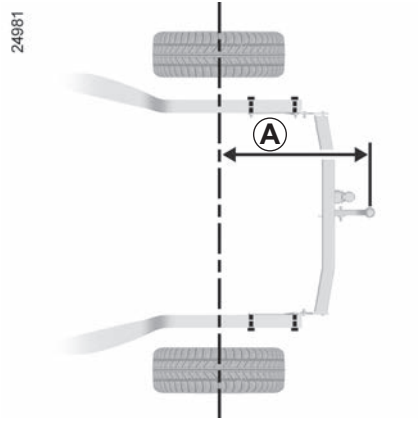

Maximale afstand ***A***: 1115 mm

Kogeldruk, maximaal toegelaten massa's van geremde en ongeremde aanhangwagens: raadpleeg hoofdstuk 6, paragraaf "Massa's".

Keuze en monteren van een trekhaak
Maximum gewicht trekhaak: 37 kg

Raadpleeg het montagevoorschrift van de uitrusting voor de montage en de voorwaarden voor het gebruik.
Het is raadzaam deze voorschriften bij uw instructieboekje te bewaren.

Indien de trekhaakkogel de nummerplaat of de mistlamp achteraan aan het zicht onttrekt, moet u hem afnemen wanneer u geen voertuig trekt.

Houd u in elk geval aan de landelijke wetgeving.

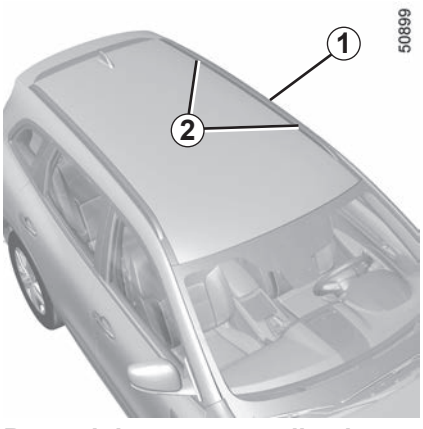

Bevestigingspunten vrijmaken

Auto's met dakdragers

De inzetstukken ***2*** bevinden zich op de dakdragers ***1***.

Als de originele dakdragers, die goedgekeurd zijn door onze technische dienst, geleverd worden met bouten, gebruik dan uitsluitend deze voor het bevestigen van de dakdragers op de auto.

Voorzorgsmaatregelen voor het gebruik

Gebruik van de achterklep

Controleer voor het gebruik van de achterklep, de voorwerpen en/of accessoires (fietsendrager, dakkoffer, enz.) op de dakdragers: deze moeten op de juiste wijze zijn bevestigd en goed vastzitten en mogen de beweging van de achterklep niet hinderen.

Raadpleeg uw merkdealer voor het kiezen van de uitrusting die aangepast is aan uw auto.

Voor de montage en de gebruiksomstandigheden van de dragers raadpleegt u de montagevoorschriften van de uitrusting.

Het is raadzaam deze voorschriften bij uw instructieboekje te bewaren.

Toegelaten belasting op de dagdragers: raadpleeg de paragraaf "Massa's" in hoofdstuk 6.

Spoiler *A*

Het is verboden voorwerpen en/of accessoires (fietsdrager enz.) op de spoiler te bevestigen.

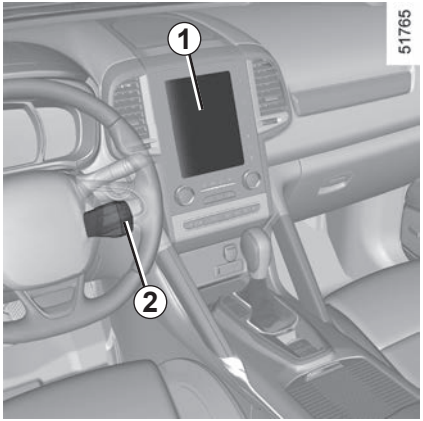

Multimedia systemen

1 Multimediascherm;
2 Bediening onder het stuurwiel;
3 Bediening bij het stuurwiel;
4 Microfoon.

Raadpleeg voor de werking van dit systeem de gebruiksaanwijzing.

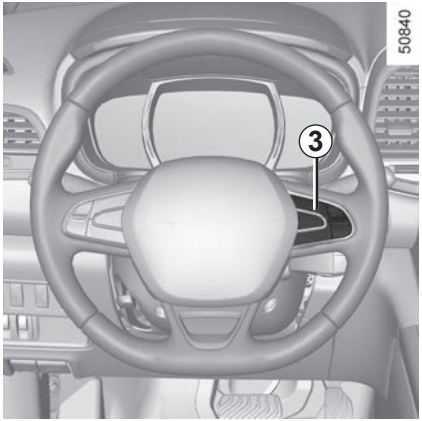

Geïntegreerde bediening van handsfree telefoon

Gebruik de bedieningen van het stuur ***3*** voor de auto's die hiermee uitgerust zijn.

Gebruik van de telefoon

Houd u altijd aan de wettelijke voorschriften met betrekking tot het gebruik van dit apparaat.

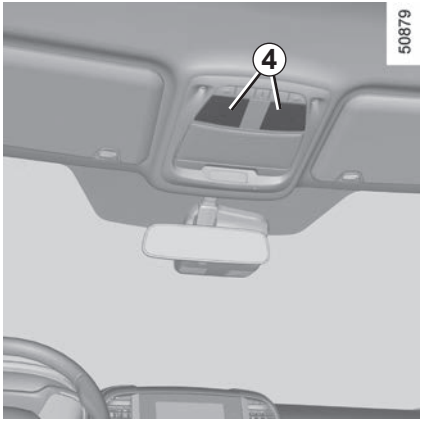

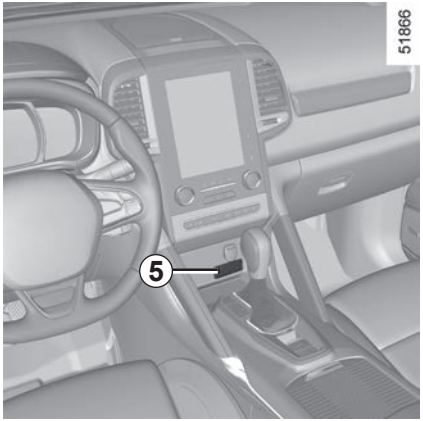

Multimedia-aansluitingen *5*

Via de USB-aansluitingen hebt u toegang tot de multimedia-inhoud van uw accessoires en de systeem-update (raadpleeg de gebruiksaanwijzing van de uitrusting).

De verschillende bronnen kunnen worden geselecteerd op het bedieningsscherm en met behulp van de bediening onder het stuur.

Met de USB-aansluitingen kunt u ook accessoires opladen die zijn goedgekeurd door onze technische dienst, met een maximumvermogen van 10,5 watt (spanning: 5 V) per aansluiting.

Via de JACK-aansluiting kunt u de radio gebruiken met behulp van een aux-kabel.

Multimedia-aansluitingen *6*

Met de USB-aansluitingen kunt u alleen accessoires opladen die zijn goedgekeurd door onze technische dienst, met een maximumvermogen van 10,5 watt (spanning: 5 V) per aansluiting.

Via de JACK-aansluiting kunt u de radio gebruiken met behulp van een aux-kabel.

Hoofdstuk 4: Onderhoud

Motorkap 4.2
Oliepeil van de motor: algemeen. 4.4
Oliepeil van de motor: (bij)vullen 4.5
Motorolie verversen 4.7
Peilen: 4.8
Koelvloeistof 4.8
Remvloeistof 4.9
Ruitensproeierreservoir 4.10
Filters. 4.10
Uw bandenspanning 4.11
Accu. 4.13
Onderhoud van de carrosserie 4.15
Onderhoud van de bekleding 4.17

Trek aan de handgreep ***1*** om hem te openen.

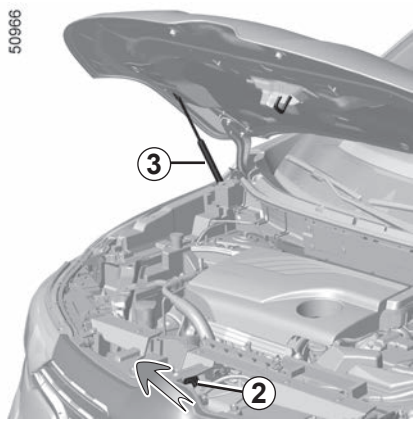

Veiligheidshaak van de motorkap

Om deze te ontgrendelen, duwt u tegen het lipje ***2*** en tilt u tegelijkertijd de motorkap op.

Motorkap openen

Zet de motorkap met de hand omhoog, deze wordt ondersteund met behulp van twee gasveren ***3***.

Voordat er in de motorruimte werkzaamheden kunnen worden uitgevoerd, moet u absoluut het contact afzetten (raadpleeg de paragraaf “Starten, stoppen van de motor” in hoofdstuk 2).

Druk niet op de motorkap: risico van ongewenst sluiten van de motorkap.

Controleer bij werkzaamheden onder de motorkap of de schakelaar van de ruitenwisser in de stand uit staat.

Verwondingsgevaar.

Let op bij werkzaamheden dicht bij de motor, deze kan nog warm zijn. Bovendien kan de ventilateurmotor onverwacht gaan draaien.
Verwondingsgevaar.

Sluiten van de motorkap

Controleer of er geen gereedschap of andere voorwerpen in de motorruimte zijn achtergebleven.

Om de motorkap te sluiten, pakt u het midden van de motorkap en laat u deze van 30 cm hoogte dichtvallen. Hij vergrendelt door zijn gewicht.

Controleer na werkzaamheden in de motorruimte of er niets is vergeten (lappen, gereedschap, enz.).
Deze kunnen de motor beschadigen of brand veroorzaken.

Controleer de vergrendeling van de kap.
Controleer of niets de vergrendeling belemmert (steentje, doek, enz.).

Bij een botsing, zelfs een lichte, tegen de grille of de motorkap moet u zo snel mogelijk het vergrendelingssysteem van de motorkap laten controleren door een merkdealer.

OLIEPEIL VAN DE MOTOR: algemeen

Iedere motor verbruikt wat olie voor het smeren en koelen van de bewegende delen in de motor. Het is daarom normaal dat u tussen twee onderhoudsbeurten olie moet bijvullen.
Indien u na de inrijperiode echter meer dan 0,5 liter olie per 1000 km moet bijvullen, dient u dit aan een merkdealer te melden.
Controleer het oliepeil regelmatig en in ieder geval voor elke grote reis: vul indien nodig tijdig olie bij om ernstige schade aan de motor te voorkomen.

Om spatten te voorkomen, adviseren wij een trechter te gebruiken bij het (bij) vullen van olie.

Voordat er in de motorruimte werkzaamheden kunnen worden uitgevoerd, moet u absoluut het contact met een druk op de motorstopknop afzetten (raadpleeg de paragraaf “Starten, stoppen van de motor” in hoofdstuk 2).

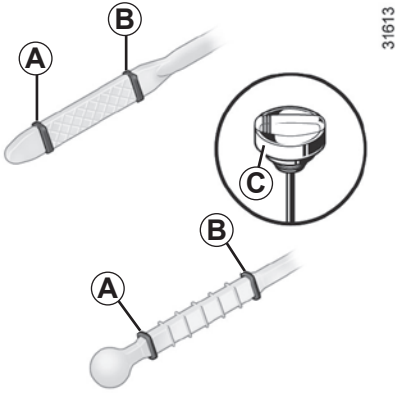

Aflezen van het oliepeil

De auto moet horizontaal staan en de motor mag geruime tijd niet hebben gedraaid.
Voor het exacte oliepeil en het controleren of het maximum peil niet overschreden is (risico van beschadiging van de motor), moet u de peilstaaf gebruiken.
Raadpleeg de volgende bladzijden.
Het display van het instrumentenpaneel waarschuwt uitsluitend als het oliepeil minimaal is.

- Haal de peilstaaf eruit en veeg hem af met een droge en niet pluizende doek;
- steek de peilstaaf weer zo diep mogelijk in zijn houder, (als de motor een “peildop” ***C*** heeft, draait u deze geheel vast);
- haal de peilstaaf weer uit de motor;
- lees het peil af: dit mag nooit lager zijn dan het “minimumpeil” ***A*** en nooit hoger zijn dan het “maximumpeil” ***B***.

Als u het peil heeft gelezen, moet u de peilstaaf tegen de aanslag terugplaatsen of de peildop geheel vastdraaien.

Overschrijding van het maximumpeil van de motorolie

Het maximumpeil ***B*** mag nooit worden overschreden: hierdoor bestaat het gevaar dat de motor en katalysator beschadigd worden.
Als het peil boven het maximum is, **start de motor dan niet** en roep de hulp in van een merkdealer.

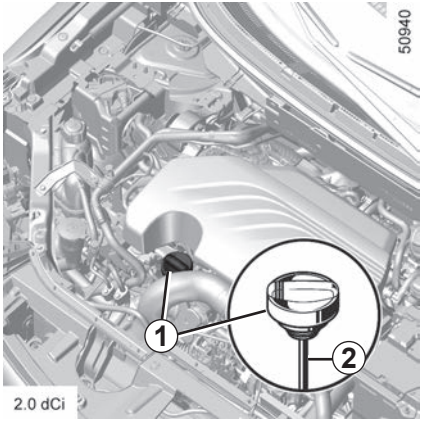

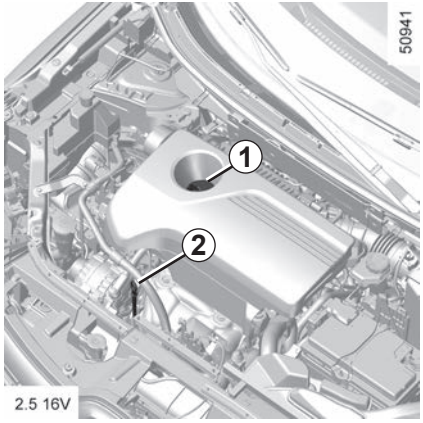

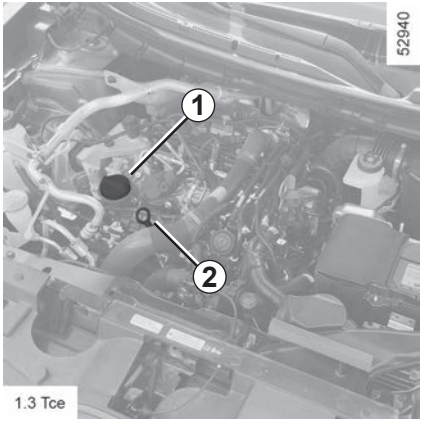

(Bij)vullen

De auto moet horizontaal staan en de motor moet koud zijn (bijvoorbeeld voordat u ‘s morgens wegrijdt).

– Draai de dop ***1*** los;

– vul bij. Het verschil tussen het hoogste en het laagste peil op de peilstaaf ***2*** is (afhankelijk van de motor) ongeveer 1,5 tot 2 liter;

– wacht 10 minuten om de olie naar beneden te laten zakken in de motor;

– controleer het peil met de peilstaaf ***2*** zoals hiervoor is beschreven.

Als u klaar bent, moet u de peilstaaf tegen de aanslag terugplaatsen of de dop geheel vastdraaien.

Voordat er in de motorruimte werkzaamheden kunnen worden uitgevoerd, moet u absoluut het contact met een druk op de motorstopknop afzetten (raadpleeg de paragraaf “Starten, stoppen van de motor” in hoofdstuk 2).

OLIEPEIL VAN DE MOTOR: (bij)vullen (2/2)

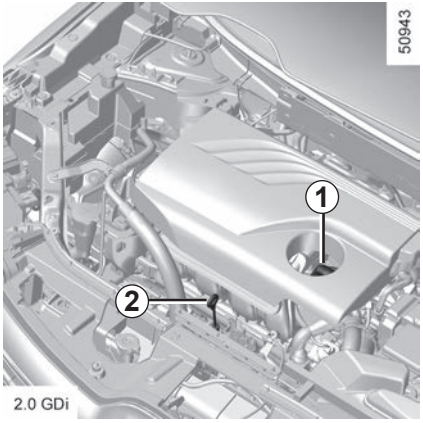

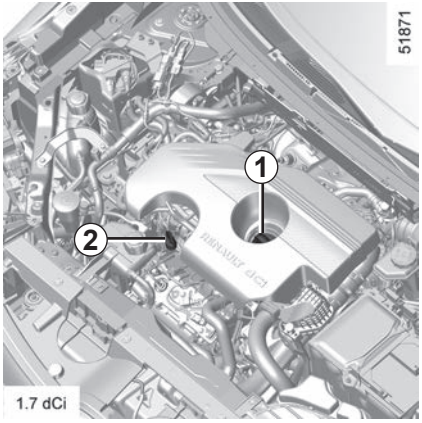

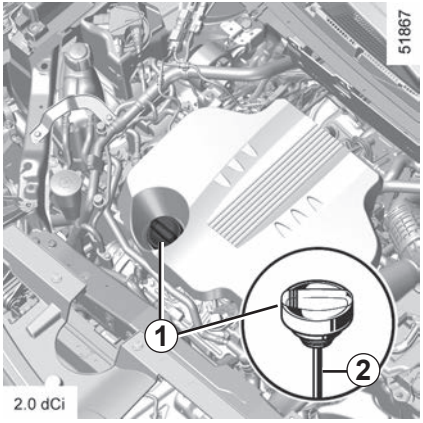

Vul nooit bij tot boven het **maximum-peil** en vergeet niet de dop ***1*** en de peilstaaf ***2*** weer terug te plaatsen.

Om spatten te voorkomen, adviseren wij een trechter te gebruiken bij het (bij) vullen van olie.

OLIEPEIL VAN DE MOTOR: OLIE VERVERSEN

Motorolie verversen

Interval: raadpleeg het onderhoudsdocument van uw auto.

Inhoud bij verversen

Raadpleeg het onderhoudsdocument van uw auto of neem contact op met een merkdealer.
Controleer het motoroliepeil altijd met behulp van de peilstaaf zoals hiervoor is uitgelegd (het mag nooit lager dan het minimumpeil of hoger dan het maximumpeil van de peilstaaf zijn).

Overschrijding van het maximumpeil van de motorolie

Het maximumpeil mag nooit worden overschreden: hierdoor bestaat het gevaar dat de motor en katalysator beschadigd worden.
Als het peil boven het maximum is, **start de motor dan niet** en roep de hulp in van een merkdealer.

Soort motorolie

Raadpleeg het onderhoudsdocument van uw auto.

Als het peil abnormaal of herhaaldelijk daalt, moet u een merkdealer raadplegen

Controleer bij werkzaamheden onder de motorkap of de schakelaar van de ruitenwisser in de stand uit staat.

Risico van verwonding.

Let op bij werkzaamheden dicht bij de motor, deze kan nog warm zijn. Bovendien kan de ventilateurmotor onverwacht gaan draaien.

Risico van verwonding.

Bijvullen: let op dat er geen olie wordt gemorst op onderdelen van de motor of de uitlaat. Hierdoor kan brand ontstaan. Ook moet de vuldop goed zijn vastgezet om te voorkomen dat hij lostrilt waardoor er olie uit de motor kan spatten met hetzelfde brandgevaar als deze olie op hete delen van de motor of de uitlaat terechtkomt.

Laat de motor nooit in een afgesloten ruimte draaien: uitlaatgassen zijn giftig.

Olie aftappen: let op bij het aftappen van hete olie dat u zich er niet aan brandt.

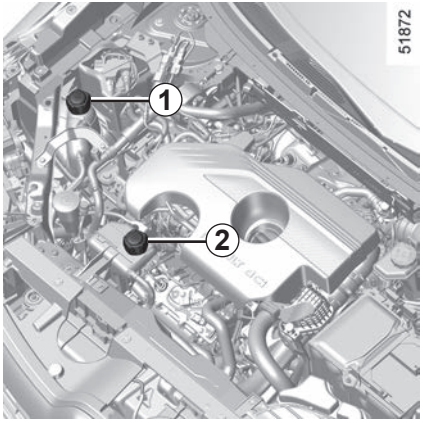

Koelvloeistof

Met de motor uit en **koud**, op horizontale ondergrond, moet het peil liggen tussen de markeringen MINI en MAXI op het koelvloeistofreservoir ***1*** en afhankelijk van de auto ***2***.

Vul **bij koude motor** bij, voordat het peil beneden het “MINI”-merkteken is gedaald.

Controleer bij werkzaamheden onder de motorkap of de schakelaar van de ruitenwisser in de stand uit staat.

Risico van verwonding.

Regelmatige controle van het peil

Controleer regelmatig het peil van de koelvloeistof (de motor kan ernstig beschadigen door een gebrek aan koelvloeistof).

Vul uitsluitend bij met door onze technische dienst goedgekeurde producten die zorgen voor:

– een bescherming tegen bevriezen;

– een bescherming tegen corrosie van het koelcircuit.

Voordat er in de motorruimte werkzaamheden kunnen worden uitgevoerd, moet u absoluut het contact met een druk op de motorstopknop afzetten (raadpleeg de paragraaf “Starten, stoppen van de motor” in hoofdstuk 2).

Interval voor het vervangen

Raadpleeg het onderhoudsdocument van uw auto.

Als het peil abnormaal of herhaaldelijk daalt, moet u een merkdealer raadplegen

Zolang de motor warm is, mogen er geen werkzaamheden aan de motor en het koelsysteem worden uitgevoerd.

Risico van brandwonden.

Remvloeistof

Controle van het peil moet bij stilstaande motor en op horizontale ondergrond plaatsvinden.

Controleer regelmatig het peil van de remvloeistof en zeker als u bij het remmen een verschil, hoe gering ook, opmerkt.

Let op bij werkzaamheden dicht bij de motor, deze kan nog warm zijn. Bovendien kan de ventilateurmotor onverwacht gaan draaien.

Risico van verwonding.

Peil *3*

Het is normaal dat het remvloeistofpeil daalt met het slijten van de remblokken maar het mag nooit beneden het "**MINI**"-merkteken komen.

Als u zelf de slijtage van de remblokken en schijven wilt controleren, vraag dan bij uw dealer naar de brochure met de controlemethode of raadpleeg de website van de fabrikant.

Vullen

Na werkzaamheden aan het hydraulische circuit moet de remvloeistof worden vervangen door een deskundige.

Gebruik hiervoor uitsluitend door onze technische dienst goedgekeurde remvloeistof uit een verzegelde verpakking.

Interval voor het vervangen

Raadpleeg het onderhoudsdocument van uw auto.

Als het peil abnormaal of herhaaldelijk daalt, moet u een merkdealer raadplegen

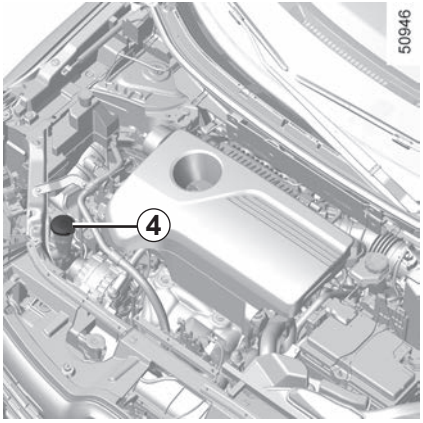

Voorruitsproeierreservoir

Vullen
Stilstaande motor, open de dop ***4***. Vul bij tot u de vloeistof ziet en zet de dop terug.

Controleer bij werkzaamheden onder de motorkap of de schakelaar van de ruitenwisser in de stand uit staat.

Risico van verwonding.

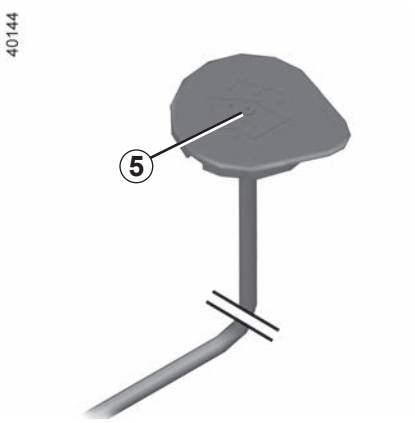

Vloeistof
Product voor ruitensproeiers ('s winters met speciale antivries).

Controle van het peil

Gebruik de "pipet-dop". Sluit hiervoor het gaatje ***5*** af met uw vinger, haal de dop eruit en lees de inhoud af op de peilstaaf in de dop.

NB: controleer regelmatig het peil van het reservoir door vloeistof bij te vullen voordat u een route aanvat.

Sproeiers

Raadpleeg een merkdealer om de sproeiers van de voorruit in de juiste stand te richten.

Filters

Het vervangen van de filters (luchtfilter, interieurfilter, brandstoffilter) maakt deel uit van het onderhoudsprogramma van uw auto.

Interval voor het vervangen van de filters: raadpleeg het onderhoudsdocument van uw auto.

Voordat er in de motorruimte werkzaamheden kunnen worden uitgevoerd, moet u absoluut het contact met een druk op de motorstopknop afzetten (raadpleeg de paragraaf "Starten, stoppen van de motor" in hoofdstuk 2).

Let op bij werkzaamheden dicht bij de motor, deze kan nog warm zijn. Bovendien kan de ventilateurmotor onverwacht gaan draaien.

Risico van verwonding.

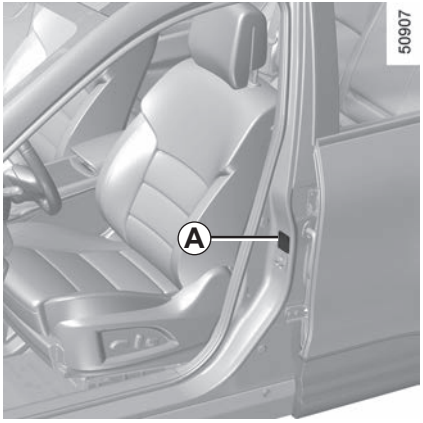

Sticker *A*

Open het bestuurdersportier om het te lezen.

De bandenspanning dient bij koude banden te worden gecontroleerd.

Indien u de bandenspanning niet bij **koude** banden kunt controleren, moet u de opgegeven waarden met **0,2** tot **0,3** bar (**3 PSI**) verhogen. **Verlaag nooit de spanning van een warme band.**

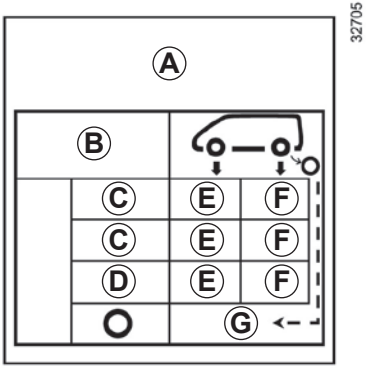

B: bandenmaat van uw auto.

C: voorziene rijsnelheid.

D : aanbevolen bandenspanning voor een optimaal brandstofverbruik.

NB: het rijcomfort kan hierdoor minder zijn.

E: bandenspanning voor.

F: bandenspanning achter.

G: bandenspanning van het reservewiel.

Auto met een controlesysteem voor bandenspanning

Bij een te lage bandenspanning (lekke band, lage spanning, enz.) gaat het controlelampje op het instrumentenpaneel branden. Zie “Controlesysteem bandenspanning” in hoofdstuk 2.

Kans op klapband.

BANDENSPANNINGEN (2/2)

Bijzonderheid vol belaste auto (maximaal toegelaten totale massa) **en met een aanhangwagen:** er geldt een maximale snelheid van **100 km/uur** en de bandenspanning moet worden verhoogd met **0,2 bar.**

Raadpleeg de paragraaf “Massa’s” in hoofdstuk 6.

Veiligheid van de banden en monteren van sneeuwkettingen: Raadpleeg de paragraaf “Banden” in hoofdstuk 5 voor het onderhoud en de mogelijkheid voor het gebruik van sneeuwkettingen (afhankelijk van de uitvoering).

Voor uw veiligheid en voor de naleving van de geldende wetgeving.

Als de banden moeten worden vervangen, dan mag dit alleen gebeuren met even grote banden van hetzelfde merk, hetzelfde type en dezelfde structuur op eenzelfde profiel.

Deze moeten: ten minste hetzelfde laadvermogen en dezelfde maximumsnelheid als de oorspronkelijke banden hebben, ofwel voldoen aan de door de merkdealer gestelde eisen.

Indien u deze instructies niet respecteert, kunt u uw veiligheid in gevaar brengen en is uw auto mogelijk niet conform de voorschriften.

Risico op verlies van de controle over de auto.

ACCU (1/2)

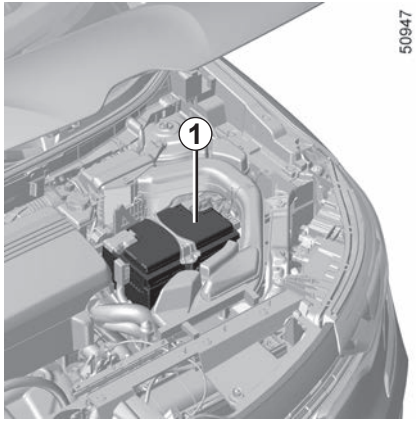

De accu ***1*** is onderhoudsvrij. **U mag de accu niet openen of er vloeistof aan toevoegen.**

De accu bevat zwavelzuur. Vermijd daarom contact met de ogen, de huid of kleding. Bij onverhoopt contact spoelen met veel water. Indien nodig een arts raadplegen.

Houd open vuur, gloeiende voorwerpen en vonken verwijderd van de accu: explosiegevaar.

Afhankelijk van de auto, controleert een systeem continu de capaciteit van de accu. Als deze afneemt, verschijnt de boodschap “Accu zwak start de motor” op het instrumentenpaneel. Start in dat geval de motor weer. De boodschap verdwijnt.

De capaciteit van uw accu kan verminderen, vooral als u uw auto gebruikt:

– voor korte ritten;
– in stadsverkeer;
– als de temperatuur daalt;
– bij langdurig gebruik van stroomverbruikers (radio enz.) bij stilstaande auto.

Voordat er in de motorruimte werkzaamheden kunnen worden uitgevoerd, moet u absoluut het contact met een druk op de motorstopknop afzetten (raadpleeg de paragraaf “Starten, stoppen van de motor” in hoofdstuk 2).

Let op bij werkzaamheden dicht bij de motor, deze kan nog warm zijn. Bovendien kan de ventilateurmotor onverwacht gaan draaien.

Het waarschuwingslampje in de motorruimte herinnert u hieraan.

Verwondingsgevaar.

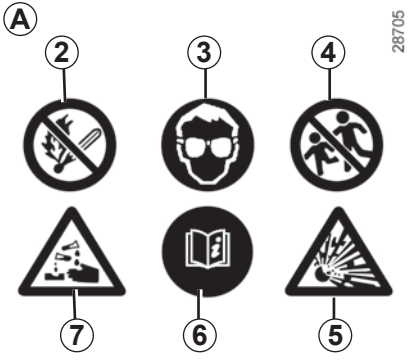

Sticker *A*

Houd u aan de indicaties op de accu:
- ***2*** Open vuur en roken verboden;
- ***3*** oogbescherming verplicht;
- ***4*** op afstand van kinderen houden;
- ***5*** explosieve stoffen;
- ***6*** raadpleeg het instructieboekje;
- ***7*** corrosieve stoffen.

Vervangen van de accu

Omdat dit een ingewikkelde ingreep is, adviseren wij dit over te laten aan uw merkdealer.

Omdat de accu van een **speciaal type** is, moet u deze vervangen door een gelijkwaardige accu. Raadpleeg een merkdealer.

ONDERHOUD VAN DE CARROSSERIE (1/2)

Een goed onderhouden auto gaat langer mee. Daarom wordt aangeraden de buitenkant van de auto regelmatig te onderhouden.

Uw auto is op doelmatige wijze tegen roestvorming beschermd. Toch staat hij bloot aan de invloed van verschillende parameters.

Agressieve stoffen in de lucht
- luchtverontreiniging in steden en in industriegebieden,
- zilte lucht langs de kust, vooral bij warm weer,
- wisselende klimaatinvloeden en veranderingen in de vochtigheidsgraad (wegenzout in de winter, water waarmee de weg wordt schoongespoeld enz.).

Kleine beschadigingen in het dagelijks gebruik

Schurende stoffen
Stof in de lucht, zand, modder, opspattende steentjes, enz.

Er zijn een aantal maatregelen nodig om de hierboven genoemde gevaren te bestrijden.

Wat u moet doen

Was uw auto regelmatig, **met de motor uit**, met door onze technische diensten geselecteerde shampoos (nooit met schuurmiddelen). Spuit vooraf rijkelijk met een waterstraal het volgende af:
- de aanslag door luchtverontreiniging, bloeiende bomen (linden bijvoorbeeld);
- modder uit de wielkuipen en onder de bodemplaat die anders lange tijd het vocht kunnen vasthouden;
- de **uitwerpselen van vogels**, die een chemische reactie met de lak veroorzaken waardoor **deze snel kan ontkleuren en zelfs kan loslaten;**
  Deze vlekken **moet** u direct wegwassen, want zij kunnen later niet meer door poetsen worden verwijderd;
- zout, dat vooral in de wielkuipen en onder de bodemplaat achterblijft na te hebben gereden op wegen waar gestrooid is.

Ontdoe de auto regelmatig van plantenresten (hars, bladeren enz.).

Houd rekening met lokale voorschriften inzake het wassen van een auto (bv. niet op de openbare weg).

Houd bij het rijden op pas geasfalteerde wegen afstand van de andere auto's om beschadiging van lak en ruiten door opspattend grind te voorkomen.

Kleine beschadigingen van de lak moet u snel herstellen of laten herstellen zodat roest ook daar geen kans krijgt.

Laat uw merkdealer regelmatig de carrosserie inspecteren als de auto een plaatwerkgarantie heeft. Raadpleeg het onderhoudsdocument.

Bewegende delen of mechanische organen moeten na reiniging altijd met een door onze technische dienst goedgekeurd product opnieuw worden beschermd.

Bij de merkdealer vindt u een uitgebreid gamma speciale onderhoudsproducten.

Wat u niet moet doen

De auto wassen in felle zon of als het vriest.

Vuil of insectenresten wegkrabben, zonder ze eerst met water los te weken.

De auto verwaarlozen zodat vuil zich kan ophopen.

Kleine beschadigingen niet (laten) bijwerken.

Vlekken of aanslag verwijderen met oplosmiddelen die niet door onze technische diensten zijn geselecteerd. De lak kan hierdoor worden aangetast.

Vaak door sneeuw en modder rijden zonder de auto te wassen, met name de wielkuipen en de bodemplaat.

Ontvetten of reinigen met behulp van een hogedrukreiniger of sproeiproducten die niet door onze technische dienst zijn goedgekeurd.

– mechanische delen (bijv. de motorruimte);
– onderkant carrosserie;
– scharnierende delen (bijv. aan de portieren);
– gelakte plastic delen aan de buitenkant (bijv. bumpers).

Dit kan leiden tot oxidatie
of storingen.

Bijzonderheid van auto's met matte lak

Voor dit type lak moeten bepaalde voorzorgsmaatregelen worden genomen.

Wat u moet doen

De auto overvloedig met de hand met water wassen en daarbij een zachte doek, spons, enz. gebruiken.

Wat u niet moet doen

– producten op basis van was gebruiken (opwrijven);

– te hard wrijven;

– de auto wassen in een wasstraat;

– stickers op de lak plakken (risico op achterblijvende resten).

De auto reinigen met een hogedrukreiniger.

Rijden door een wasstraat

Zet de schakelaar van de ruitenwissers in de stand Uit (raadpleeg hiervoor de paragraaf "ruitenwisser, ruitensproeier voor" in hoofdstuk 1). Controleer de bevestiging van de uitrusting aan de buitenkant, extra lampen, spiegels en zet de ruitenwisserbladen vast met tape.
Verwijder de spriet van de radioantenne indien uw auto hiermee is uitgerust.
Denk eraan na het wassen het tape te verwijderen en de antenne terug te plaatsen.

Schoonmaken van de koplampen

De koplampen hebben een kunststof ruit, die u met een zachte doek of poetskatoen kunt schoonvegen. Als dit onvoldoende is, bevochtig deze dan met wat zeepsop en veeg deze af met een zachte doek of poetskatoen.
Veeg de ruit tenslotte voorzichtig af met een droge zachte doek.

Gebruik geen reinigingsmiddelen met alcohol of gereedschap zoals een ijskrabber.

Een goed onderhouden auto gaat langer mee. Daarom wordt aangeraden de binnenkant van de auto regelmatig te onderhouden.

Een vlek moet altijd snel behandeld worden.

Reinig de bekleding (ongeacht het soort vlek) met koud of **lauwwarm zeepsop op basis van natuurlijke zeep.**

Gebruik geen detergenten (afwasmiddel, producten in poedervorm, producten op alcoholbasis enz.).

Gebruik een zachte doek.

Spoel en absorbeer het overschot.

Ruiten van instrumenten

(bijv.: instrumentenpaneel, klok, display buitentemperatuur, radiodisplay, multimedia- of multifunctioneel display enz.)

Veeg deze schoon met een zachte doek of poetskatoen.
Als dat onvoldoende is, gebruik dan een in zeepsop gedrenkte doek (of poetskatoen) en veeg de ruit voorzichtig na met een andere vochtige doek of poetskatoen.
Veeg de ruit tenslotte **voorzichtig** af met een droge zachte doek.

Gebruik geen producten met alcohol en/of spuit vloeistoffen in dit gebied.

Autogordels

Deze moeten goed schoon worden gehouden.
Gebruik producten die door de merkdealer worden geleverd of lauw zeepsop en een spons; veeg de gordels met een doek droog.
Gebruik geen wasmiddelen of kleurstoffen omdat deze de gordels kunnen aantasten.

Textiel (stoelen, deurbekleding ...)

Stofzuig het textiel **regelmatig**.

Vloeistofvlekken

Gebruik zeepsop.

Absorbeer de vlek of duw er lichtjes op (nooit wrijven) met een zachte doek. Spoel daarna het restant af en absorbeer dit.

Vlekken van vaste of halfvaste substanties

Verwijder restanten van vaste of halfvaste substanties **onmiddellijk** met behulp van een spatel (ga daarbij vanaf de randen naar het midden van de vlek om te voorkomen dat deze wordt uitgesmeerd).
Reinig zoals aangegeven voor vloeistofvlekken.

Snoep en kauwgom verwijderen

Leg een ijsblokje op de vlek om deze te laten uitharden en ga daarna te werk zoals aangegeven voor vaste vlekken.

Raadpleeg de merkdealer voor advies over het onderhoud van het interieur en/of bij een onbevredigend resultaat.

Verwijderen/terugplaatsen van oorspronkelijk in de auto aangebrachte afneembare uitrusting

Als u afneembare uitrusting moet verwijderen om het interieur schoon te maken (bijvoorbeeld matten), moet u altijd zorgen dat u ze correct en aan de goede kant terugplaatst (de bestuursmat moet aan de kant van de bestuurder worden teruggeplaatst) en vastzet met de elementen die bij de uitrusting zijn geleverd (de bestuurdersmat bijvoorbeeld, moet altijd worden vastgezet met behulp van de voorgeïnstalleerde bevestigingselementen).

Controleer altijd, terwijl de auto nog stilstaat, of niets de besturing hindert (obstakel onder de pedalen, een hak die achter de mat blijft hangen, enzovoort).

Wat u niet moet doen

Plaats geen voorwerpen zoals deodorant, parfum, enz. bij de ventilatieroosters; deze kunnen de bekleding van het dashboard aantasten.

Gebruik van een hogedrukreiniger of sproeiproducten in het interieur van de auto:

als geen bijzondere voorzorgsmaatregelen worden genomen, bestaat het gevaar dat elektrische en elektronische componenten in de auto defect raken.

Hoofdstuk 5: Praktische tips

Lekke band, reservewiel 5.2
Pompset voor de banden 5.4
De gereedschappen 5.7
Verwisselen van een wiel 5.8
Banden (veiligheid, wielen, wintergebruik) 5.10
Koplampen (vervangen van een lamp) 5.13
Achterlichten en zijlichten (vervangen van een lamp) 5.16
Binnenverlichting (vervangen van een lamp) 5.19
RENAULT card: batterij 5.21
FM-afstandsbediening: batterijtjes. 5.22
Zekeringen. 5.23
Accu. 5.26
Toebehoren 5.28
Ruitenwisser (vervangen van een ruitenwisserblad) 5.29
Aanhanger 5.31
Storingen 5.35

In geval van een lekke band

Afhankelijk van de auto beschikt u over een reservewiel of een oppompset voor de banden (raadpleeg de volgende bladzijdes).

Bijzonderheid

Het controlesysteem van de bandenspanning controleert niet de spanning van de reserveband (het door het reservewiel vervangen wiel verdwijnt van het display op het instrumentenpaneel).

Raadpleeg de paragraaf “Controlesysteem bandenspanning” in hoofdstuk 2.

Laat het reservewiel regelmatig door uw dealer controleren. Na verloop van tijd kan het door veroudering onbruikbaar worden.

Auto’s met een reservewiel dat kleiner is dan de andere vier wielen:

– Monteer nooit meer dan één reservewiel op een auto.

– Doordat het reservewiel een kleinere diameter heeft dan het oorspronkelijke wiel, is de bodemhoogte van de auto kleiner geworden.

– Vervang zo snel mogelijk het reservewiel door een wiel van dezelfde maat als het originele wiel.

– Bij tijdelijke gebruik van dit reservewiel, mag de rijsnelheid niet hoger zijn dan de snelheid die op de sticker op het wiel aangegeven staat.

– De montage van dit wiel kan het rijgedrag van uw auto veranderen. Voorkom snel optrekken en krachtig remmen en verminder uw snelheid in bochten.

– Als u sneeuwkettingen moet gebruiken, monteer dan het reservewiel op de achteras en controleer de bandenspanning.

Reservewiel *A*

Om erbij te kunnen komen:

– open de achterklep;

– Neem de losse bodemplaat ***1*** weg;

– Verwijder de gereedschapsset door deze aan de handgrepen op te tillen;

– draai de centrale bevestiging los;

– Als de auto is uitgerust met een versterker, zet u deze opzij;

Opmerking: let erop dat u de versterker nergens tegen laat botsen en dat u de bedrading niet doorsnijdt;

– verwijder het reservewiel.

Raak het uitlaatsysteem niet aan.

Risico van brandwonden.

Als u de auto heeft stilgezet in de berm van de weg, moet u de andere weggebruikers waarschuwen door middel van de gevarendriehoek of op een andere, in het land waar u bent, voorgeschreven manier.

De set repareert beschadigde banden waarvan het loopvlak ***A*** beschadigd is door een voorwerp van minder dan 4 millimeter. Hij repareert niet alle typen lekken, zoals sneden van meer dan 4 millimeter, sneden aan de zijkant ***B*** van de band, enz.

Controleer ook of de velg in goede staat is.

Verwijder niet het voorwerp dat de oorzaak is van de lekkage als dit nog in de band zit.

Gebruik de pompset niet als de band beschadigd is door het rijden met een lekke band.

Controleer dus zorgvuldig de zijkant van de banden voor het repareren.

Bovendien kan het rijden met zachte of zelfs platte (of lekke) banden de veiligheid in gevaar brengen en niet te repareren blijken.

Deze reparatie is tijdelijk.

Een lekke band moet zo snel mogelijk worden gerepareerd en vóór terugplaatsing door een deskundige worden onderzocht.

Voor het vervangen van een band die met behulp van deze set gerepareerd is, moet u de specialist op de hoogte brengen.

Tijdens het rijden kan een trilling gevoeld worden door de aanwezigheid van het product in de band.

De set is uitsluitend bestemd en goedgekeurd voor het oppompen van banden van een auto die met deze set uitgerust is.

In geen geval mag de set gebruikt worden voor het oppompen van banden van een andere auto of enig ander oppompbaar voorwerp (zwemband, boot, enz.).

Voorkom dat de huid in contact komt met de vloeistof tijdens de reparatiehandelingen. Als toch druppeltjes ontsnappen, moet u deze overvloedig afspoelen.

Houd de reparatieset uit de buurt van kinderen.

Gooi het lege reservoir niet in de natuur. Lever het in bij uw merkdealer of bij een depot voor klein chemisch afval.

Het reservoir heeft een beperkte houdbaarheid die is aangegeven op zijn etiket. Controleer de houdbaarheidsdatum.

Ga bij een merkdealer langs om de pompslang en het reservoir met het reparatieproduct te laten vervangen.

POMPSET VOOR DE BANDEN (2/3)

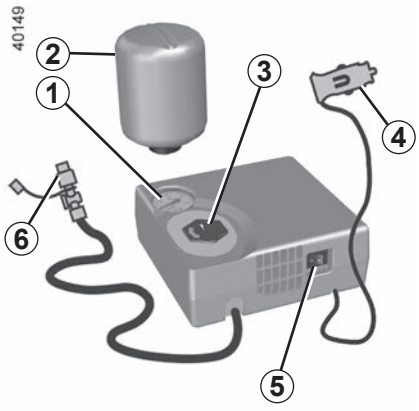

Gebruik in geval van een lekke band de set die is opgeborgen onder de mat van de bagageruimte.

Voordat u deze set gebruikt zet u de auto aan de kant van de weg, ver genoeg van het verkeer, schakelt u de alarmknipperlichten in, zet u de parkeerrem vast, laat u alle inzittenden uit de auto stappen en zorgt u dat deze zich op veilige afstand van het verkeer bevinden.

Draaiende motor, parkeerrem vastgezet,

– Schroef de dop van de flesafdruk ***3*** los;

– schroef de dop van de fles ***2***;

– Schroef de fles ***2*** bij de flesafdruk ***3*** op de compressor;

– schroef het dopje van het ventiel van het betreffende wiel los en schroef de pompaansluiting ***6*** erop;

– koppel de accessoires los die eerder waren aangesloten op de accessoireaansluitingen van het voertuig;

– sluit de aansluiting***4*** **uitsluitend** aan op de accessoireaansluiting van de auto;

– druk op de schakelaar ***5*** om de band op te pompen tot de voorgeschreven bandenspanning (raadpleeg de paragraaf “bandenspanning”);

– na maximaal **10** minuten stopt u het pompen om de spanning af te lezen (op de manometer ***1***).

  NB: terwijl de fles leegloopt (ongeveer 30 seconden), geeft de manometer ***5*** kort een druk van **6** bar aan, daarna daalt de spanning.

– corrigeer de bandenspanning: voor meer spanning, ga door met pompen met de set.

Als na 10 minuten niet een spanning van minimaal 1,8 bar wordt bereikt, is er geen reparatie mogelijk, rijd dan niet verder, maar roep de hulp in van een merkdealer.

Als u de auto heeft stilgezet in de berm van de weg, moet u de andere weggebruikers waarschuwen door middel van de gevarendriehoek of op een andere, in het land waar u bent, voorgeschreven manier.

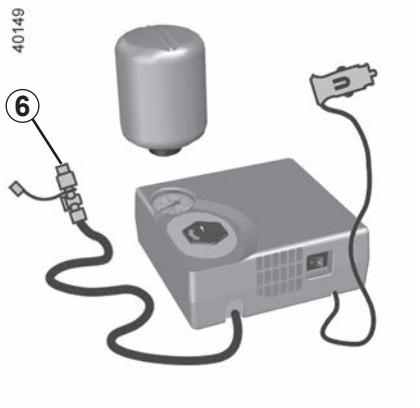

Als de band correct is opgepompt, verwijdert u de set: schroef de pompdop ***6*** voorzichtig los zodat er geen product kan wegspuiten en berg de fles op in een plastic zak zodat er geen product kan wegstromen.

In geval van plotseling remmen zouden deze onder de pedalen terecht kunnen komen, waardoor de bestuurder deze niet meer goed kan bedienen.

– Plak het etiket met de rijvoorschriften op een voor de bestuurder zichtbare plaats op het dashboard;
– Berg de set op.
– Als de band na de eerste keer oppompen nog steeds lek is, moet er worden gereden om het gat te vullen.
– Rijd direct weg en rijd tussen de 20 en 60 km/u om het product gelijkmatig in de band te verdelen. Stop na 3 kilometer rijden om de spanning te controleren.
– Als de spanning hoger is dan 1,3 bar, maar lager dan de voorgeschreven waarde, corrigeer deze dan (raadpleeg de sticker op de zijkant van het bestuurdersportier); als dit niet zo is, neem dan contact op met een merkdealer: er is geen reparatie mogelijk.

Voorzorgsmaatregel bij het gebruik van de set

De set mag niet langer dan 10 minuten aaneengesloten gebruikt worden.

Let op, als een ventieldopje ontbreekt of niet goed vastgezet is, kan er lucht uit de banden ontsnappen en de bandenspanning afnemen.

Zorg altijd dat de ventieldopjes gelijk zijn aan de originele en dat ze helemaal vastgezet zijn.

Na een reparatie met behulp van de set, mag u niet meer dan 200 km rijden. Verminder bovendien uw snelheid en rijd in elk geval niet sneller dan 80 km/u. Het etiket dat u op een zichtbare plaats op het dashboard moet plakken, herinnert u hieraan.
Afhankelijk van het land of de plaatselijke voorschriften, moet een met de pompset gerepareerde band worden vervangen.

De aanwezigheid van gereedschap is afhankelijk van de auto.
Het gereedschap bevindt zich in de bak onder de mat van de bagageruimte.
Til de mat in de bagageruimte op en haal ze weg.

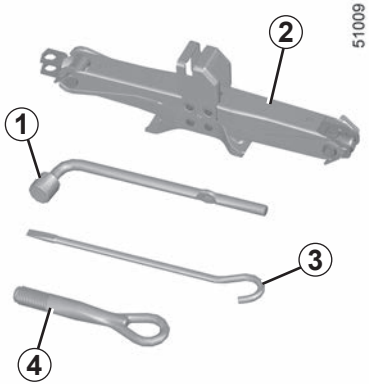

Wielmoersleutel *1*
Hiermee draait u de wielbouten en het sleepoog ***4*** los en zet u deze weer vast.

Krik *2*
Vouw deze goed op en plaats terug in de houder.

Hendel van de krik *3*
Hiermee kunt u het sleepoog los- of vastdraaien ***4***.

Sleepoog *4*
Raadpleeg de paragraaf “Slepen: pechhulp” in hoofdstuk 5.

Laat nooit gereedschap in de auto rondslingeren. Dit is gevaarlijk als u plotseling moet remmen. Klem na gebruik het gereedschap weer goed vast in de gereedschapset en berg deze correct op in zijn houder: risico van verwonding.
Als de gereedschapset wielbouten bevat, gebruik deze bouten dan alleen voor het reservewiel: raadpleeg de sticker op het reservewiel.
Gebruik de krik alleen voor het verwisselen van een wiel. De krik mag nooit als steun bij werkzaamheden onder de auto worden gebruikt.

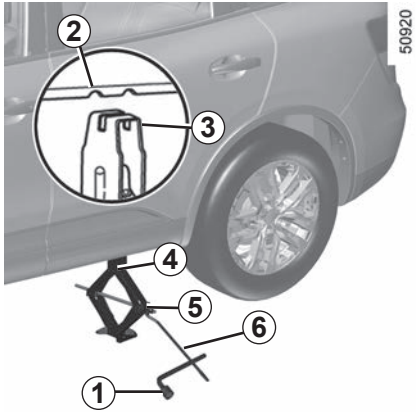

Schakel de alarmknipperlichten in.

Zet de auto stil op een horizontale, stroeve en stevige ondergrond op veilige afstand van het verkeer.

Zet de parkeerrem vast en schakel een versnelling in (eerste of achteruit, of **P** bij een automatische transmissie).
Laat alle inzittenden uitstappen en houd hen op veilige afstand van het verkeer.

Auto met een krik, wielmoersleutel en krikhendel

Verwijder de wieldop (indien van toepassing).

Draai de wielbouten iets los met de wielmoersleutel ***1***. Plaats deze zo dat u deze naar beneden moet drukken.

Draai de krik ***4*** met de hand om de grondplaat uit te lijnen (deze moet plat op de grond zitten), totdat de kop van de krik ***3*** in het midden van de markering ***2*** zit.

Bevestig de wielmoersleutel ***1*** en de handgreep van de krik ***6*** (in gleuf ***5***).

Draai de zwengel een paar slagen tot het wiel vrijkomt van de grond.

Als de auto geen krik, wielmoersleutel, enz. heeft, kan een merkdealer u deze leveren.

Als u de auto heeft stilgezet in de berm van de weg, moet u de andere weggebruikers waarschuwen door middel van de gevarendriehoek of op een andere, in het land waar u bent, voorgeschreven manier.

VERWISSELEN VAN EEN WIEL (2/2)

Draai de zwengel een paar slagen zodat het wiel vrijkomt van de grond.

Draai de wielbouten geheel los en neem het wiel van de naaf.

Plaats het reservewiel op de naaf en draai het wiel rond tot de gaten voor de wielbouten samenvallen.

Controleer of het wiel goed tegen de naaf is gedrukt.

Laat de krik zakken.

Als het wiel op de grond rust, zet u de bouten goed vast, en moet u het vastzetten en de bandenspanning van het reservewiel zo snel mogelijk laten controleren.

Als u merkt dat een band lek is moet u direct stoppen en het reservewiel monteren.

Een lekke band moet zo snel mogelijk worden gerepareerd en vóór terugplaatsing door een deskundige worden onderzocht.

Laat nooit gereedschap in de auto rondslingeren. Dit is gevaarlijk als u plotseling moet remmen. Plaats na gebruik de gereedschappen weer goed in hun steun en berg deze correct op in zijn houder: risico van verwonding.

Als wielbouten zijn meegeleverd, gebruik deze bouten dan alleen voor het reservewiel: raadpleeg de sticker op het reservewiel.

Gebruik de krik alleen voor het verwisselen van een wiel. De krik mag nooit als steun bij werkzaamheden onder de auto worden gebruikt.

De banden vormen de enige verbinding tussen de auto en het wegdek, het is daarom van het grootste belang dat zij in goede staat verkeren.
Houd u strikt aan de wettelijke voorschriften op dit gebied.

Onderhoud van de banden

De banden van uw auto moeten altijd aan de wettelijke voorschriften voldoen. Bovendien moeten de banden, in het belang van een goede wegligging van uw auto, van hetzelfde merk zijn en hetzelfde profiel hebben. De banden moeten in goede staat verkeren en voldoende profiel hebben; de merken die door onze technische dienst zijn goedgekeurd, zijn voorzien van **slijtagecontrolestiften *1***.

Als het loopvlak van een band tot aan deze stiften is weggesleten, **worden ze zichtbaar *2***: u moet **dan** deze band laten vervangen, omdat er nog **slechts 1,6 mm profiel overblijft, waardoor de band op een natte weg onvoldoende grip heeft**.

Ook door overbelasting, door het langdurig snel rijden bij hoge buitentemperaturen en door het regelmatig rijden op slechte wegen, kunnen de banden worden beschadigd, waardoor de veiligheid in gevaar komt.

Bestuurdersfouten, zoals “rijden tegen een stoeprand”, kunnen de banden en de velgen beschadigen, en de voorwielen of achterwielen ontregelen. Laat in dat geval hun staat door een merkdealer controleren.

Bandenspanning

Houd u aan de bandenspanningen (inclusief het reservewiel), controleer de bandenspanningen ten minste eenmaal per maand en zeker voor een lange rit (raadpleeg de sticker op de zijkant van het bestuurdersportier).

Door een **te lage bandenspanning** ontstaat vroegtijdige slijtage en worden de banden abnormaal heet, met alle gevolgen van dien voor de veiligheid:

– slechte wegligging,

– risico van een klapband of het loslaten van het loopvlak.

De bandenspanning is afhankelijk van de belasting en de snelheid. Pas de bandenspanning aan de gebruiksomstandigheden aan (raadpleeg de sticker op de zijkant van het bestuurdersportier).

Controleer de spanning bij koude banden; houd geen rekening met een hogere waarde bij warm weer of na een snel gereden rit.

Indien u de bandenspanning niet bij **koude** banden kunt controleren, moet u de opgegeven waarden met **0,2** tot **0,3** bar (**3 PSI**) verhogen.

Verlaag nooit de spanning van een warme band.

Bijzonderheid
Afhankelijk van de auto, heeft deze een adapter die u op het ventiel moet plaatsen voordat u de band oppompt.

Let op, als een ventieldopje ontbreekt of niet goed vastgezet is, kan er lucht uit de banden ontsnappen en de bandenspanning afnemen.

Zorg altijd dat de ventieldopjes gelijk zijn aan de originele en dat ze helemaal vastgezet zijn.

Auto met een controlesysteem voor bandenspanning

In geval van te lage bandenspanning (lekke band, te lage bandenspanning, ...) gaat het waarschuwingslampje op het instrumentenpaneel branden. Raadpleeg de paragraaf «Waarschuwing bij verlies van bandenspanning» of «Controlesysteem bandenspanning» in hoofdstuk 2.

Reservewiel

Raadpleeg de paragrafen “Lekke band” en “Verwisselen van een wiel” in hoofdstuk 5.

Vervangen van de banden

Voor uw veiligheid en voor de naleving van de geldende wetgeving.

Als de banden vervangen moeten worden, mag dit alleen gebeuren door even grote banden van hetzelfde merk, met dezelfde eigenschappen en met hetzelfde profiel.

Moeten ze: ten minste hetzelfde laadvermogen en dezelfde maximumsnelheid als de oorspronkelijke banden hebben, ofwel voldoen aan de door de merkdealer gestelde eisen.

Indien u deze instructies niet respecteert, kunt u uw veiligheid in gevaar brengen en is uw auto mogelijk niet conform de voorschriften.

Risico op verlies van de controle over de auto.

Verwisselen van een wiel

Het kan enkele minuten duren, afhankelijk van de rijstijl, voordat het controlesysteem van de bandenspanning de nieuwe plaats van de wielen en de spanning heeft verwerkt, controleer de bandenspanning na elke ingreep.

De banden in de winter

Sneeuwkettingen

Sneeuwkettingen mogen uitsluitend rond de voorwielen worden gelegd.

Als een te grote bandenmaat is gemonteerd, **kunnen er mogelijk geen sneeuwkettingen worden gemonteerd**.

Winterbanden

Voor een optimale grip van uw auto raden wij u aan deze banden op **alle vier wielen** te monteren.

Let op: deze banden hebben soms een pijl met de draairichting en een indicatie van de maximumsnelheid die lager kan liggen dan de topsnelheid van uw auto.

Het gebruik van sneeuwkettingen is alleen mogelijk in combinatie met even grote banden als die oorspronkelijk zijn gemonteerd op **uw auto**.

Spijkerbanden

Het gebruik van spijkerbanden is slechts onder bepaalde omstandigheden toegestaan. Houd u aan de ter plaatse geldende voorschriften, en rijd niet sneller dan de daarmee toegelaten maximum snelheid.

Indien u voor deze banden kiest, moeten zij in ieder geval links en rechts voor worden gemonteerd.

Wij raden u in ieder geval aan een merkdealer te raadplegen. Hij weet als geen ander welke voorzieningen het beste bij uw auto passen.

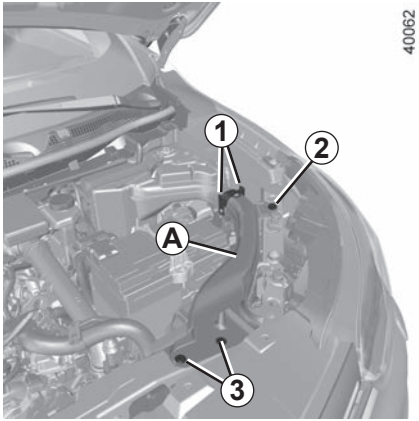

Toegang tot de lampen

Aan de linkerkant van de auto moet u de luchtslang ***A*** demonteren om bij de lampen te komen. Daartoe:
- verwijdert u de klemmetjes ***3***;
- draait u de bout ***2*** los;
- drukt u op de bovenkant van de bevestigingsklemmen ***1*** om de luchtslang vrij te maken ***A***;
- verschuift u de luchtslang ***A*** naar de voorkant van de auto om ze vrij te maken.

Nadat u de lampen vervangen hebt, moet u de luchtslang ***A*** terugplaatsen. Bij het terugplaatsen gaat u in omgekeerde volgorde tewerk.

Voordat er in de motorruimte werkzaamheden kunnen worden uitgevoerd, moet u absoluut het contact afzetten (raadpleeg de paragraaf “Starten, stoppen van de motor” in hoofdstuk 2).

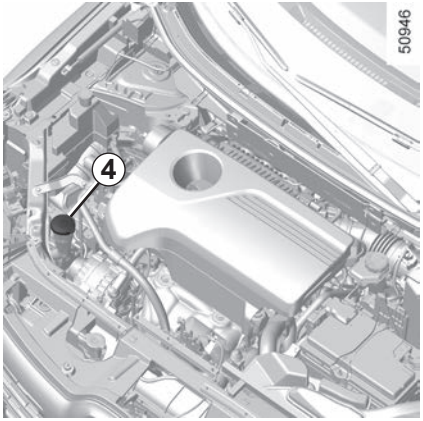

Aan de rechterkant van de auto moet u de vulhals ***4*** van het reservoir van de ruitensproeiers demonteren om bij de lampen te komen. Daartoe:
- Verwijder de klem van de vulhals ***4***.
- trekt u aan de vulhals ***4***.

Let op bij werkzaamheden dicht bij de motor, deze kan nog warm zijn. Bovendien kan de ventilateurmotor onverwacht gaan draaien.

Risico van verwonding.

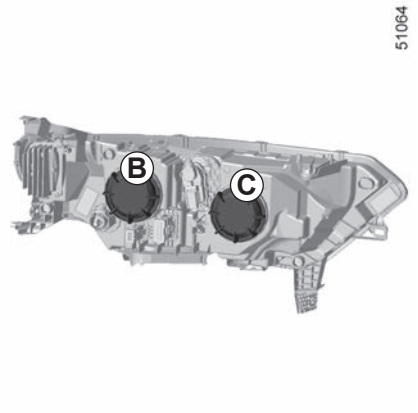

Dimlicht met halogeenlamp

Vervangen van de lamp:

– verwijder de kap ***B***;

– Verwijder de klem ***5*** door erop te drukken.

– Verwijder de stekker ***8***.

– vervang de lamp.

Lamptype: H7.

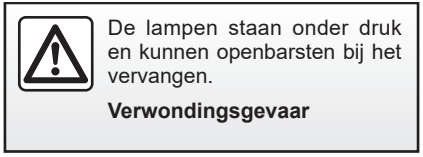

De lampen staan onder druk en kunnen openbarsten bij het vervangen.

Verwondingsgevaar

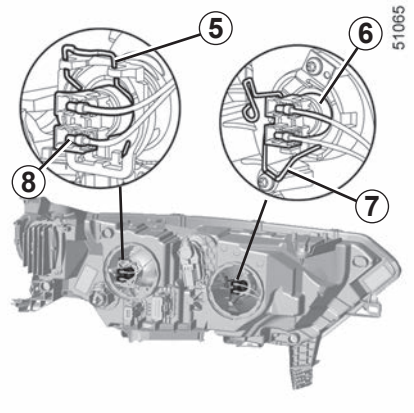

Grootlicht met halogeenlamp

Vervangen van de lamp:

– verwijder de kap ***C***;

– Verwijder de klem ***7*** door erop te drukken.

– Verwijder de stekker ***6***.

– vervang de lamp.

Lamptype: H7.

Gebruik **uitsluitend** anti-U.V. 55W lampen om de plastic ruit van de koplampen niet te beschadigen.

Raak het lampglas niet aan. Houd de lamp vast aan de metalen voet.

Vergeet niet, na het vervangen van de lamp, de kap terug te plaatsen.

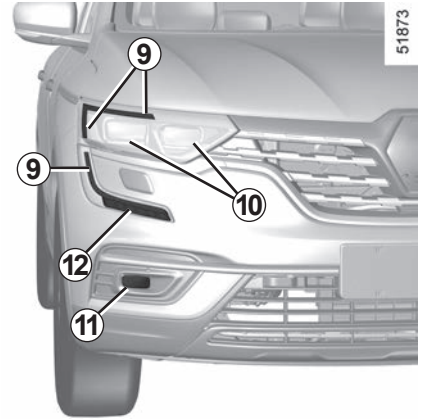

Dimlicht/Grootlicht met led *10*

Raadpleeg een merkdealer.

Rijverlichting en markeringslichten *9*

Raadpleeg een merkdealer.

LED mistlichten voor *11*

Raadpleeg een merkdealer, afhankelijk van de auto.

LED richtingaanwijzer *12*

Raadpleeg een merkdealer.

Zorg dat u altijd een doos met reservelampen en -zekeringen in de auto hebt, deze is verkrijgbaar bij uw merkdealer.

De lampen staan onder druk en kunnen openbarsten bij het vervangen.

Risico van verwonding.

Extra lampen

Vraag uw merkdealer om advies als u mistlichten op uw auto wilt monteren.

Wijzig niet zelf de bedrading van de auto want door een verkeerde aansluiting kan de elektrische installatie worden beschadigd (bedrading, organen en in het bijzonder de dynamo). Laat eventuele veranderingen door een merkdealer uitvoeren. Hij beschikt over de noodzakelijke onderdelen.

LAMPEN ACHTER EN ZIJKANT: vervangen van een lamp (1/3)

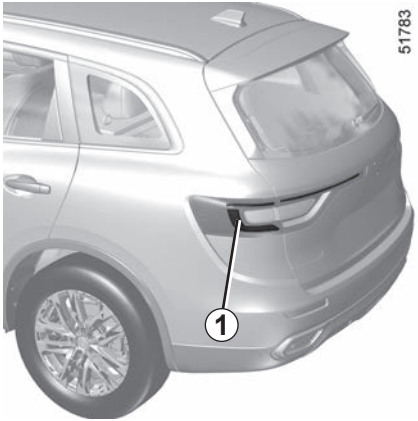

Markeringslichten en remlichten *1*

Raadpleeg een merkdealer.

Richtingaanwijzers *2*

Raadpleeg een merkdealer.

Achteruitrijlichten

Open de achterklep.

Maak de bekleding ***3*** los en verwijder deze.

Draai de lamphouder ***4*** linksom en vervang de lamp.

Bij het monteren

Ga bij het monteren te werk in omgekeerde volgorde en let op dat de bedrading niet wordt beschadigd.

Lamptype: W16W.

De lampen staan onder druk en kunnen openbarsten bij het vervangen.

Risico van verwonding.

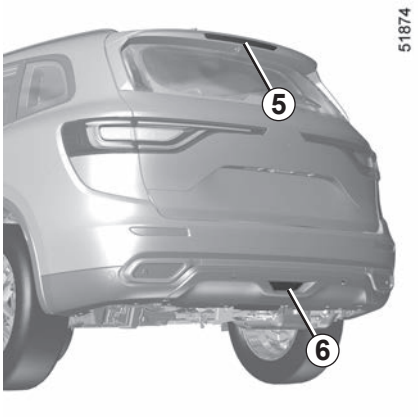

Derde remlicht *5*

Raadpleeg een merkdealer.

Mistachterlicht *6*

Raadpleeg een merkdealer.

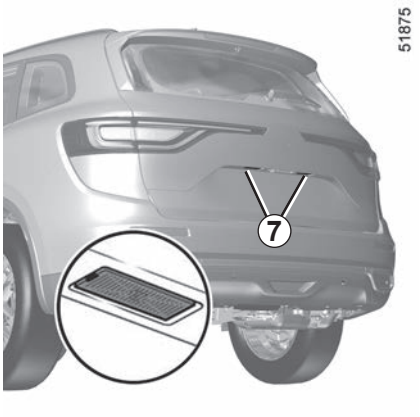

Halogeen kentekenplaatverlichting *7*

– Maak de verlichting ***7*** (met een platte schroevendraaier) los.

– verwijder het kapje van het lamphuis om bij de lamp te kunnen komen.

Lamptype: W5W.

LED kentekenplaatverlichting *7*

Raadpleeg een merkdealer.

Zijknipperlichten *8*

Raadpleeg een merkdealer.

De lampen staan onder druk en kunnen openbarsten bij het vervangen.

Risico van verwonding.

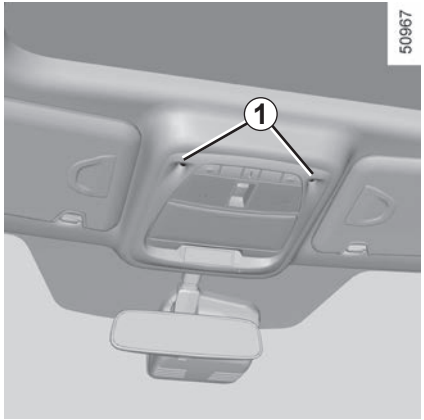

Leesspots *1*

Raadpleeg een merkdealer.

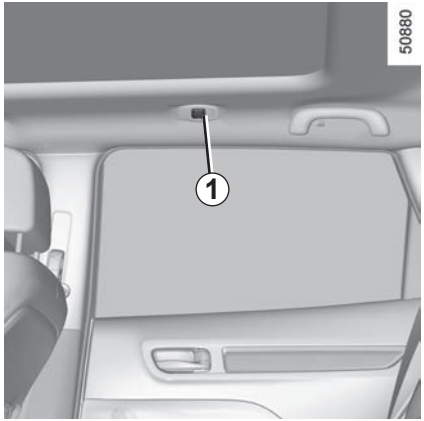

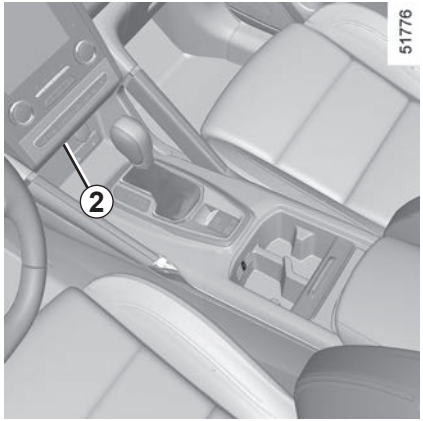

Sfeerverlichting *2*

Raadpleeg een merkdealer.

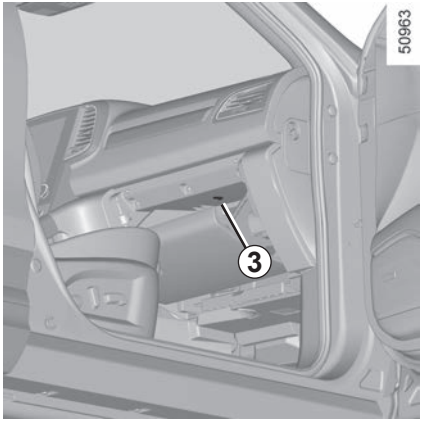

Verlichting dashboardkastje *3*

Raadpleeg een merkdealer.

De lampen staan onder druk en kunnen openbarsten bij het vervangen.

Risico van verwonding.

Verlichting voorportier *4*, omgevingsverlichting portier *5*

Raadpleeg een merkdealer.

De lampen staan onder druk en kunnen openbarsten bij het vervangen.

Risico van verwonding.

Bagageverlichting *6*

Maak het lamphuis ***6*** los door met een kleine schroevendraaier de twee lipjes aan weerszijden in te drukken.

Maak de stekker los.

Druk tegen het lipje ***7*** zodat de lichtkap ***9*** vrijkomt en u de lamp ***8*** kunt vervangen.

Lamptype: W5W.

Verlichting voetruimte voor *10*

Raadpleeg een merkdealer.

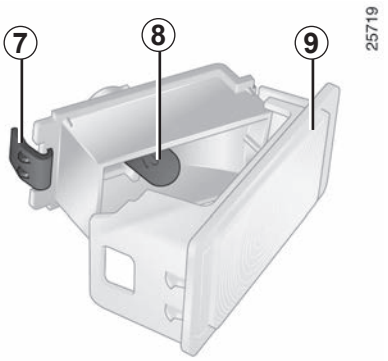

Vervangen van het batterijtje

Wanneer de boodschap “Vervang batterij sleutelkaart” op het instrumentenpaneel verschijnt, moet u het batterijtje van de RENAULT-card vervangen:

– schuif de behuizing achter ***1*** omlaag terwijl u op de zone ***A*** drukt;
– verwijder het afdekkapje ***2*** van het batterijtje;
– verwijder het batterijtje door op één kant ervan te drukken en het aan de andere kant op te tillen;
– plaats dit terug volgens de richting en sjabloon aangegeven in het deksel.

Ga bij het monteren te werk in omgekeerde volgorde, druk daarna vier keer, in de nabijheid van de auto, op één van de knoppen van de card: de boodschap verdwijnt als weer gestart wordt.

N.B.: kom bij het vervangen van het batterijtje niet aan het elektronische circuit en de contacten in de RENAULT card.

De batterijtjes zijn verkrijgbaar bij een merkdealer, de levensduur is ongeveer twee jaar. Let op dat er geen inkt op het batterijtje zit: risico van slecht elektrisch contact.

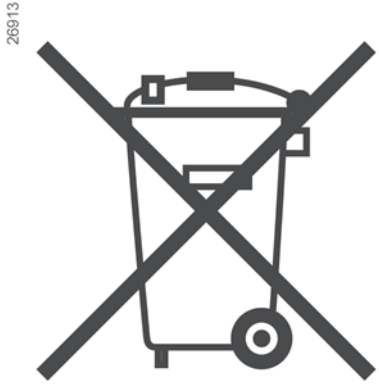

Bij een storing

Als het batterijtje te zwak is om goed te kunnen werken, kunt u de auto nog wel starten en vergrendelen/ontgrendelen (raadpleeg de informatie in “Vergrendelen en ontgrendelen van de portieren” in hoofdstuk 1).

Gooi lege batterijen niet weg, maar lever ze in bij een inzamelpunt voor lege batterijen.

Vervangen van het batterijtje

Open de afstandsbediening via gleuf ***1*** met behulp van een platte schroevendraaier en vervang de batterij ***2*** en let daarbij op het model en de juiste stand (+ en -) die op de onderkant van het deksel is aangegeven.

De batterijtjes zijn verkrijgbaar bij een merkdealer, de levensduur is ongeveer twee jaar.

Let op dat er geen inkt op het batterijtje zit: risico van slecht elektrisch contact.

N.B.: raak bij het vervangen van het batterijtje niet de elektronische printplaat in de sleutel aan.

Controleer bij het monteren, of het deksel goed vastzit en de schroef goed vastgezet is.

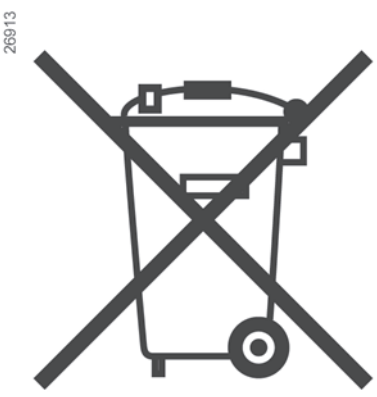

Gooi lege batterijen niet weg, maar lever ze in bij een inzamelpunt voor lege batterijen.

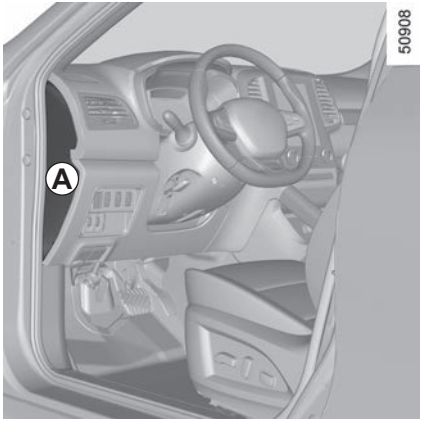

Controleer de staat van de zekeringen als een elektrisch apparaat niet werkt.

Zekeringen in interieur *A* aan de linkerkant van de auto

Maak de klep ***A*** los met een schroevendraaier.

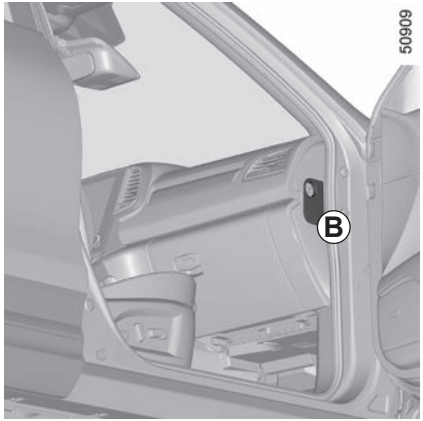

Zekeringen in interieur *B* van de auto met Stop & Start-functie

Maak de klep ***B*** los met een schroevendraaier.

Zekeringen in interieur *A* aan de rechterkant van de auto

Het dashboardkastje moet worden gedemonteerd om bij de zekeringen te kunnen. Raadpleeg een merkdealer.

Afhankelijk van de wetgeving of uit voorzorg:

zorg dat u altijd reservelampen en -zekeringen in uw auto heeft, een merkdealer kan u deze leveren.

Raadpleeg de sticker met de verklaring van de zekeringen in de opbergruimte ***A*** of ***B***.

Bepaalde zekeringen moeten door een vakman worden vervangen. Deze zekeringen vindt u niet op de sticker.

U mag enkel werkzaamheden uitvoeren aan de zekeringen die zijn aangegeven op de sticker.

Controleer de betreffende zekering en **vervang hem**, indien nodig, **door een zekering met hetzelfde amperage als de oorspronkelijke zekering.**

Door een te sterke zekering kan de bedrading te heet worden en kan brand ontstaan als een elektrisch orgaan door een storing te veel stroom verbruikt.

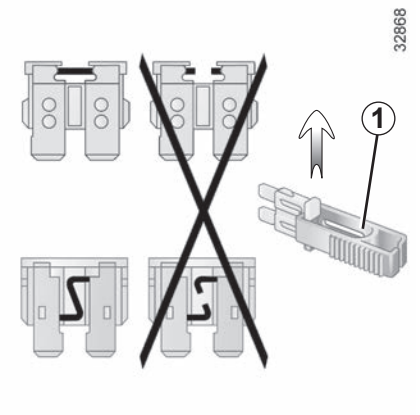

Tangetje *1*

Maak de zekering los met behulp van het tangetje ***1*** dat zich op de zekeringenplaat bevindt.
U kunt de zekering uit het tangetje schuiven.
Gebruik niet de ongebruikte plaatsen op de zekeringplaat om reservezekeringen in te steken.

Raak de kabelbundels en de stekkers niet aan.

ZEKERINGEN (3/3)

Bestemming van de zekeringen
(de aanwezigheid en locatie van bepaalde zekeringen is afhankelijk van de uitvoering)

Symbool	Bestemming
BLOWER	Ventilatie
TURN HAZARD	Alarmknipperlichten
2ND POWER SOCKET	2e stopcontact
REAR WIPER	Ruitenwisser achter
POWER DR LOCK	Centrale portiervergrende-ling
ELEC B, B2	Elektrische apparaten
IMOB	Startonderbreker
AUDIO	Audio
ABS/EPS	Antiblokkeersysteem
MEDIA	MULTIMEDIA UITRUS-TING

Symbool	Bestemming
VDC	Dynamische besturing van de auto
STOP LAMP	Remlicht
POWER DR LOCK2	Centrale portiervergrendeling
CIGAR LIGHTER	Aansteker
HEAT STEER WHEEL	Verwarmd stuurwiel
RR DEF	Elektrisch verwarmde achterruit
BOSE	Bose-versterker
ACC RADIO	Accessoireaansluiting, radio
JUNCTION MODULE	Verbindingsmodule
AIR CON	Bedieningseenheid van de airconditioning

Symbool	Bestemming
H/MIRR	Verwarmde buitenspiegels
HEATER SEAT	Stoelverwarming
EC AUTO ACC	Bedieningseenheid van de airconditioning
REAR VIEW	Spiegel
WASH MTR	Motor van de ruitensproeiers
GEAR BOX OIL PUMP	Oliepomp van de versnellingsbak
BCM	Besturingseenheid carrosserie
POWER WINDOW	Elektrisch bediende ruit
SEAT BELT WARNING	Waarschuwingsmodule autogordel
STRG WHEEL ANGLE	Stuurwielhoeksensor

Om vonkvorming te voorkomen:

– Controleer of alle stroomverbruikers (binnenlichten, enz.) zijn uitgeschakeld voordat u de accuklemmen losmaakt of aansluit;

– schakel de acculader uit voordat u deze op de accu aansluit of ervan losmaakt;

– leg geen metalen of andere geleidende voorwerpen, die kortsluiting tussen de accupolen kunnen veroorzaken, op de accu;

– wacht minstens één minuut na het afzetten van de motor voordat u de accukabels losmaakt.

– zet de accukabels na het weer monteren goed vast.

Voordat er in de motorruimte werkzaamheden kunnen worden uitgevoerd, moet u absoluut het contact met een druk op de motorstopknop afzetten (raadpleeg de paragraaf “Starten, stoppen van de motor” in hoofdstuk 2).

Aansluiting van een acculader

De acculader moet geschikt zijn voor een accu met een nominale spanning van 12 volt.

Maak de accukabels nooit los als de motor draait. **Houd u aan de voorschriften van de fabrikant van de acculader.**

Voor bepaalde accu’s gelden speciale voorwaarden bij het laden, raadpleeg uw merkdealer.

De geringste vonk kan een zware explosie veroorzaken. Daarom mag u de accu alleen in een goed geventileerde ruimte opladen. Risico van ernstige verwondingen.

De accu bevat zwavelzuur. Vermijd daarom contact met de ogen, de huid of kleding. Bij onverhoopt contact spoelen met veel water. Indien nodig een arts raadplegen.

Houd open vuur, gloeiende voorwerpen en vonken verwijderd van de accu: explosiegevaar.

Let op bij werkzaamheden dicht bij de motor, deze kan nog warm zijn. Bovendien kan de ventilateurmotor onverwacht gaan draaien.

Risico van verwonding.

Starten met starthulpkabels

Als u voor het starten de accu van een andere auto moet gebruiken, koop dan de startkabels (met groot oppervlak) bij een merkdealer of controleer, als u reeds startkabels heeft, of deze in goede staat verkeren.

Beide accu's moeten dezelfde spanning hebben: 12 volt. De hulpaccu moet minstens de capaciteit (ampère-uur, Ah) hebben van de ontladen accu.

Let erop dat de auto's elkaar niet raken (kortsluitingsgevaar als u de pluspolen met elkaar verbindt) en dat de ontladen accu goed aangesloten is. Zet het contact af van uw auto.

Start de motor van de hulpauto met een middelmatig toerental.

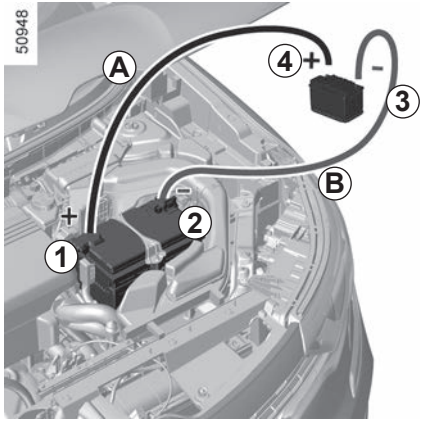

Til de hoes en daarna de rode afdekkap van de ***1***-pool (+) op.

Sluit de positieve kabel ***A*** aan op de ***1***-pool (+) van de ontladen accu en daarna op de ***4*-pool** (+) van de hulpaccu.

Sluit de negatieve kabel ***B*** aan op de ***3*-pool** (–) van de hulpaccu en daarna op de ***2***-pool (–)**.**

Start de motor, en maak zodra deze draait, de kabels ***A*** en ***B*** in omgekeerde volgorde los **(*2 - 3 - 4 - 1*).**

Controleer of de kabels ***A*** en ***B*** elkaar nergens raken en of de positieve kabel ***A*** geen metalen delen van de hulpauto raakt.

Risico van letsel en/of beschadiging van de auto.

Elektrische en elektronische accessoires
Controleer vóór het installeren van een dergelijk accessoire (bij zenders/ontvangers vooral: frequentieband, vermogen, plaats van de antenne enz.) of dat geschikt is voor uw auto. Vraag advies aan een merkdealer.
Sluit alleen accessoires aan met een vermogen van maximaal 120 watt. **Risico van brand.** Als verschillende accessoireaansluitingen tegelijk worden gebruikt, mag het totale vermogen van de aangesloten accessoires niet meer zijn dan 180 watt.
Wijzig niet zelf de bedrading van de auto want door een verkeerde aansluiting kunnen de elektrische installatie en/of de erop aangesloten organen worden beschadigd. Laat eventuele veranderingen door een merkdealer uitvoeren.
In geval van achteraf inbouwen van een elektrische uitrusting, moet u goed in de gaten houden dat de installatie wel is beschermd door een zekering. Noteer de sterkte van deze zekering en de plaats waar hij zich bevindt.

De diagnoseaansluiting gebruiken
Het gebruik van elektronische accessoires op de diagnoseaansluiting kan ernstige storing van de elektronische systemen van de auto veroorzaken. Voor uw veiligheid is het raadzaam alleen door de fabrikant goedgekeurde elektronische accessoires te gebruiken, raadpleeg een merkdealer. **Risico van ernstig ongeval**.

Gebruik van zenders/ontvangers (telefoons, 27 Mc apparatuur, enz.)
Telefoons en 27 Mc-apparatuur met een ingebouwde antenne kunnen de werking beïnvloeden van elektronische systemen in de auto. Gebruik dergelijke apparaten daarom met een buitenantenne. **Houd u altijd aan de wettelijke voorschriften met betrekking tot het gebruik van deze apparaten.**

Achteraf inbouwen van accessoires
Als u accessoires op de auto wilt installeren: raadpleeg een merkdealer. Om zeker te zijn dat uw auto goed werkt en om elk risico te vermijden dat uw veiligheid kan aantasten, raden wij u aan om door de constructeur goedgekeurde accessoires te gebruiken: deze zijn aan uw auto aangepast en alleen deze worden door de constructeur gegarandeerd.
Als u een antidiefstalstang gebruikt, bevestig deze dan uitsluitend op het rempedaal.
Hinder bij het rijden
Aan de bestuurderskant mogen alleen voor de auto geschikte matten worden gebruikt, die moeten worden vastgezet aan de vooraf geïnstalleerde onderdelen. Controleer regelmatig of ze goed vastzitten. Stapel niet meerdere matten op elkaar. **Gevaar van hakende pedalen.**

RUITENWISSERBLADEN: vervangen (1/2)

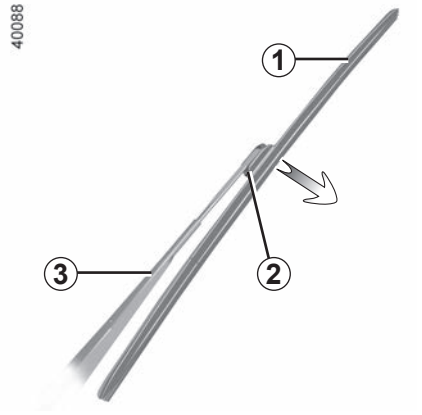

Ruitenwisserblad voor *1*

Duw met **het contact aan en de motor uit** de schakelaar van de ruitenwissers helemaal naar beneden: de bladen stoppen in een stand waarbij de motorkap vrij is.

Til de ruitenwisserarmen ***3*** op en druk op de knop ***2*** om het blad vrij te maken.

Bij het monteren

Schuif het blad op de arm tot het vastklemt. Controleer de vergrendeling. Laat de arm van het ruitenwisserblad voorzichtig zakken.

Zet met het contact aan de schakelaar van de ruitenwisser in ruststand. Het ruitenwisserblad aan bestuurderskant moet altijd boven het blad aan de passagierskant liggen. Als dat niet het geval is, zal de ruitenwisser één wisbeweging maken zodra de auto sneller rijdt dan ongeveer 7 km/uur.

NB: voordat u uw auto start, moet u de ruitenwisserbladen tot op de voorruit laten zakken om schade aan de motorkap of de ruitenwisser te vermijden.

Gebruik de ruitenwisser niet op een droge ruit, dit zorgt ervoor dat de bladen verslijten of beschadigd raken.

– Controleer als het vriest voordat u wegrijdt of de ruitenwisserbladen niet aan de ruit zijn vastgevroren. De wissermotor kan hierdoor te warm worden of de bladen kunnen beschadigd raken.
– Controleer regelmatig de wisserbladen.
Zodra hun werking afneemt moet u ze vervangen, ongeveer eens per jaar.

Bij het vervangen van het blad, let bij het verwijderen van het blad op, dat u hem niet op de ruit laat vallen: u zou de ruit kunnen breken.

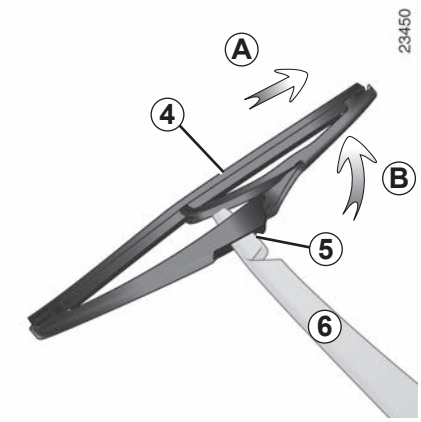

Ruitenwisserblad achter *4*

Met de schakelaar in ruststand (uitgeschakeld):
– til de ruitenwisserarm ***6*** op;
– laat het blad ***4*** kantelen tot u weerstand voelt (beweging ***B***);
– afhankelijk van de auto drukt u op het lipje ***5***, daarna maakt u het blad vrij door er aan te trekken (beweging ***A***).

Bij het monteren

Monteer het ruitenwisserblad in omgekeerde volgorde van losmaken. Controleer of het blad goed is vergrendeld.

Let op de staat van de ruitenwisserbladen. Hun levensduur hangt van u af:

– reinig de bladen, de voorruit en de achterruit regelmatig met water met zeep;
– gebruik ze niet als de voorruit of achterruit droog zijn;
– maak ze los van de voorruit of achterruit als ze lang niet gebruikt zijn.

Voordat u het blad van de achterste ruitenwisser vervangt, moet u nagaan of de schakelaar in ruststand staat (uitgeschakeld is).

Risico van verwonding.

Voordat u gaat slepen, moet u de versnellingsbak in neutraal zetten, de stuurkolom ontgrendelen en vervolgens de parkeerrem loszetten.

Voor auto's met een automatische transmissie moet u een beroep doen op een merkdealer als u de versnellingshendel niet in stand **N** kunt zetten.

Stuurkolomontgrendeling

Afhankelijk van de auto doet u het volgende: steek de sleutel in het stopcontact of druk circa 2 seconden op de startknop als u de RENAULT-kaart bij u heeft.

Zet de hendel terug in neutraal (stand **N** voor een auto met automatische transmissie)

De stuurkolom ontgrendelt, de accessoires ontvangen voeding; u kunt de verlichting gebruiken (remlichten, richtingaanwijzers, enzovoort). In het donker moet de auto verlicht zijn.

Druk, afhankelijk van de auto, na het slepen twee keer kort op de startknop van de motor (risico van het ontladen van de accu).

Houd u altijd aan de wettelijke bepalingen inzake het slepen. Als u de trekkende auto bent, overschrijd dan niet het maximaal toegelaten aanhangergewicht van uw auto (raadpleeg de paragraaf "Massa's" in hoofdstuk 6).

Slepen van een auto met een automatische transmissie

Vervoer de auto op een plateau of sleep hem met beide voorwielen van de grond.

In uitzonderlijke omstandigheden kunt u de auto laten slepen met de vier wielen op de grond, uitsluitend vooruit rijdend met de hendel in neutrale stand **N**, over een afstand van maximaal 80 km en met een maximale snelheid van 25 km/u.

Verwijder de contactsleutel niet tijdens het slepen.

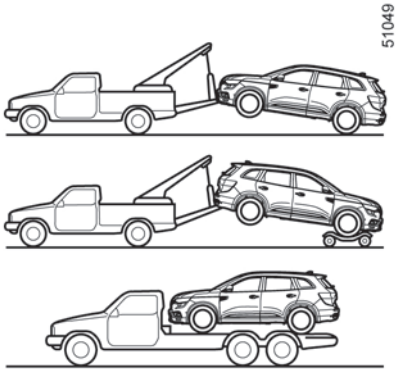

Auto's met 2 aangedreven wielen

Auto's met een automatische transmissie of een continu variabele transmissie.

Met contact uit, wordt de automatische transmissie niet meer gesmeerd. In dat geval kunt u de auto het best vervoeren op een plateau of hem laten slepen met beide voorwielen van de grond

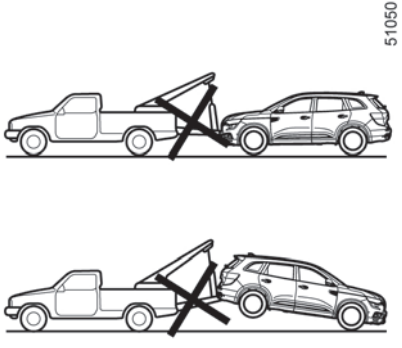

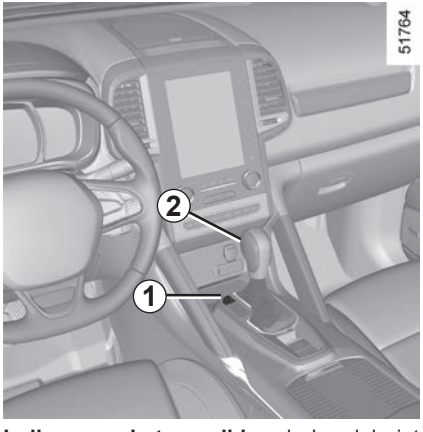

Indien voor het wegrijden de hendel niet uit **P** kan worden verplaatst als u het rempedaal indrukt, dan kunt u de hendel als volgt met de hand vrijzetten. Maak daarvoor het klepje ***1*** los, steek een gereedschap (met een onbuigzame stang) in het gat en druk tegelijkertijd op de knop ***2*** om de hendel te ontgrendelen.

Raadpleeg zo spoedig mogelijk een merkdealer.

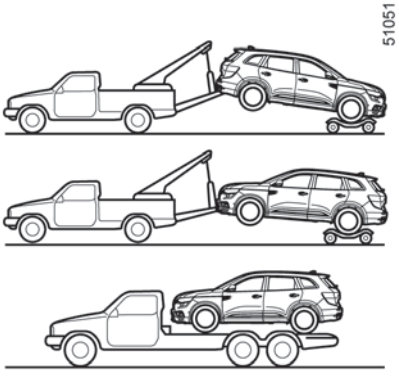

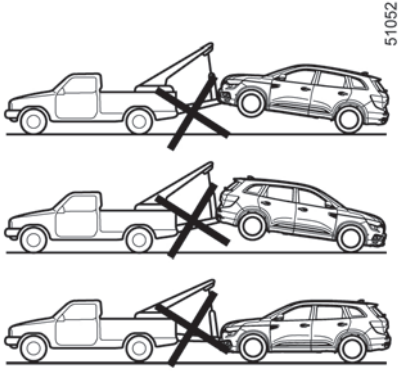

Auto’s met 4 aangedreven wielen

Ongeacht het type versnellingsbak, mag u geen auto met 4 aangedreven wielen slepen als een van de 4 wielen de grond raakt.

U mag nooit een 4 wiel aangedreven auto slepen als een van de 4 wielen de grond raakt.

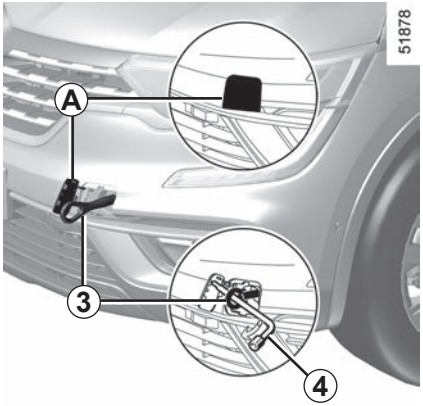

Gebruik uitsluitend de sleepogen aan de voorkant *A* en aan de achterkant *5* (nooit de aandrijfassen).

Deze sleeppunten mogen alleen gebruikt worden om de auto mee te slepen en in geen geval om de auto direct of indirect aan op te hijsen.

Bij stilstaande motor werken de stuur- en rembekrachtiging niet meer.

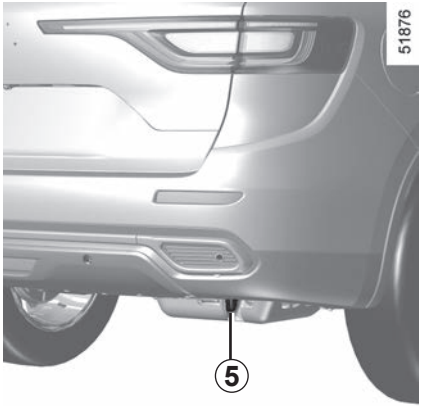

Toegang tot de sleeppunten

Maak het kapje ***A*** los door een platte schroevendraaier onder het kapje te steken.

Schroef het sleepoog *3* volledig vast: eerst met de hand en daarna met de wielmoersleutel of afhankelijk van de auto, met de hendel.

Gebruik uitsluitend het sleepoog ***3*** en de wielmoersleutel ***4*** die zijn opgeborgen bij het gereedschap (raadpleeg de paragraaf “Gereedschap” in hoofdstuk 5).

Laat nooit gereedschap in de auto rondslingeren. Dit is gevaarlijk als u plotseling moet remmen.

– Gebruik een starre sleepstang. Indien u een touw of kabel gebruikt bij het slepen (als dit wettelijk toegestaan is), moet de auto die gesleept wordt nog kunnen remmen.

– De auto die gesleept wordt, moet te allen tijde bestuurbaar zijn.

– Accelereer en rem gelijkmatig en zonder schokken om te voorkomen dat de auto beschadigen.

– Wanneer u een auto sleept, rijgt u liefst niet harder dan **25 km/u**.

– Duw de auto niet aan als de stuurkolom is vergrendeld.

STORINGEN (1/7)

Onderstaande aanwijzingen helpen u eventuele storingen snel, maar voorlopig, te verhelpen. Laat de auto echter wel zo spoedig mogelijk door een merkdealer nakijken.

Gebruik van de RENAULT card	MOGELIJKE OORZAKEN	WAT TE DOEN
De RENAULT card werkt niet voor het ontgrendelen of vergrendelen van de portieren.	Batterij van de card leeg.	Vervang de batterij. U kunt uw auto altijd vergrendelen, ontgrendelen en starten (raadpleeg de paragrafen “Portieren vergrendelen, ontgrendelen” in hoofdstuk 1 en “Starten, stoppen van de motor” in hoofdstuk 2).
	Gebruik van apparaten die op dezelfde frequentie als de card werken (mobiele telefoon, enz.).	Schakel de apparatuur uit of gebruik de ingebouwde sleutel (raadpleeg de paragraaf “Portieren vergrendelen, ontgrendelen” in hoofdstuk 1).
	De auto bevindt zich in een sterk elektromagnetisch veld. Accu van de auto ontladen.	Gebruik de in de card ingebouwde sleutel (raadpleeg de paragraaf “Portieren vergrendelen, ontgrendelen” in hoofdstuk 1).
	De motor van de auto is gestart.	Als de motor draait, werkt het vergrendelen/ontgrendelen van de card niet. Zet het contact uit.

STORINGEN (2/7)

Onderstaande aanwijzingen helpen u eventuele storingen snel, maar voorlopig, te verhelpen. Laat de auto echter wel zo spoedig mogelijk door een merkdealer nakijken.

Gebruik van de afstandsbediening	MOGELIJKE OORZAKEN	WAT TE DOEN
De afstandsbediening werkt niet voor het ontgrendelen of vergrendelen van de portieren.	Batterij van de afstandsbediening leeg.	Gebruik de sleutel.
	Gebruik van apparaten die op dezelfde frequentie als de afstandsbediening werken (mobiele telefoon, enz.).	Gebruik deze apparaten niet of gebruik de sleutel.
	De auto bevindt zich in een sterk elektromagnetisch veld. Accu ontladen.	Vervang de batterij. U kunt uw auto altijd vergrendelen, ontgrendelen en starten (raadpleeg de paragrafen “Vergrendelen, ontgrendelen van de portieren” in hoofdstuk 1 en “Starten, stoppen van de motor” in hoofdstuk 2).
	De motor van de auto is gestart.	Als de motor draait, werkt het vergrendelen/ontgrendelen met de sleutel niet. Zet het contact uit.

U schakelt de startmotor in	MOGELIJKE OORZAKEN	WAT TE DOEN
De controlelampjes op het instrumentenpaneel gaan zwakker of niet branden, de startmotor draait niet.	Accuklemmen niet goed vastgezet, los of geoxideerd.	Vastzetten, aansluiten of reinigen indien geoxideerd.
	Accu ontladen of defect.	Sluit een andere accu aan op de ontladen accu. Raadpleeg de paragraaf “Accu: storing” in hoofdstuk 5 of vervang de accu indien nodig. Duw de auto niet aan als de stuurkolom is vergrendeld.
	Circuit defect.	Raadpleeg een merkdealer.
De motor wil niet starten.	De voorwaarden voor het starten zijn niet vervuld.	Raadpleeg de paragraaf “Starten, stoppen van de motor” in hoofdstuk 2.
	De RENAULT-card werkt niet.	Raadpleeg de paragraaf “Starten, stoppen van de motor” in hoofdstuk 2.
De motor weigert te stoppen.	Card niet gedetecteerd.	Raadpleeg de paragraaf “Starten, stoppen van de motor” in hoofdstuk 2.
	Elektronische storing.	Druk vijf keer snel op de startknop.
De stuurkolom blijft vergrendeld.	Stuurwiel geblokkeerd.	Beweeg het stuurwiel terwijl u de startknop van de motor ingedrukt houdt of, afhankelijk van de auto, terwijl u de sleutel beweegt (raadpleeg de paragraaf “Starten, stoppen van de motor” in hoofdstuk 2).
	Circuit defect.	Raadpleeg een merkdealer.

Tijdens het rijden	MOGELIJKE OORZAKEN	WAT TE DOEN
Trillingen.	Banden te zacht, beschadigd of uit balans.	Controleer de bandenspanning, als deze goed is, laat dan de banden door een merkdealer nakijken.
Witte rook uit de uitlaat.	Bij een dieselmotor hoeft dit geen storing te zijn, de rook ontstaat door de regeneratie van het roetfilter.	Raadpleeg de paragraaf “Bijzonderheid van de dieselmotor” in hoofdstuk 2.
Rook onder de motorkap.	Kortsluiting of lekkage van het koelcircuit.	Stop, zet het contact uit, ga bij de auto vandaan en roep de hulp in van een merkdealer.
Het waarschuwingslampje voor de oliedruk gaat branden:		
in een bocht of tijdens het remmen	Het peil is te laag.	Voeg motorolie toe (raadpleeg de paragraaf “Oliepeil van de motor (bij)vullen” in hoofdstuk 4).
dooft langzaam of blijft branden bij gas geven	Te lage oliedruk.	Stop en roep de hulp in van een merkdealer.

Tijdens het rijden	MOGELIJKE OORZAKEN	WAT TE DOEN
Het sturen gaat zwaar.	Oververhitting van de bekrachtiging. Probleem met de elektrische bekrachtigingsmotor. Storing in het hulpsysteem.	Rijd voorzichtig bij lage snelheid, let op de kracht die u moet zetten op het stuurwiel om de wielen te draaien. Ga naar een merkdealer.
De motor wordt te warm. De koelvloeistoftemperatuurmeter staat in de gevarenzone en het waarschuwingslampje STOP brandt.	Koelventilateur defect.	Stop de auto, stop de motor en roep de hulp in van een merkdealer.
	Koelvloeistoflekkage.	Controleer het koelvloeistofreservoir: er moet vloeistof inzitten. Als het leeg is, raadpleeg zo snel mogelijk een merkdealer.
De vloeistof in het expansievat borrelt.	Mechanische storing: koppakking opgeblazen.	Zet de motor stil. Roep de hulp in van een merkdealer.

Radiateur: Als er veel te weinig koelvloeistof inzit, vergeet dan niet dat u nooit koude koelvloeistof mag bijvullen zolang de motor heet is. Na elke reparatie waarbij het koelsysteem geheel of gedeeltelijk is afgetapt, moet dit met nieuwe koelvloeistof worden bijgevuld. Gebruik hiervoor alleen door onze technische diensten goedgekeurde koelvloeistof.

Elektrische organen	MOGELIJKE OORZAKEN	WAT TE DOEN
De ruitenwisser werkt niet.	Ruitenwisserbladen kleven.	Maak de wisserbladen los van de ruit.
	Elektrische installatie defect.	Raadpleeg een merkdealer.
	Zekering beschadigd.	Vervang de zekering, raadpleeg de paragraaf “Zekeringen”.
De ruitenwisser stopt niet.	Elektrische verstelling defect.	Raadpleeg een merkdealer.
Knipperfrequentie te hoog.	Lamp doorgebrand.	Raadpleeg de paragrafen “Koplamp: vervangen van een lamp” of “Achterlichten en zijlichten: vervangen van een lamp” in hoofdstuk 5.
De knipperlichten werken niet.	Elektrische installatie of schakelaar defect.	Raadpleeg een merkdealer.
	Zekering beschadigd.	Vervang de zekering, raadpleeg de paragraaf “Zekeringen”.
De koplampen schakelen niet in of niet uit.	Elektrische installatie of schakelaar defect.	Raadpleeg een merkdealer.
	Zekering beschadigd.	Vervang de zekering, raadpleeg de paragraaf “Zekeringen”.

Elektrische organen	MOGELIJKE OORZAKEN	WAT TE DOEN
Condens in de koplampen of achterlichten	Condens is een normaal verschijnsel dat door variaties in temperatuur en vochtigheid kan worden veroorzaakt. In dat geval verdwijnen de sporen geleidelijk aan als de lichten branden.	
Het waarschuwingslampje van het niet dragen van de autogordels vooraan brandt niet in overeenstemming met het vastmaken van de autogordels.	Een voorwerp tussen de vloer en de stoel hindert de werking van het opname-element.	Verwijder elk voorwerp onder de stoelen vooraan.

Hoofdstuk 6: Technische gegevens

Identificatieplaatje 6.2
Identificatieplaatje motor 6.3
Afmetingen 6.5
Gegevens van de motor 6.6
Aanhangwagengewichten 6.8
Massa’s 6.8
Onderdelen en reparaties 6.9
Onderhoudscoupons 6.10
Plaatwerkcontrole 6.16

IDENTIFICATIEPLAATJES AUTO

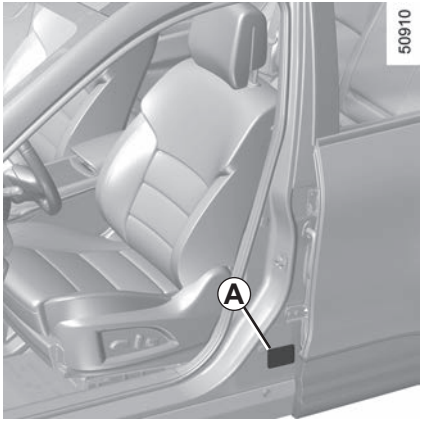

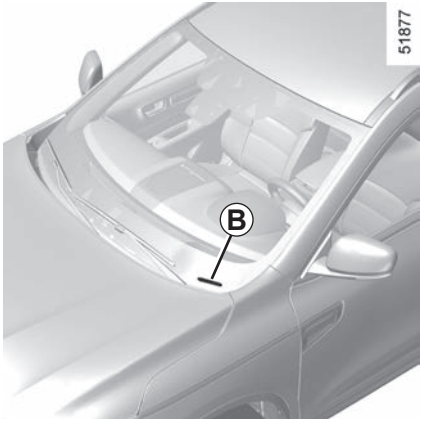

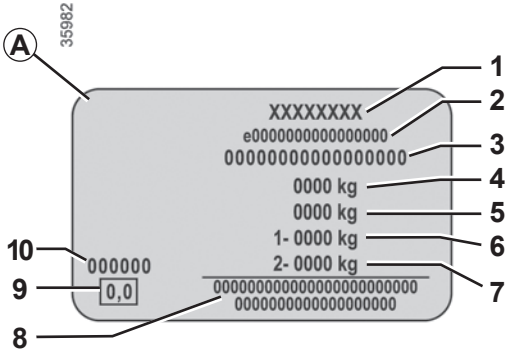

De gegevens op het constructeursplaatje moeten bij eventuele klachten en bij het bestellen van onderdelen altijd worden vermeld.

De aanwezigheid en de plaats van de informatie zijn afhankelijk van de auto.

Constructeursplaatje *A*

1 Naam van de fabrikant.

2 Nummer van communautair ontwerp of registratienummer.

3 Identificatienummer.
Afhankelijk van de auto wordt deze informatie herhaald op de markering *B*.

4 MMAC (max. toegelaten totaalmassa).

5 Max. toegelaten treinmassa: auto met aanhanger.

6 MMTA (max. toegelaten massa) gemeten onder de vooras.

7 Max. toegelaten massa gemeten onder de achteras.

8 Gereserveerd voor zakelijke of aanvullende inschrijvingen.

9 Niet in gebruik.

10 Laknummer (kleurcode).

IDENTIFICATIEPLAATJES VAN DE MOTOR (1/2)

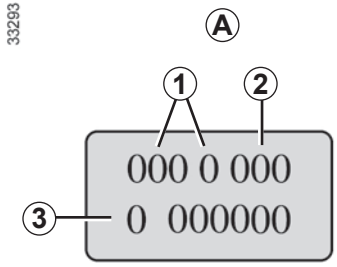

De gegevens op het constructeursplaatje of de sticker *A* moeten bij correspondentie en bij het bestellen van onderdelen altijd worden vermeld.
(de plaats is afhankelijk van het motortype)

1 Type van de motor.

2 Indicenummer van de motor.

3 Motornummer.

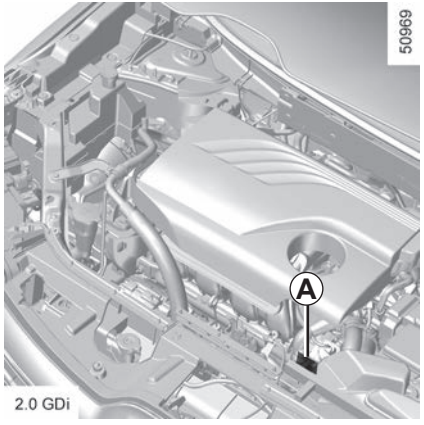

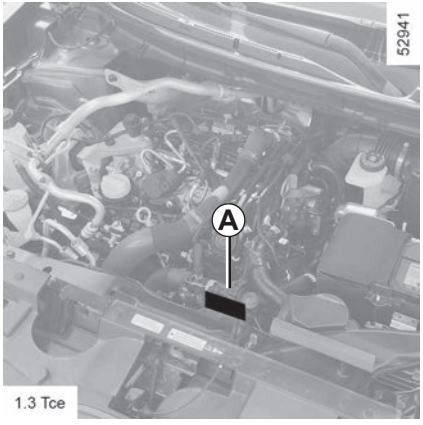

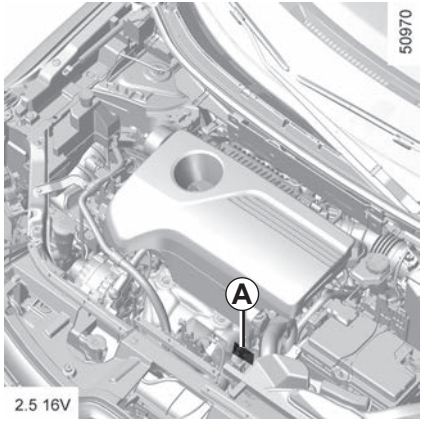

IDENTIFICATIEPLAATJES VAN DE MOTOR (2/2)

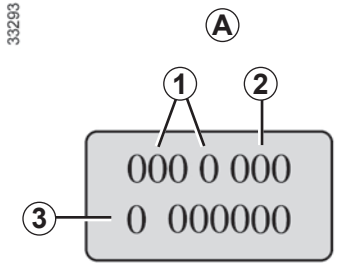

De gegevens op het constructeursplaatje of de sticker *A* moeten bij correspondentie en bij het bestellen van onderdelen altijd worden vermeld.
(de plaats is afhankelijk van het motortype)

1 Type van de motor.

2 Indicenummer van de motor.

3 Motornummer.

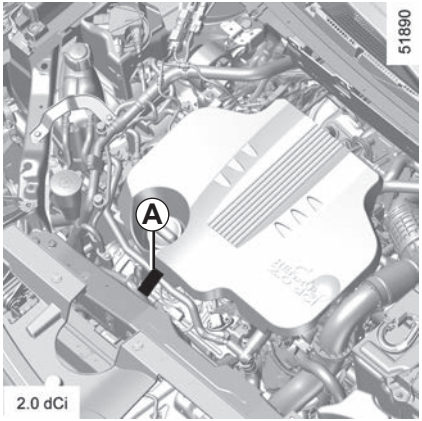

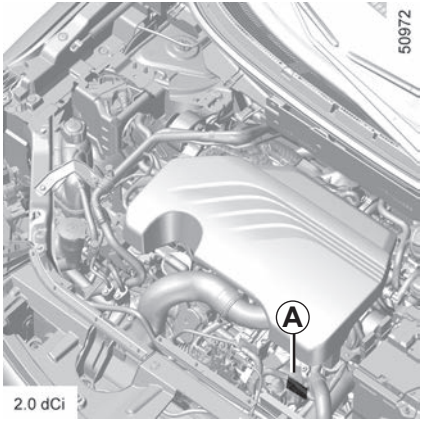

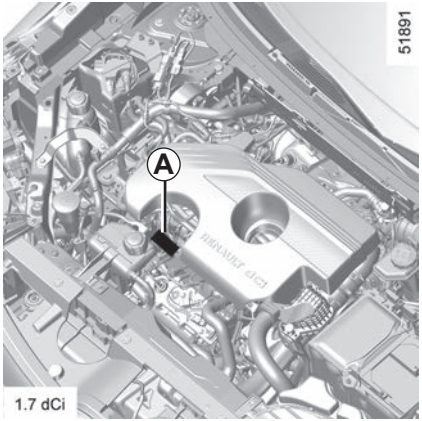

AFMETINGEN (in meters)

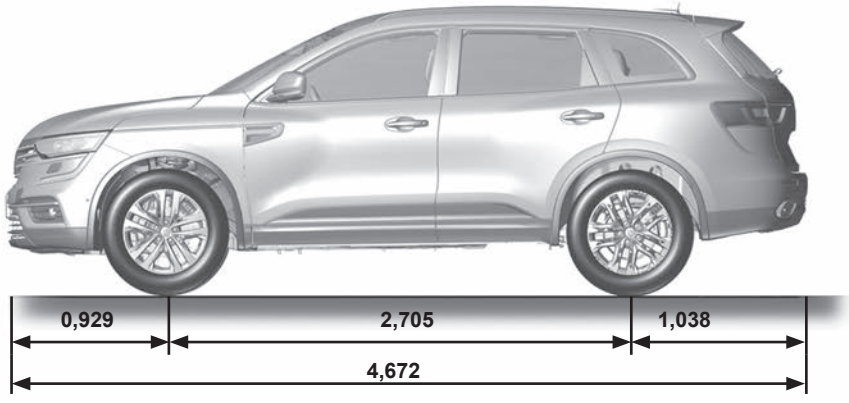

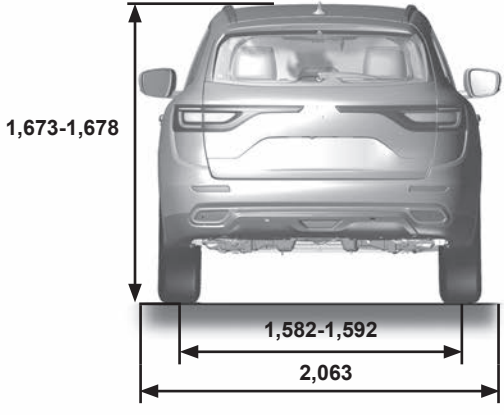

51880

MOTORGEGEVENS (1/2)

Uitvoeringen	2.0 GDi	2.5 16V	1.3 Tce	2.0 dCi	1.7 dCi	2.0 dCi
Type van de motor (zie motorplaatje)	M5R	QR25	H5H Turbo	M9R Turbo	R9N	M9R
Cilinderinhoud (cm^3)	1997	2488	1333	1995	1749	1997
Soort brandstof **Octaangetal**	Benzine U moet **verplicht** ongelode benzine gebruiken, met het octaangetal dat staat vermeld op de sticker in de tankdopklep. Zie “Brandstoftank” in hoofdstuk 1.			Dieselbrandstof. De sticker in de tankdopklep geeft aan welke brandstoffen toegestaan zijn.		
Brandstof die voldoet aan de Europese norm en die compatibel is met de motoren van auto´s verkocht in Europa (neem voor andere gevallen contact op met een merkdealer).	E5 Loodvrije benzine die voldoet aan de norm **EN 228** bevat tot 5% ethanol. E10 Loodvrije benzine die voldoet aan de norm **EN 228** bevat tot 10% ethanol.			B7 Dieselbrandstof die voldoet aan de norm **EN 590** bevat tot 7% methylesther vetzuur. B10 Dieselbrandstof die voldoet aan de norm **EN 16734** bevat tot 10% methylesther vetzuur. XTL Dieselbrandstof die voldoet aan de norm **EN 15940** bevat tot 7% methylester.		

MOTORGEGEVENS (2/2)

Uitvoeringen	2.0 GDi	2.5 16V	1.3 Tce	2.0 dCi	1.7 dCi	2.0 dCi
Type van de motor (zie motorplaatje)	M5R	QR25	H5H Turbo	M9R Turbo	R9N	M9R
Cilinderinhoud (cm^3)	1997	2488	1333	1995	1749	1997
Bougies	Gebruik uitsluitend de voor uw motor voorgeschreven bougietypes. Het type staat vermeld op een sticker in de motorruimte. Als dat niet zo is, neemt u contact op met een merkdealer. Montage van een niet voorgeschreven bougietype kan tot ernstige motorschade leiden.			–		

MASSA'S (in kg)

De aangegeven massa's zijn van de basisuitvoering zonder opties: zijn variëren naargelang de uitrusting van uw auto. Raadpleeg de merkdealer.

Max. toegelaten totaalmassa (MMAC) **Max. toegelaten massa (MMTA)** **Max. toegelaten treinmassa (MTR)**	De massa's staan op het constructeursplaatje (raadpleeg de paragaaf "Identificatieplaatjes" in hoofdstuk 6)
Aanhangwagenmassa geremd*	wordt verkregen door berekening: **MTR - MMAC**
Aanhangwagenmassa ongeremd*	750
Maximale kogeldruk op trekhaak*	75 or 80 kg afhankelijk van de auto (Vraag het aan uw merkdealer.)
Max. toegelaten dakbelasting	80 kg (met inbegrip van de dragende delen)

*** Aanhangwagengewicht (trekken van een caravan, boot enz.)**

Het trekken van een aanhangwagen is verboden wanneer de berekening MTR - MMAC gelijk is aan nul of wanneer de op het constructeursplaatje aangegeven maximaal toegelaten treinmassa (MTR) gelijk is aan nul (of niet wordt aangegeven).

– Respecteer de in het land geldende voorwaarden voor het trekken en de toegelaten maximale massa's. Laat uw merkdealer een trekhaak monteren en de bedrading van de auto aanpassen.
– In geval van een auto met aanhanger, **mag de max. toegelaten treinmassa (auto + aanhanger) nooit overschreden worden**. Toch is toegestaan:
  – een overschrijding van de max. toegelaten massa (MMTA) gemeten onder de achteras tot 15 %,
  – een overschrijding van de max. toegelaten totaalmassa (MMAC) tot 10 % of 100 kg (tot de eerste van deze twee waarden is bereikt).
  In beide gevallen is de maximumsnelheid van het geheel 100 km/u en moet de bandenspanning worden verhoogd met 0,2 bar (3 PSI).
– Het motorvermogen neemt af naarmate u hoger in de bergen rijdt. Wij adviseren u de maximale belasting met 10% per 1000 meter stijging te verminderen.

ONDERDELEN EN REPARATIES

De originele onderdelen worden met de grootste zorg ontwikkeld en gecontroleerd. Zij voldoen dan ook aan dezelfde kwaliteitsnormen als de onderdelen die in de fabriek worden gebruikt.

Door het gebruik van de originele onderdelen houdt u de prestaties van uw auto optimaal. Bovendien zijn reparaties die uitgevoerd zijn door een merkdealer met originele onderdelen gegarandeerd volgens de voorwaarden die achter op de reparatieopdracht staan.

ONDERHOUDSCOUPONS (1/6)

VIN: .....

Datum: Km:	Factuurnr.:	Toelichting/diversen
Type werkzaamheden: Onderhoudsbeurt □ ..... □ **Plaatwerkcontrole:** OK □ Niet OK* □ *Zie specifieke bladzijde	**Stempel**	

Datum: Km:	Factuurnr.:	Toelichting/diversen
Type werkzaamheden: Onderhoudsbeurt □ ..... □ **Plaatwerkcontrole:** OK □ Niet OK* □ *Zie specifieke bladzijde	**Stempel**	

Datum: Km:	Factuurnr.:	Toelichting/diversen
Type werkzaamheden: Onderhoudsbeurt □ ..... □ **Plaatwerkcontrole:** OK □ Niet OK* □ *Zie specifieke bladzijde	**Stempel**	

ONDERHOUDSCOUPONS (2/6)

VIN: .....

Datum: Km:	Factuurnr.:	Toelichting/diversen
Type werkzaamheden: Onderhoudsbeurt □ ..... □ **Plaatwerkcontrole:** OK □ Niet OK* □ *Zie specifieke bladzijde	**Stempel**	

Datum: Km:	Factuurnr.:	Toelichting/diversen
Type werkzaamheden: Onderhoudsbeurt □ ..... □ **Plaatwerkcontrole:** OK □ Niet OK* □ *Zie specifieke bladzijde	**Stempel**	

Datum: Km:	Factuurnr.:	Toelichting/diversen
Type werkzaamheden: Onderhoudsbeurt □ ..... □ **Plaatwerkcontrole:** OK □ Niet OK* □ *Zie specifieke bladzijde	**Stempel**	

ONDERHOUDSCOUPONS (3/6)

VIN: .....

Datum: Km:	Factuurnr.:	Toelichting/diversen
Type werkzaamheden: Onderhoudsbeurt □ ..... □ **Plaatwerkcontrole:** OK □ Niet OK* □ *Zie specifieke bladzijde	**Stempel**	

Datum: Km:	Factuurnr.:	Toelichting/diversen
Type werkzaamheden: Onderhoudsbeurt □ ..... □ **Plaatwerkcontrole:** OK □ Niet OK* □ *Zie specifieke bladzijde	**Stempel**	

Datum: Km:	Factuurnr.:	Toelichting/diversen
Type werkzaamheden: Onderhoudsbeurt □ ..... □ **Plaatwerkcontrole:** OK □ Niet OK* □ *Zie specifieke bladzijde	**Stempel**	

ONDERHOUDSCOUPONS (4/6)

VIN: .....

Datum: Km:	Factuurnr.:	Toelichting/diversen
Type werkzaamheden: Onderhoudsbeurt □ ..... □ **Plaatwerkcontrole:** OK □ Niet OK* □ *Zie specifieke bladzijde	**Stempel**	

Datum: Km:	Factuurnr.:	Toelichting/diversen
Type werkzaamheden: Onderhoudsbeurt □ ..... □ **Plaatwerkcontrole:** OK □ Niet OK* □ *Zie specifieke bladzijde	**Stempel**	

Datum: Km:	Factuurnr.:	Toelichting/diversen
Type werkzaamheden: Onderhoudsbeurt □ ..... □ **Plaatwerkcontrole:** OK □ Niet OK* □ *Zie specifieke bladzijde	**Stempel**	

ONDERHOUDSCOUPONS (5/6)

VIN: .....

Datum: Km:	Factuurnr.:	Toelichting/diversen
Type werkzaamheden: Onderhoudsbeurt □ ..... □ **Plaatwerkcontrole:** OK □ Niet OK* □ *Zie specifieke bladzijde	**Stempel**	

Datum: Km:	Factuurnr.:	Toelichting/diversen
Type werkzaamheden: Onderhoudsbeurt □ ..... □ **Plaatwerkcontrole:** OK □ Niet OK* □ *Zie specifieke bladzijde	**Stempel**	

Datum: Km:	Factuurnr.:	Toelichting/diversen
Type werkzaamheden: Onderhoudsbeurt □ ..... □ **Plaatwerkcontrole:** OK □ Niet OK* □ *Zie specifieke bladzijde	**Stempel**	

ONDERHOUDSCOUPONS (6/6)

VIN: .....

Datum: Km:	Factuurnr.:	Toelichting/diversen
Type werkzaamheden: Onderhoudsbeurt □ ..... □ **Plaatwerkcontrole:** OK □ Niet OK* □ *Zie specifieke bladzijde	**Stempel**	

Datum: Km:	Factuurnr.:	Toelichting/diversen
Type werkzaamheden: Onderhoudsbeurt □ ..... □ **Plaatwerkcontrole:** OK □ Niet OK* □ *Zie specifieke bladzijde	**Stempel**	

Datum: Km:	Factuurnr.:	Toelichting/diversen
Type werkzaamheden: Onderhoudsbeurt □ ..... □ **Plaatwerkcontrole:** OK □ Niet OK* □ *Zie specifieke bladzijde	**Stempel**	

PLAATWERKCONTROLE (1/5)

De garantie blijft alleen van kracht na de reparatie die hieronder staat aangegeven.

VIN : .....

Uit te voeren plaatwerkreparatie: Datum reparatie:		**Stempel**
Reparatie nodig van: Datum reparatie:		**Stempel**
Reparatie nodig van: Datum reparatie:		**Stempel**

PLAATWERKCONTROLE (2/5)

De garantie blijft alleen van kracht na de reparatie die hieronder staat aangegeven.

VIN : .....

Uit te voeren plaatwerkreparatie: Datum reparatie:		**Stempel**
Reparatie nodig van: Datum reparatie:		**Stempel**
Reparatie nodig van: Datum reparatie:		**Stempel**

PLAATWERKCONTROLE (3/5)

De garantie blijft alleen van kracht na de reparatie die hieronder staat aangegeven.

VIN : .....

Uit te voeren plaatwerkreparatie: Datum reparatie:		**Stempel**
Reparatie nodig van: Datum reparatie:		**Stempel**
Reparatie nodig van: Datum reparatie:		**Stempel**

PLAATWERKCONTROLE (4/5)

De garantie blijft alleen van kracht na de reparatie die hieronder staat aangegeven.

VIN : .....

Uit te voeren plaatwerkreparatie: Datum reparatie:		**Stempel**
Reparatie nodig van: Datum reparatie:		**Stempel**
Reparatie nodig van: Datum reparatie:		**Stempel**

PLAATWERKCONTROLE (5/5)

De garantie blijft alleen van kracht na de reparatie die hieronder staat aangegeven.

VIN : .....

Uit te voeren plaatwerkreparatie: Datum reparatie:		**Stempel**
Reparatie nodig van: Datum reparatie:		**Stempel**
Reparatie nodig van: Datum reparatie:		**Stempel**

ALFABETISCHE INHOUDSOPGAVE (1/5)

4
4-wielaandrijving (4WD) ..... 2.35 → 2.38

A
aan/uit knop van de motor ..... 2.5 → 2.9
aanhangwagen 6.8
aansteker 3.32
aanvullende bevestigingsmiddelen
bij de autogordels achterin 1.34
bij de autogordels voorin ..... 1.30 → 1.33
aanvullende bevestigingsmiddelen 1.36
aanvullende bevestigingsmiddelen bij de gordels ..... 1.30 → 1.36
aanvullende veiligheidsvoorzieningen
bescherming zijkant 1.35
aanwijzers:
richtingaanwijzers 1.87
ABS ..... 1.60, 2.31 → 2.34
accessoireaansluiting 3.32
accessoires 5.28
accu
storing ..... 5.26 – 5.27
accu ..... 4.13 – 4.14, 5.26 – 5.27
achterbank
gebruiksmogelijkheden ..... 3.34 → 3.36
achterbank ..... 1.28, 3.34 → 3.36
achterklep ..... 3.37 → 3.42, 3.46 – 3.47
achteruitrijradar ..... 2.80 → 2.84
achteruitversnelling
inschakelen ..... 2.16, 2.93 → 2.95
actieve noodstop ..... 2.39 → 2.49
adaptieve snelheidsregeling ..... 2.72 → 2.79
afstandsbediening van de portiervergrendeling
batterijtjes 5.22
afstandsbediening van de vergrendeling ..... 1.2 → 1.4
afstandsregeling ..... 2.59 → 2.61
afstellen zithouding ..... 1.18 – 1.19, 1.26 → 1.29, 3.33
airbag
activeren passagiersairbags voorin 1.52
uitschakelen passagiersairbags voorin 1.50
airbag ..... 1.30 → 1.36, 1.58
airconditioning ..... 3.4 → 3.18
alarmknipperlichten 1.87
antiblokkeersysteem: ABS ..... 2.31 → 2.34
anticorrosiebescherming 4.15
antiluchtverontreiniging
tips 2.26
armsteun
voor 3.28
asbak 3.32
ASR (tractiecontrole) ..... 2.31 → 2.34
autogordels ..... 1.26 → 1.33, 1.36
automatische achterklep ..... 3.38 → 3.42
automatische parkeerrem ..... 2.18 → 2.20
automatische portiervergrendeling tijdens het rijden 1.17
automatische transmissie (gebruik) ..... 2.93 → 2.95

B
bagageafdekplaat 3.43
banden ..... 2.24, 2.28 → 2.30, 4.11 – 4.12, 5.10 → 5.12
bandenspanning ..... 2.28 → 2.30, 4.11 – 4.12, 5.11
batterijtje RENAULT card 5.21
batterijtjes (afstandsbediening) 5.22
bedieningsorganen ..... 1.54 → 1.63
bestuurdersondersteuning ..... 2.62 → 2.64, 2.72 → 2.79
bevestigingssysteem voor kinderen ..... 1.37 – 1.38, 1.40 → 1.46, 1.50
bijzonderheid van de benzinemotor 2.14
bijzonderheid van de dieselmotor 2.15
binnenlicht ..... 3.24 → 3.26, 5.19
boodschappen op het instrumentenpaneel ..... 1.66 → 1.75
boordcomputer ..... 1.58 → 1.63, 1.66 → 1.75
brandstof
kwaliteit ..... 1.98 → 1.100
tanken ..... 1.58, 1.98 → 1.100
tips voor zuinig rijden ..... 2.21 → 2.25
verbruik ..... 2.21 → 2.25
brandstof besparen ..... 2.21 → 2.25
brandstofpeil ..... 1.58 → 1.64
brandstoftank
inhoud 1.98
brandstofverbruik ..... 2.21 → 2.25

ALFABETISCHE INHOUDSOPGAVE (2/5)

C
caravan trekken 3.48, 6.8
claxon 1.87
claxon en lichtsignaal 1.87
commando's ..... 1.54 → 1.57
contact aanzetten van de auto ..... 2.3, 2.5 → 2.9

D
dakdragers 3.49
dashboard ..... 1.54 → 1.57
diagnose ..... 1.58 → 1.63, 5.35 → 5.41
display ..... 1.58 → 1.65
dode hoek: waarschuwing ..... 2.55 → 2.58
dodehoekwaarschuwing ..... 2.55 → 2.58
dop van reagenstank ..... 1.101 → 1.104
dynamische rijcontrole: ESC ..... 2.31 → 2.34

E
ECO-modus 2.22
ECO-rijden ..... 2.21 → 2.25
elektrisch bediende achterklep ..... 3.38 → 3.42
ESC: dynamische rijcontrole ..... 1.60, 2.31 → 2.34
extra portiervergrendeling 1.11

F
filter:
- interieur 4.10
- lucht 4.10
- olie ..... 4.5 → 4.7

functie Stop and Start ..... 2.10 → 2.13

G
gegevens van de motor ..... 6.3 – 6.4, 6.6 – 6.7
geïntegreerde bediening van handsfree telefoon ..... 3.50 – 3.51
gereedschap 5.7
gordelspanners
- autogordels voorin ..... 1.30 → 1.33

gordelspanners ..... 1.30 → 1.33

H
hoedenplank 3.43
hoofdsteun 1.18, 3.33
hulp bij wegrijden op helling ..... 2.31 → 2.34

I
identificatieplaatjes auto ..... 6.3 – 6.4
imperiaal
- dakdragers 3.49

inhoud brandstoftank ..... 1.98 → 1.100
inhoud motorolie ..... 4.5 → 4.7
inhoud van reagenstank ..... 1.101 → 1.104
inrichting ..... 3.27 → 3.31
inrijden ..... 2.2 – 2.3
instrumentenpaneel ..... 1.53, 1.58 → 1.75
interieurbekleding
- onderhoud ..... 4.17 – 4.18

Isofix ..... 1.40 – 1.41

K
kaart: gebruik 1.11
kaartleeslampje ..... 3.24 → 3.26
katalysator ..... 2.14 – 2.15
kinderen ..... 1.5, 1.37 – 1.38, 3.20 – 3.21
kinderen (veiligheid) 1.5
kinderen vervoeren ..... 1.37 – 1.38, 1.40 → 1.46, 1.50
kinderveiligheid ..... 1.33, 1.37 – 1.38, 1.40 → 1.46, 1.50, 2.5, 3.20 – 3.21
kinderzitjes ..... 1.37 – 1.38, 1.40 → 1.46
klokje 1.53
koelvloeistof 4.8
koplampen
- verstellen ..... 1.88 – 1.89
- vervangen van een lamp ..... 5.13 → 5.15
- voor ..... 5.13 → 5.15

koplampen elektrisch verstellen ..... 1.88 – 1.89
krik 5.7

L
lak
- onderhoud ..... 4.15 – 4.16

lampen
vervangen ..... 5.13 → 5.20
lekke band ..... 5.2 – 5.3, 5.7 → 5.9
lichten:
achteruitrijlichten 5.18
alarmknipperlichten 1.87
dimlichten ..... 1.58, 1.82, 5.13 → 5.15
grootlicht 1.58, 1.82, 5.13
markeringslichten ..... 1.82, 5.13 → 5.16
mistlichten 1.58, 1.84, 5.18
regeling ..... 1.88 – 1.89
remlichten ..... 5.16 → 5.18
richtingaanwijzers ..... 1.58, 1.87, 5.13 → 5.16

M
make-up spiegels 3.27
massa's 6.8
maten 6.5
menu persoonlijke instellingen van de auto ..... 1.76 – 1.77
meters ..... 1.87, 5.13 → 5.18
meters:
instrumentenpaneel ..... 1.58 → 1.67
milieu 2.27
motor op stand-by zetten ..... 2.10 → 2.13
motor starten ..... 2.3 → 2.13
motorkap ..... 4.2 – 4.3
motorolie ..... 4.4 → 4.7
motorolie verversen ..... 4.5 → 4.7
multimedia uitrusting ..... 3.50 – 3.51

N
navigatiesysteem ..... 3.50 – 3.51
noodsleutel ..... 1.5 – 1.6
noodstopbekrachtiging ..... 2.31 → 2.34
noodstopbekrachtiging: BAS ..... 2.31 → 2.34

O
oliepeil van de motor ..... 4.4 → 4.7
onderdelen 6.9
onderhoud 2.26
onderhoud:
carrosserie ..... 4.15 – 4.16
interieurbekleding ..... 4.17 – 4.18
mechanisch ..... 4.4, 4.13 – 4.14, 6.10 → 6.15
onderhoudscoupons ..... 6.10 → 6.15
ontdooien/ontwasemen achterruit 3.9
ontdooien/ontwasemen voorruit 3.9
ontgrendelen van de portieren ..... 1.12 → 1.14
ontwaseming
achterruit ..... 3.4 → 3.6
voorruit ..... 3.4 → 3.6
opbergruimtes ..... 3.27 → 3.31
open dak ..... 3.22 – 3.23
openen van de portieren ..... 1.12 → 1.16
opkrikken van de auto
verwisselen van een wiel ..... 5.8 – 5.9

P
Park Assist ..... 2.87 → 2.92
parkeerhulp ..... 2.80 → 2.84
parkeerhulp: Park Assist ..... 2.87 → 2.92
parkeerrem 2.17
peilen
remvloeistof 4.9
ruitensproeierreservoir 4.10
peilen ..... 4.8 → 4.10
peilen:
koelvloeistof 4.8
peilstaaf motorolie 4.4
persoonlijke instellingen van de auto ..... 1.76 – 1.77
plaatwerkcontrole ..... 6.16 → 6.20
pompset voor de banden ..... 5.4 → 5.6
portieren / achterklep ..... 1.4 → 1.17
portieren vergrendelen ..... 1.4 → 1.17
portiervergrendeling ..... 1.2 – 1.3, 1.7 → 1.14, 1.17

R
radio ..... 3.50 – 3.51
reagens bijvullen ..... 1.101 → 1.104
reagens(tank) ..... 1.101 → 1.104

reagenskwaliteit ..... 1.101 → 1.104
reagenstank ..... 1.101 → 1.104
remvloeistof 4.9
RENAULT card
batterijtje 5.21
gebruik ..... 1.5 → 1.10, 2.5 → 2.9
reservewiel ..... 5.2 – 5.3
reservoir
koelvloeistof 4.8
remvloeistof 4.9
ruitensproeier 4.10
rijden 2.2 → 2.9, 2.14 – 2.15, 2.18 → 2.25, 2.31 → 2.38, 2.65 → 2.84, 2.93 → 2.95
rijhulp ..... 2.53 – 2.54, 2.62 → 2.64, 2.72 → 2.79
rijpositie
instellingen ..... 1.26 → 1.29
rijtips ..... 2.21 → 2.25
ruitbediening. ..... 3.20 – 3.21
ruitensproeiers ..... 1.90 → 1.97
ruitenwisser
bladen ..... 5.29 – 5.30
ruitenwisser ..... 1.90 → 1.97
ruitenwisserbladen ..... 5.29 – 5.30

S
schakelen ..... 2.16, 2.93 → 2.95
schoonmaken:
binnenkant auto ..... 4.17 – 4.18
SCR: selectieve katalysator ..... 1.101 → 1.104
selecteurhendel automatische transmissie ..... 2.93 → 2.95
signaal
licht 1.87
signaal afstandsregeling ..... 2.59 → 2.61
signaal bij verlies van bandenspanning ..... 2.28 → 2.30
signalen verlichting ..... 1.82 → 1.89
sjorringen 3.47
sleepogen ..... 5.7, 5.31 → 5.34
slepen
pechhulp ..... 5.31 → 5.34
sleutel/FM-afstandsbediening
gebruik ..... 1.2 → 1.4
sleutels ..... 1.2 → 1.4
sluiten van de portieren ..... 1.12 → 1.17
snelheidsafhankelijke stuurbekrachtiging 1.78
snelheidsalarm ..... 2.62 → 2.64
snelheidsbegrenzer ..... 1.61, 2.65 → 2.67
snelheidsregelaar ..... 1.61, 2.68 → 2.71
snelheidsregelaar/-begrenzer ..... 2.65 → 2.71
spiegels ..... 1.80 – 1.81
spoiler 3.49
startschakelaar 2.3
stilzetten van de motor ..... 2.4 → 2.9
stoelverwarming 1.19, 1.22
Stop and Start ..... 1.61, 2.10 → 2.13
storingen ..... 5.35 → 5.41
stuurbekrachtiging 1.78
stuurwiel
afstellingen ..... 1.78 – 1.79

T
tankdopklep ..... 1.98 → 1.100
technische gegevens ..... 6.5, 6.8 – 6.9
telefoon ..... 3.50 – 3.51
temperatuurregeling ..... 3.7 → 3.16
tips voor een schoner milieu 2.26
toegestane dakbelasting 6.8
tractiecontrole: ASR ..... 2.31 → 2.34
trekhaak
montage 3.48
trekken
trekhaak 3.48

U
uitschakelen passagiersairbags voorin 1.50

V
veiligheidsvoorzieningen zijkant 1.35
ventilatie ..... 1.22, 3.2 → 3.16
ventilatieroosters ..... 3.2 – 3.3

ALFABETISCHE INHOUDSOPGAVE (5/5)

verkeersbordherkenning: snelheidsalarm.....2.62 → 2.64
verlichting
binnenkant.....3.24 → 3.26, 5.19 – 5.20
buitenkant.....1.82 → 1.89
instrumentenpaneel..... 1.82
versnellingshendel..... 2.16
verstellen van de koplampen..... 1.88 – 1.89
verstellen van de voorstoelen..... 1.19
vervangen van een lamp .....5.13 → 5.20
vervoer van voorwerpen
in de bagageruimte 3.47
op het dak 6.8
verwarming.....3.4 → 3.17
verwisselen van een wiel..... 5.8 – 5.9
voorstoel
bestuurder met geheugen..... 1.25
voorstoelen
met elektrische bediening ..... 1.20 – 1.21
verstellen..... 1.18 – 1.19, 1.26

W

waarschuwing bij het verlaten van de rijstrook.....2.50 → 2.52
waarschuwing vermoeidheidsdetector ..... 2.53 – 2.54
waarschuwingslampjes.....1.58 → 1.75
wassen ..... 4.15 – 4.16
wieldopsleutel..... 5.7
wielen (veiligheid).....5.10 → 5.12
wielsleutel..... 5.7

Z

zekeringen.....5.23 → 5.25
zonnegordijnen..... 3.27

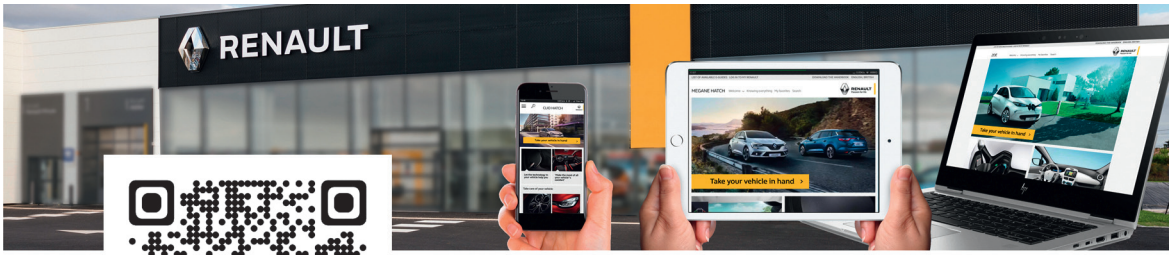

RENAULT S.A.S. SOCIÉTÉ PAR ACTIONS SIMPLIFIÉE AU CAPITAL DE 533 941 113 € / 13-15, QUAI LE GALLO
92100 BOULOGNE-BILLANCOURT R.C.S. NANTERRE 780 129 987 — SIRET 780 129 987 03591 / TÉL. : 0810 40 50 60
NU 1203-8 – 99 91 020 34S – 04/2020 – Edition néerlandaise

CY

999102034S